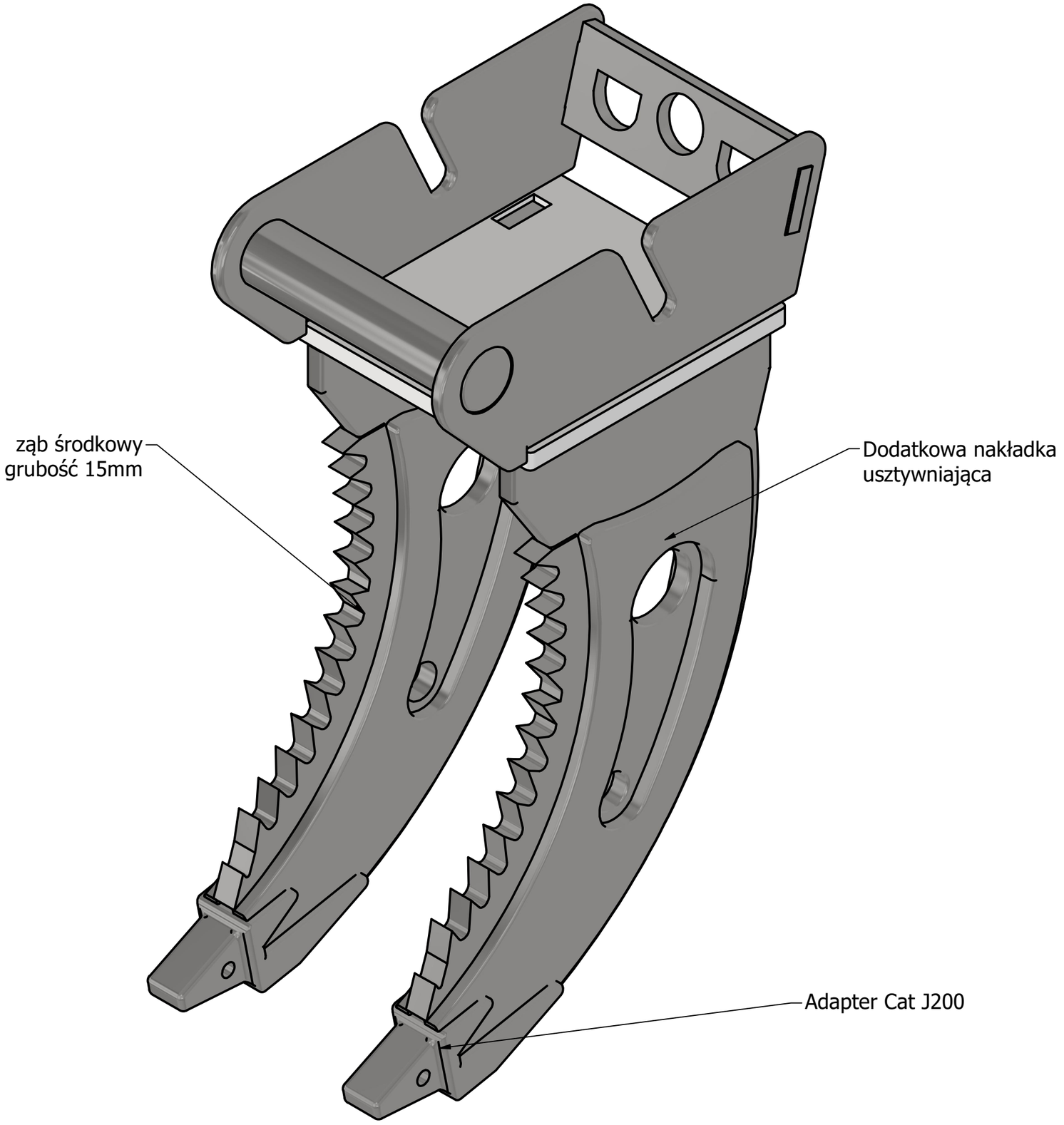
ząb środkowy
grubość 15mm
Dodatkowa nakładka
usztywniająca
Adapter Cat J200

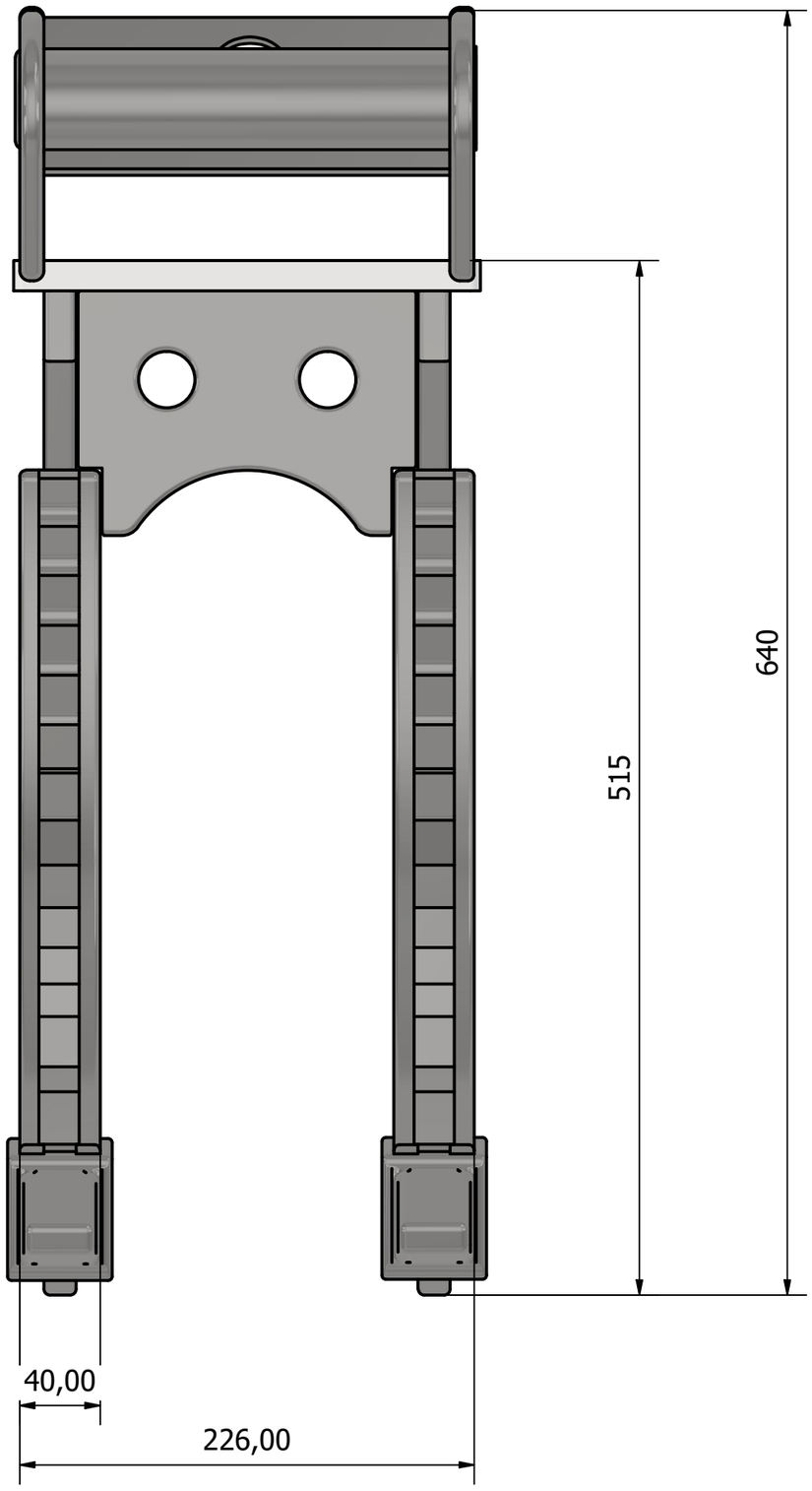
640
515
40,00
226,00