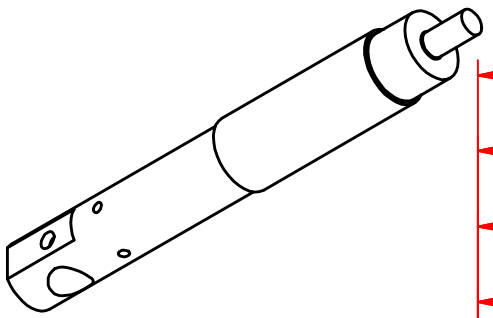

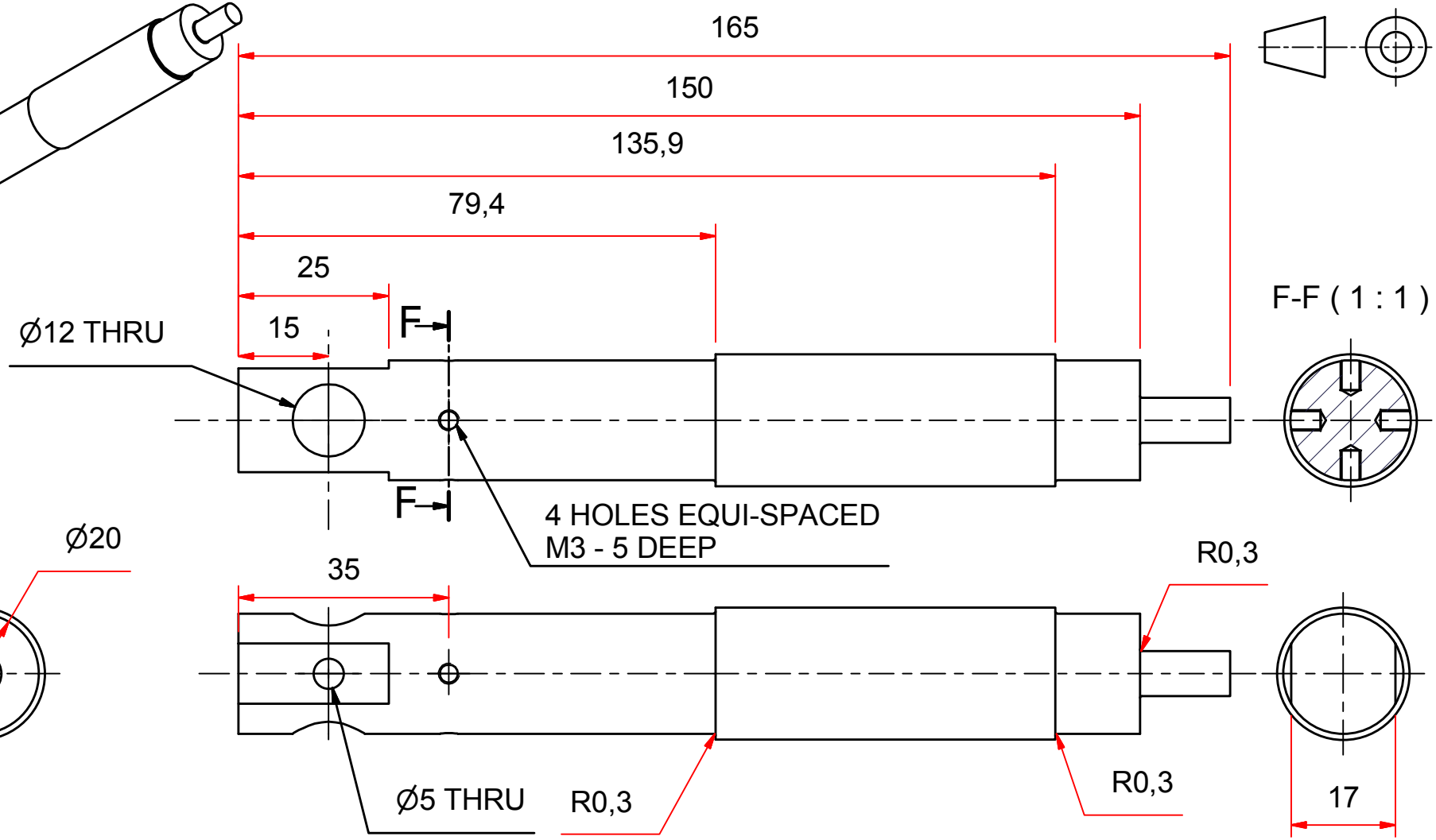

UNLESS OTHERWISE STATED
TOLERANCES ± 0,1
ANGLES 1˚

ITEM	BESKRYWING	AANTAL	MATERIAAL / SPESIFIKASIES
1	SHAFT V3	1	ALUMINIUM

UNIVERSITEIT VAN STELLENBOSCH

SKAAL OP A4 1:1
MATE IN mm
TITEL: SHAFT V3

STUDENTE No. 19231865 | **TEKENAAR** H. KOTZé | **NAGESIEN** N/A | **DATUM** 6/24/2018 | **VEL No.** 1 **VAN** 1 **VELLE** | **No.** HK 05