BARRA DE CORTOCIRCUITO (Módulo electrónico)

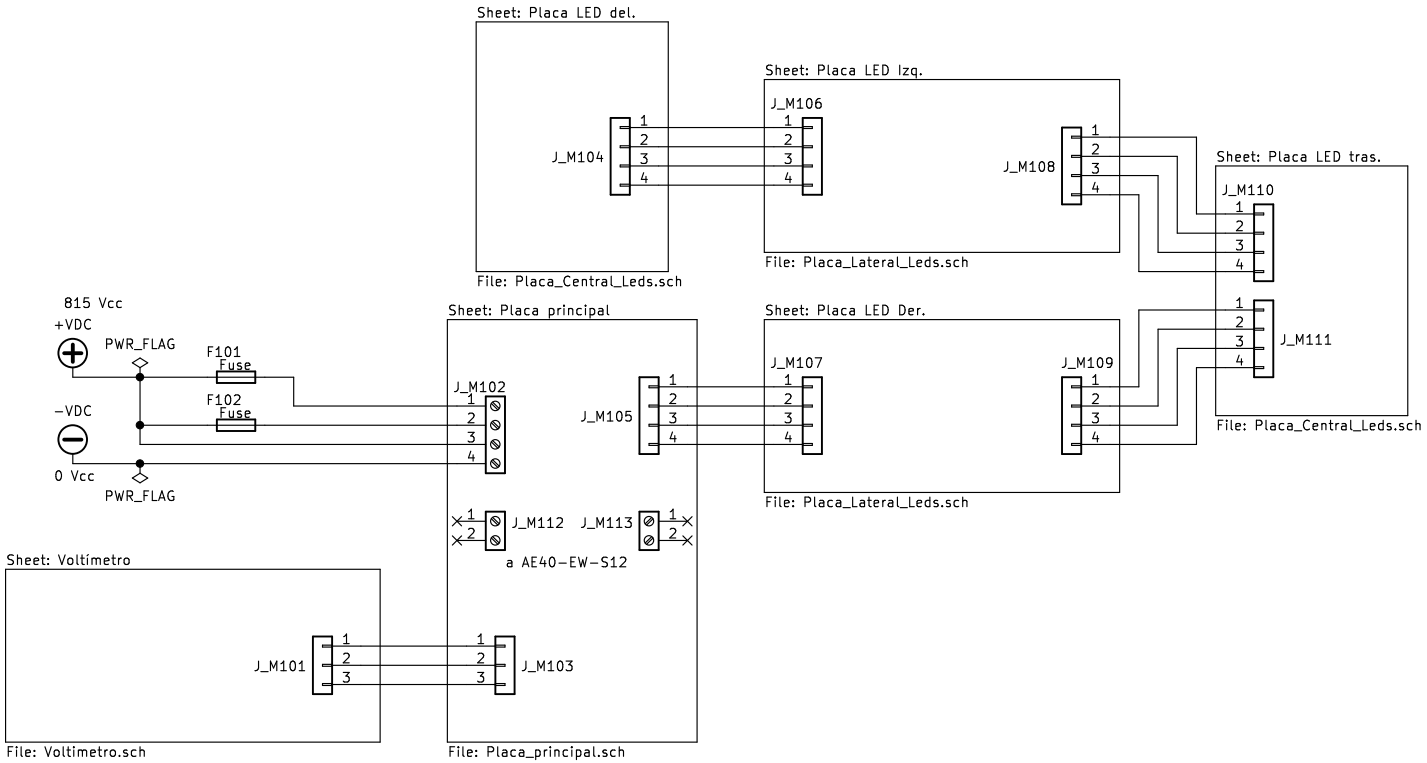

CENADIF
Centro Nacional de Desarrollo e Innovación Ferroviaria

Hoja: /
Archivo: BarraCorto.sch

Título: Barra de Cortocircuito para 3er Riel

Tamaño: A4	Fecha: 2022−01−26	**Rev: 2.1**
KiCad E.D.A. kicad (5.1.9)−1		Id: 1/7

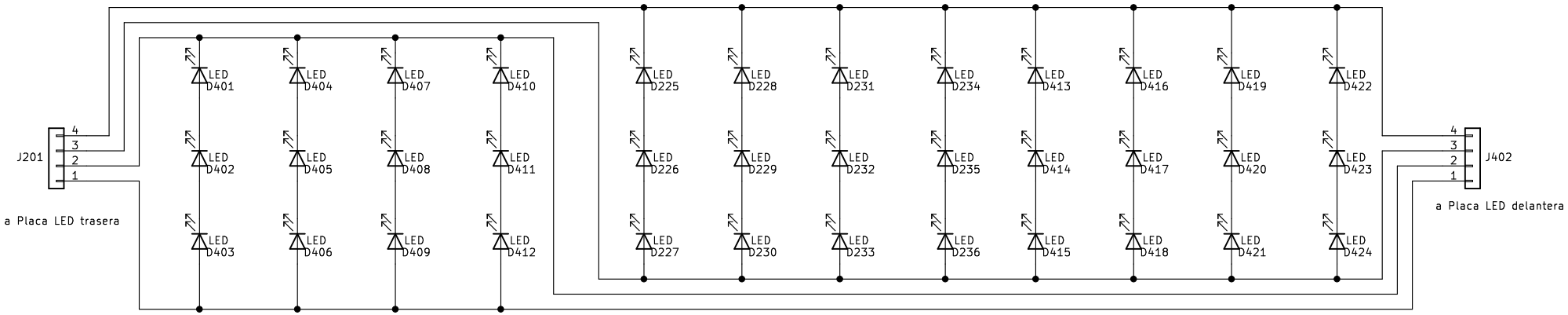

CENADIF
Centro Nacional de Desarrollo e Innovación Ferroviaria

Hoja: /Placa LED Der./
Archivo: Placa_Lateral_Leds.sch

Título: Barra de Cortocircuito para 3er Riel

Tamaño: A4	Fecha: 2022-01-26	**Rev: 2.1**
KiCad E.D.A. kicad (5.1.9)-1		Id: 2/7

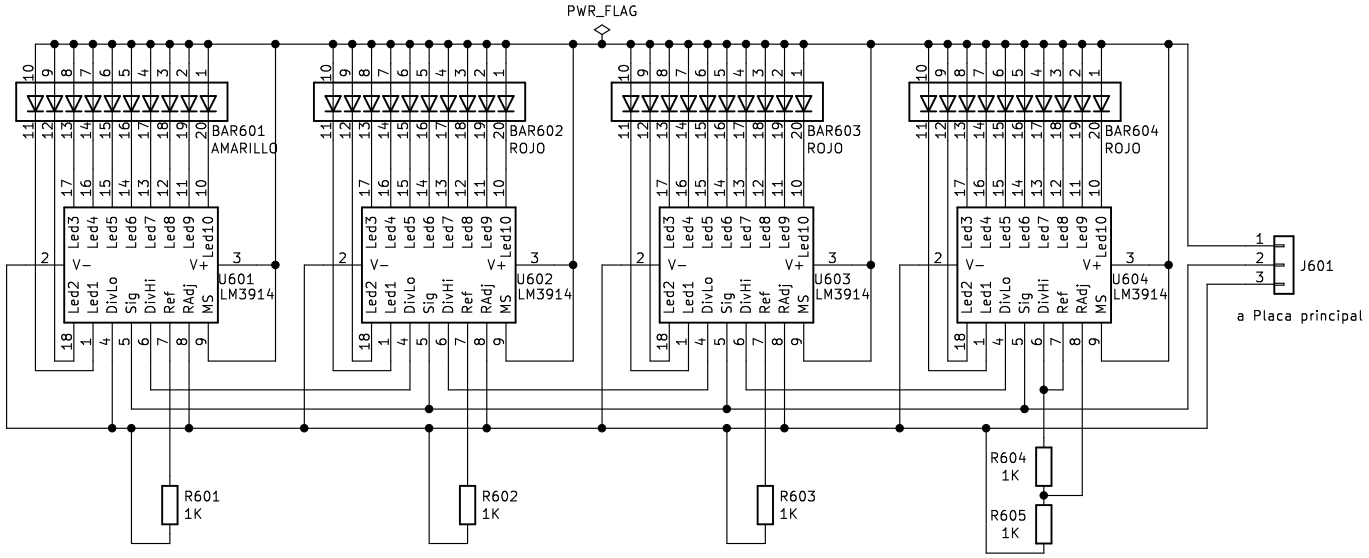

CENADIF
Centro Nacional de Desarrollo e Innovación Ferroviaria

Hoja: /Voltímetro/
Archivo: Voltimetro.sch

Título: Barra de Cortocircuito para 3er Riel

Tamaño: A4	Fecha: 2022-01-26	**Rev: 2.1**
KiCad E.D.A. kicad (5.1.9)-1		Id: 3/7

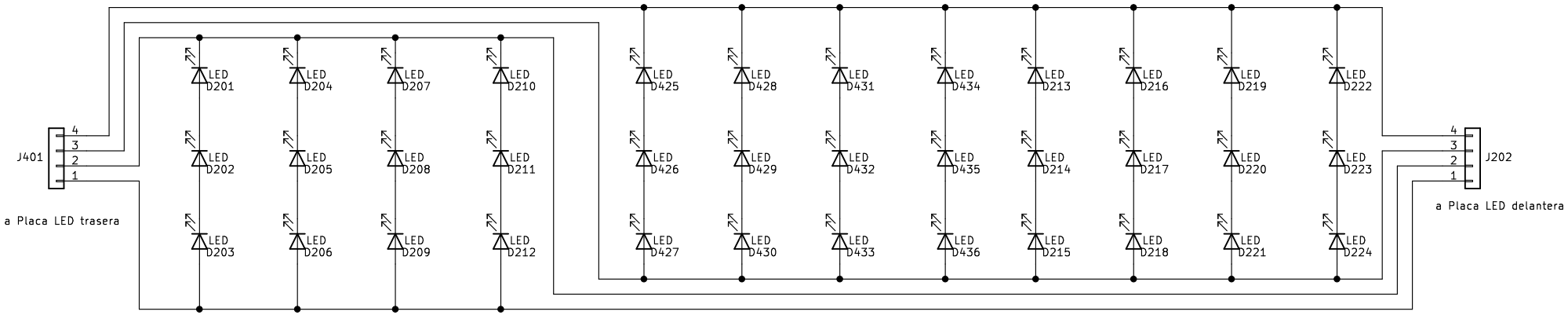

CENADIF
Centro Nacional de Desarrollo e Innovación Ferroviaria

Hoja: /Placa LED Izq./
Archivo: Placa_Lateral_Leds.sch

Título: Barra de Cortocircuito para 3er Riel

Tamaño: A4	Fecha: 2022-01-26	**Rev: 2.1**
KiCad E.D.A. kicad (5.1.9)-1		Id: 4/7

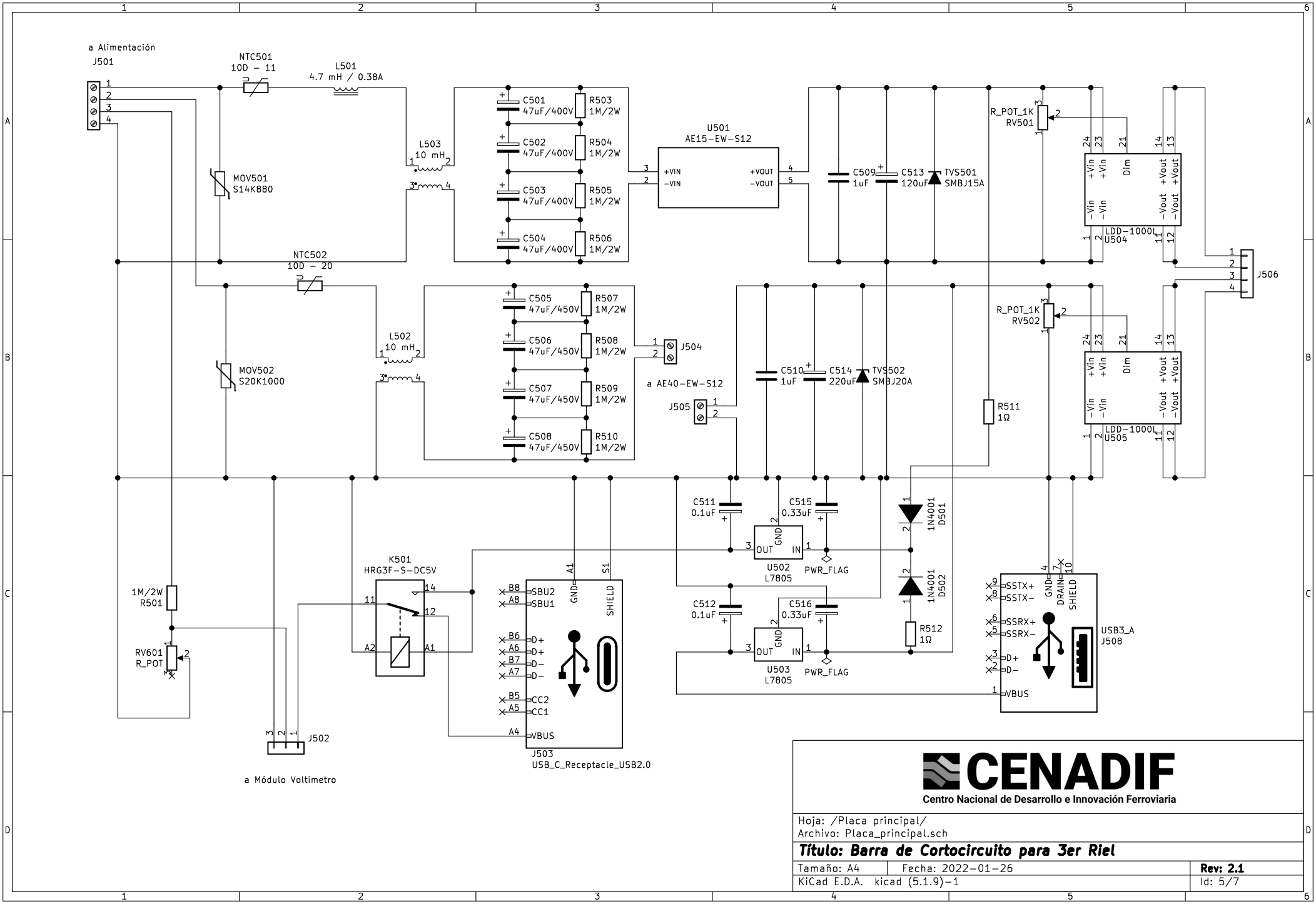

CENADIF
Centro Nacional de Desarrollo e Innovación Ferroviaria

Hoja: /Placa principal/
Archivo: Placa_principal.sch

Título: Barra de Cortocircuito para 3er Riel

Tamaño: A4	Fecha: 2022-01-26	**Rev: 2.1**
KiCad E.D.A. kicad (5.1.9)-1		Id: 5/7

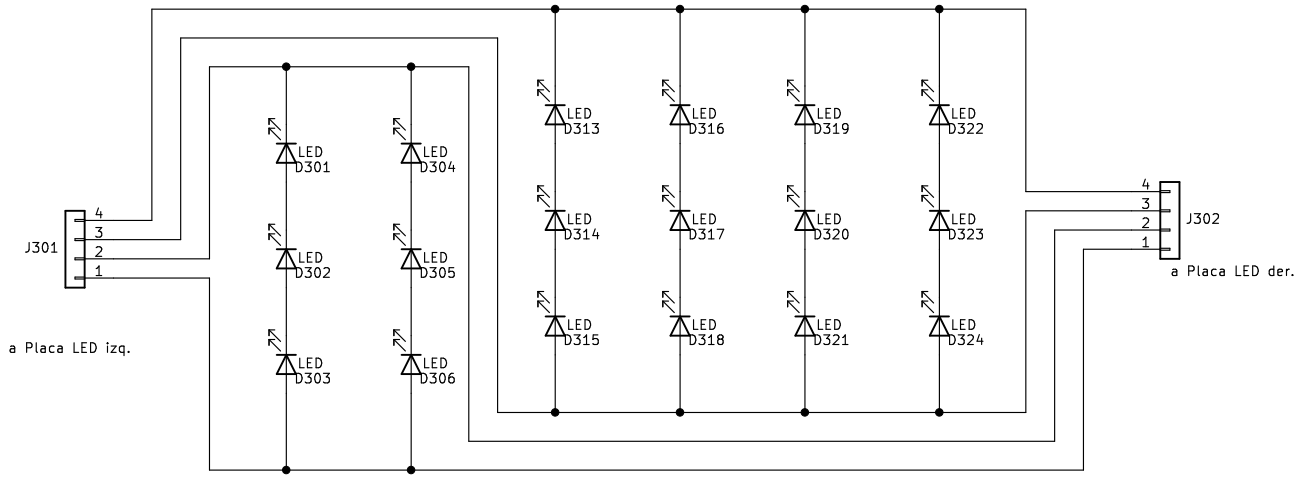

CENADIF
Centro Nacional de Desarrollo e Innovación Ferroviaria

Hoja: /Placa LED tras./
Archivo: Placa_Central_Leds.sch

Título: Barra de Cortocircuito para 3er Riel

Tamaño: A4	Fecha: 2022-01-26	**Rev: 2.1**
KiCad E.D.A. kicad (5.1.9)-1		Id: 6/7

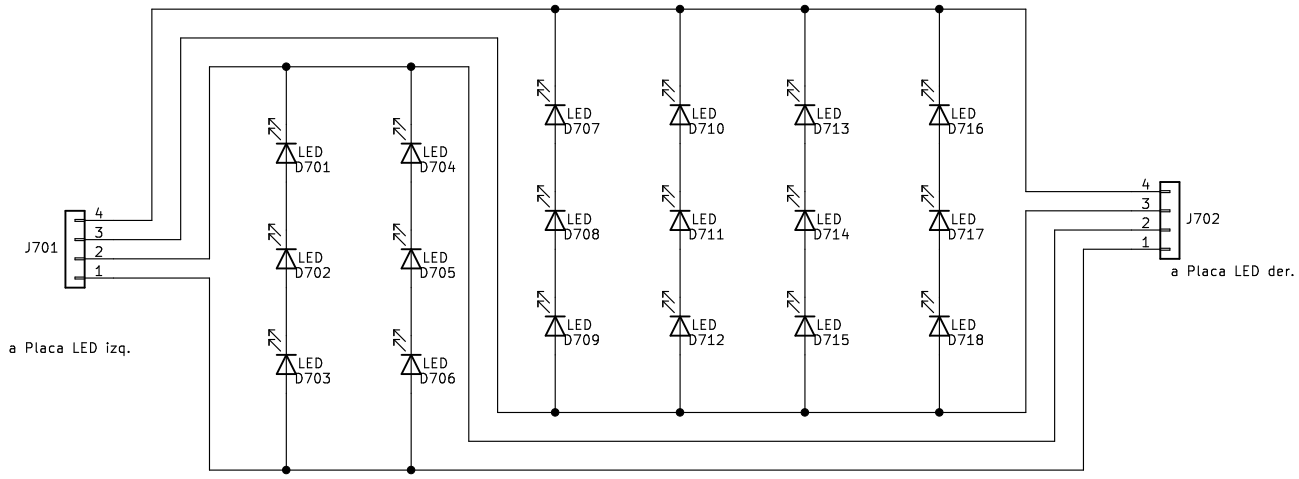

CENADIF
Centro Nacional de Desarrollo e Innovación Ferroviaria

Hoja: /Placa LED del./
Archivo: Placa_Central_Leds.sch

Título: Barra de Cortocircuito para 3er Riel

Tamaño: A4	Fecha: 2022-01-26	**Rev: 2.1**
KiCad E.D.A. kicad (5.1.9)-1		Id: 7/7