其余

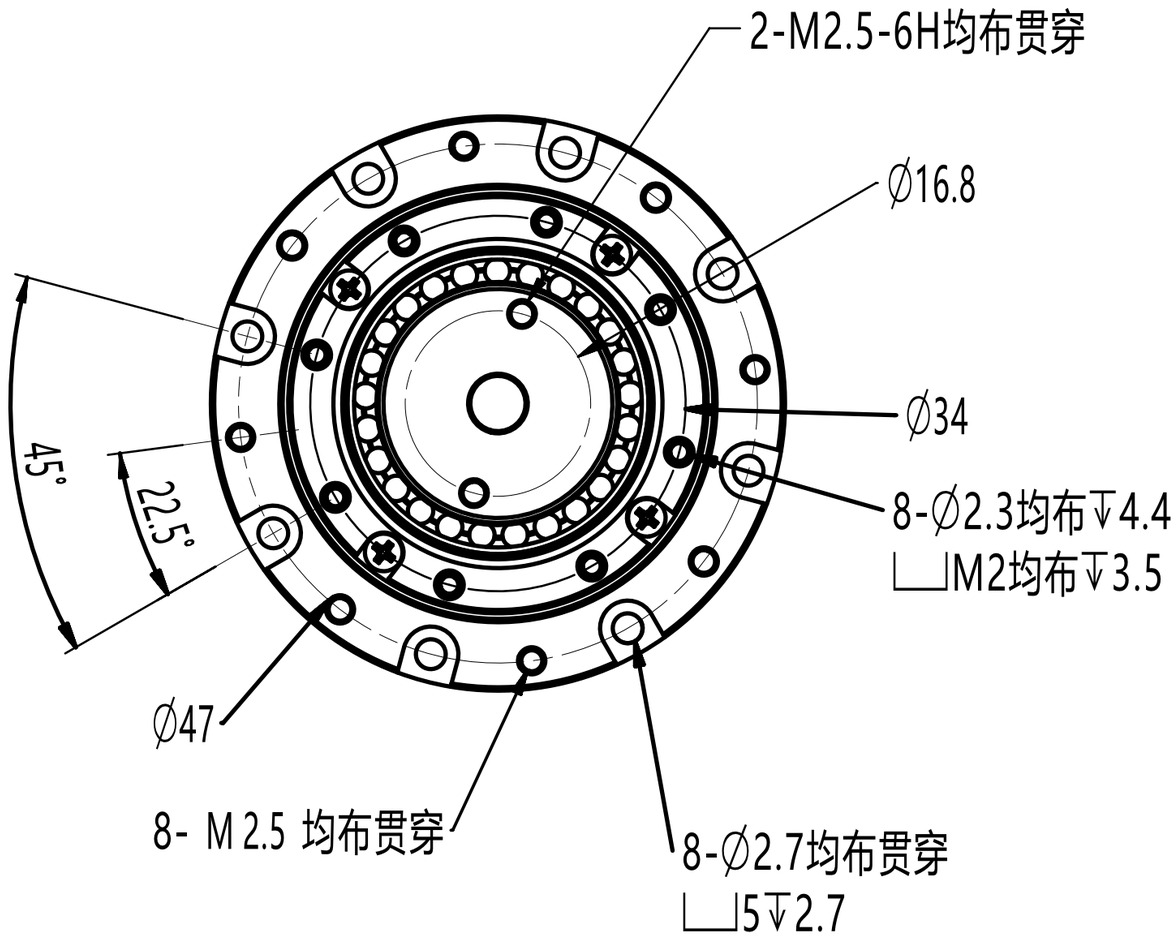

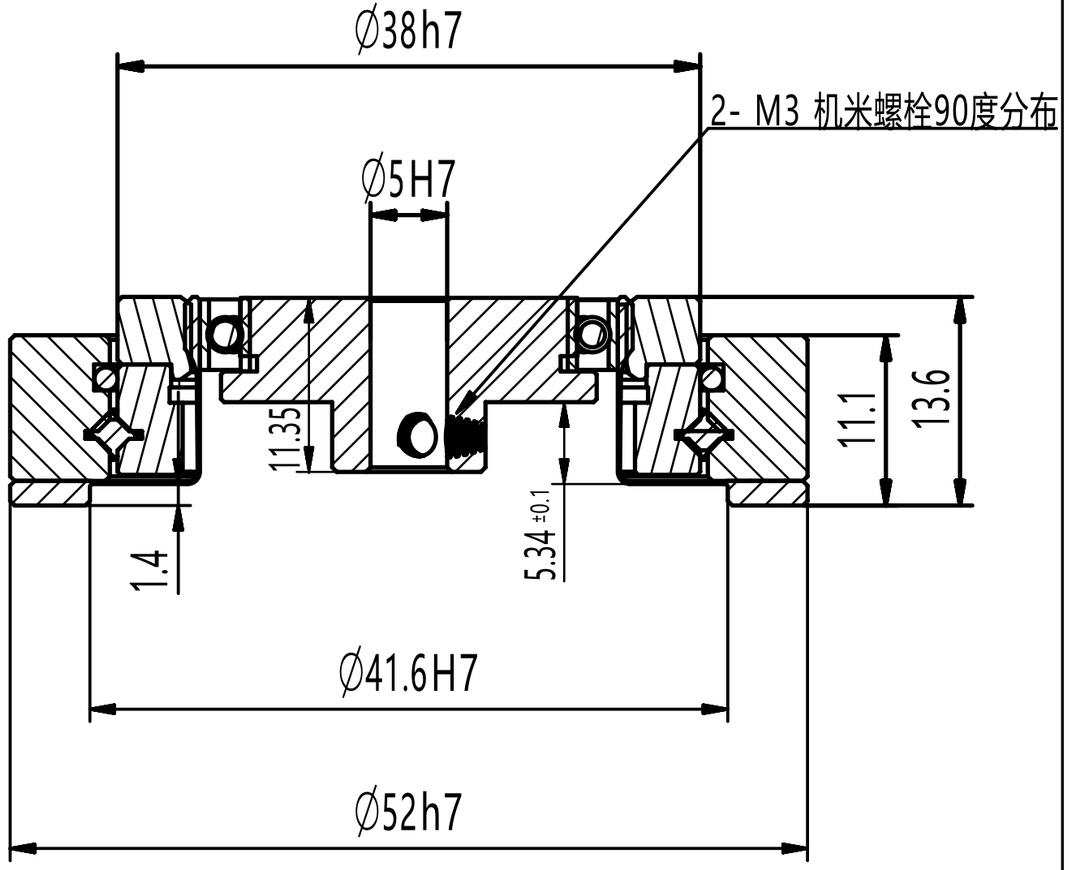

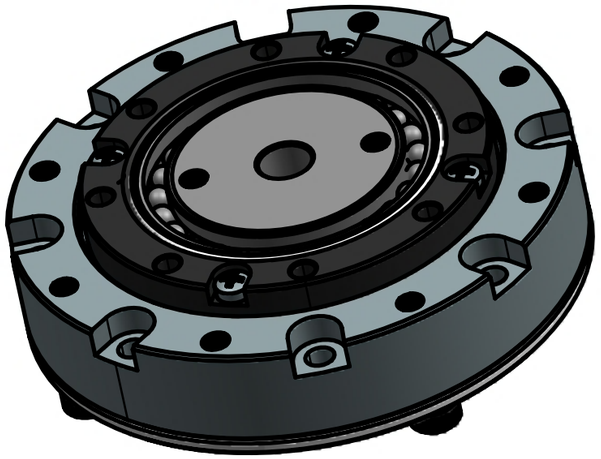

				D11（5轴）	
标记	更改文件号	签 字	日期		图样标记 / 重 量 / 比 例
设 计		250314A			
校 对				成品图	共 页 / 第 页
审 核					
会 签					
批 准					

借通用件登记
描 图
校 描
旧底图总号
签 字
日 期