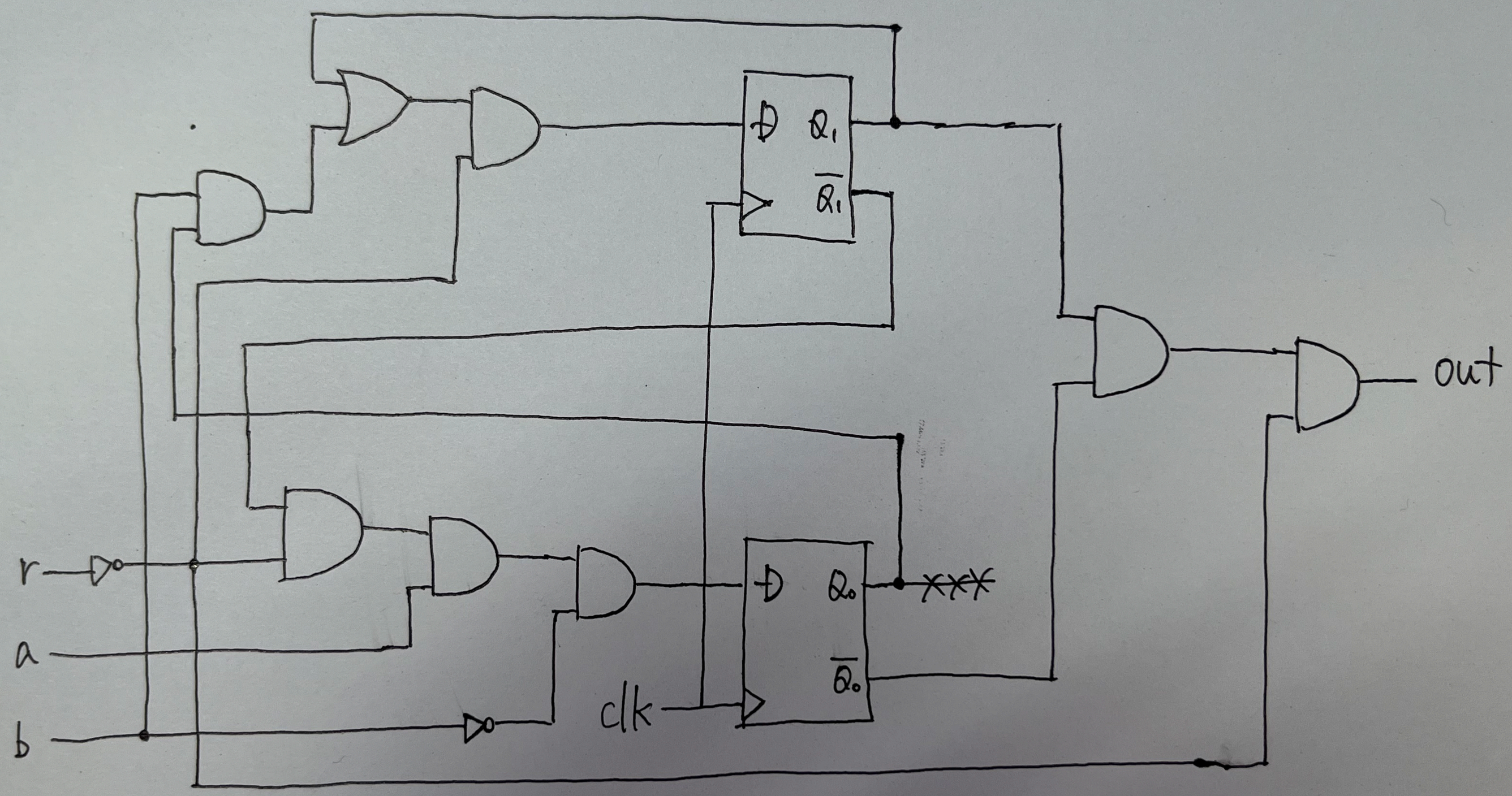
D
Q1
Q̄1
out
r
a
b
D
Q0
Q̄0
clk