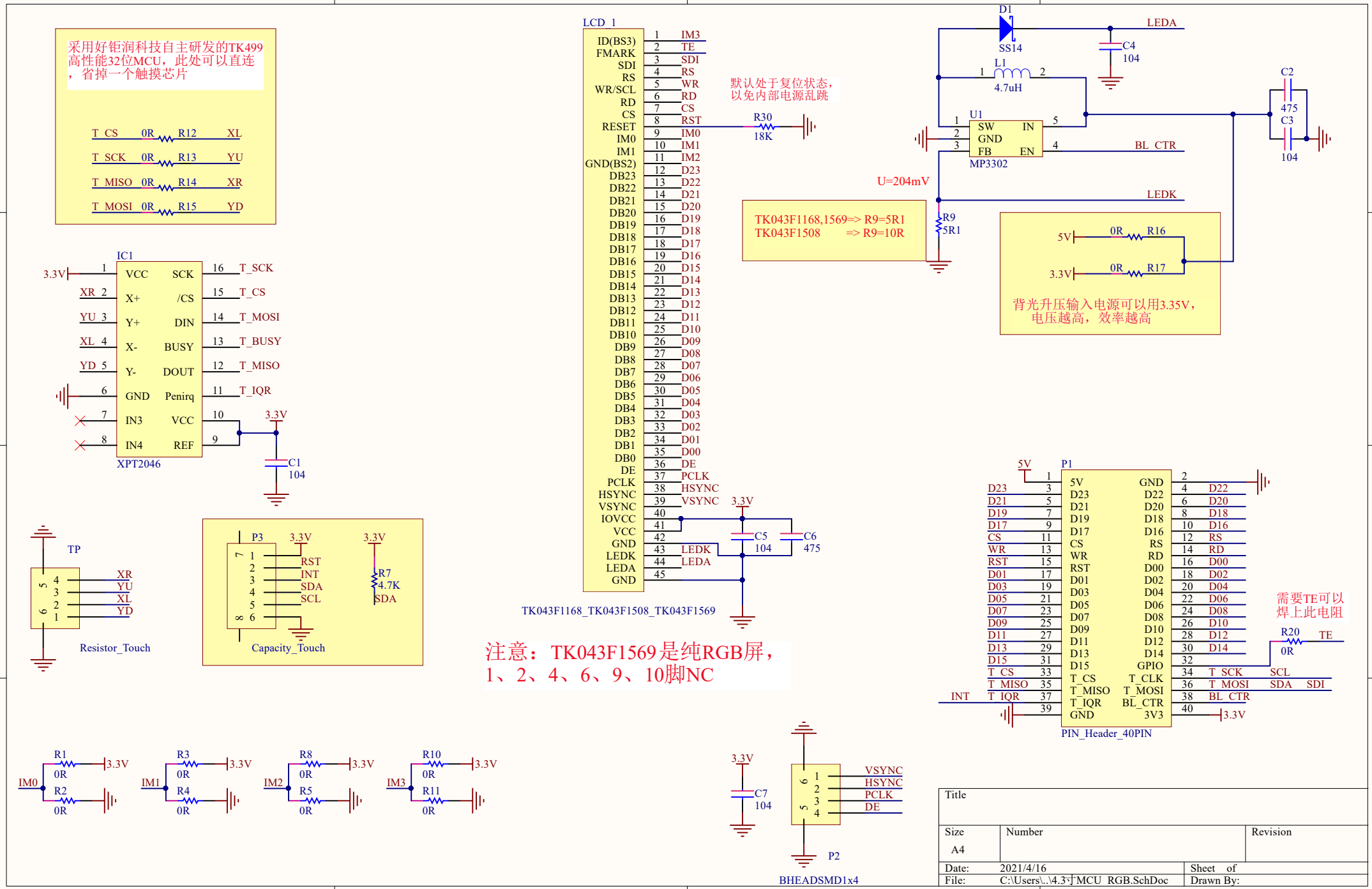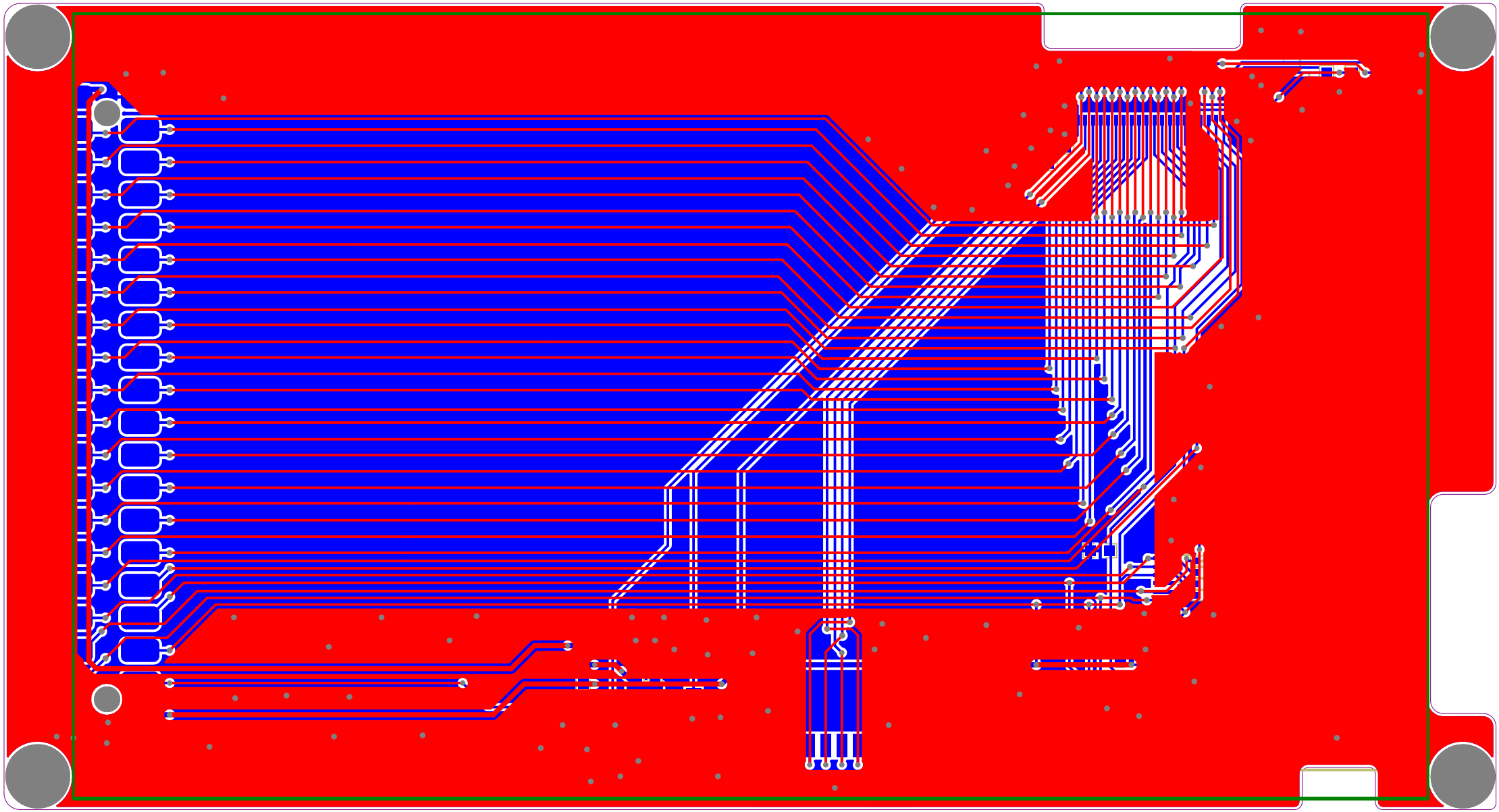
采用好钜润科技自主研发的TK499高性能32位MCU，此处可以直连，省掉一个触摸芯片
T_CS 0R R12 XL
T_SCK 0R R13 YU
T_MISO 0R R14 XR
T_MOSI 0R R15 YD
IC1
XPT2046
3.3V
C1 104
TP
Resistor_Touch
P3
Capacity_Touch
RST
INT
SDA
SCL
R7 4.7K
LCD_1
TK043F1168_TK043F1508_TK043F1569
默认处于复位状态，以免内部电源乱跳
R30 18K
C5 104
C6 475
注意：TK043F1569是纯RGB屏，1、2、4、6、9、10脚NC
D1 SS14
LEDA
C4 104
L1 4.7uH
U1 MP3302
SW IN GND FB EN
BL_CTR
C2 475
C3 104
U=204mV
LEDK
R9 5R1
TK043F1168,1569=> R9=5R1
TK043F1508 => R9=10R
5V 0R R16
3.3V 0R R17
背光升压输入电源可以用3.35V，电压越高，效率越高
P1
PIN_Header_40PIN
需要TE可以焊上此电阻
R20 0R TE
SCL
SDA SDI
INT
R1 0R R2 0R IM0
R3 0R R4 0R IM1
R8 0R R5 0R IM2
R10 0R R11 0R IM3
C7 104
VSYNC
HSYNC
PCLK
DE
P2
BHEADSMD1x4
Title
Size A4
Number
Revision
Date: 2021/4/16
Sheet of
File: C:\Users\..\4.3寸MCU_RGB.SchDoc
Drawn By: