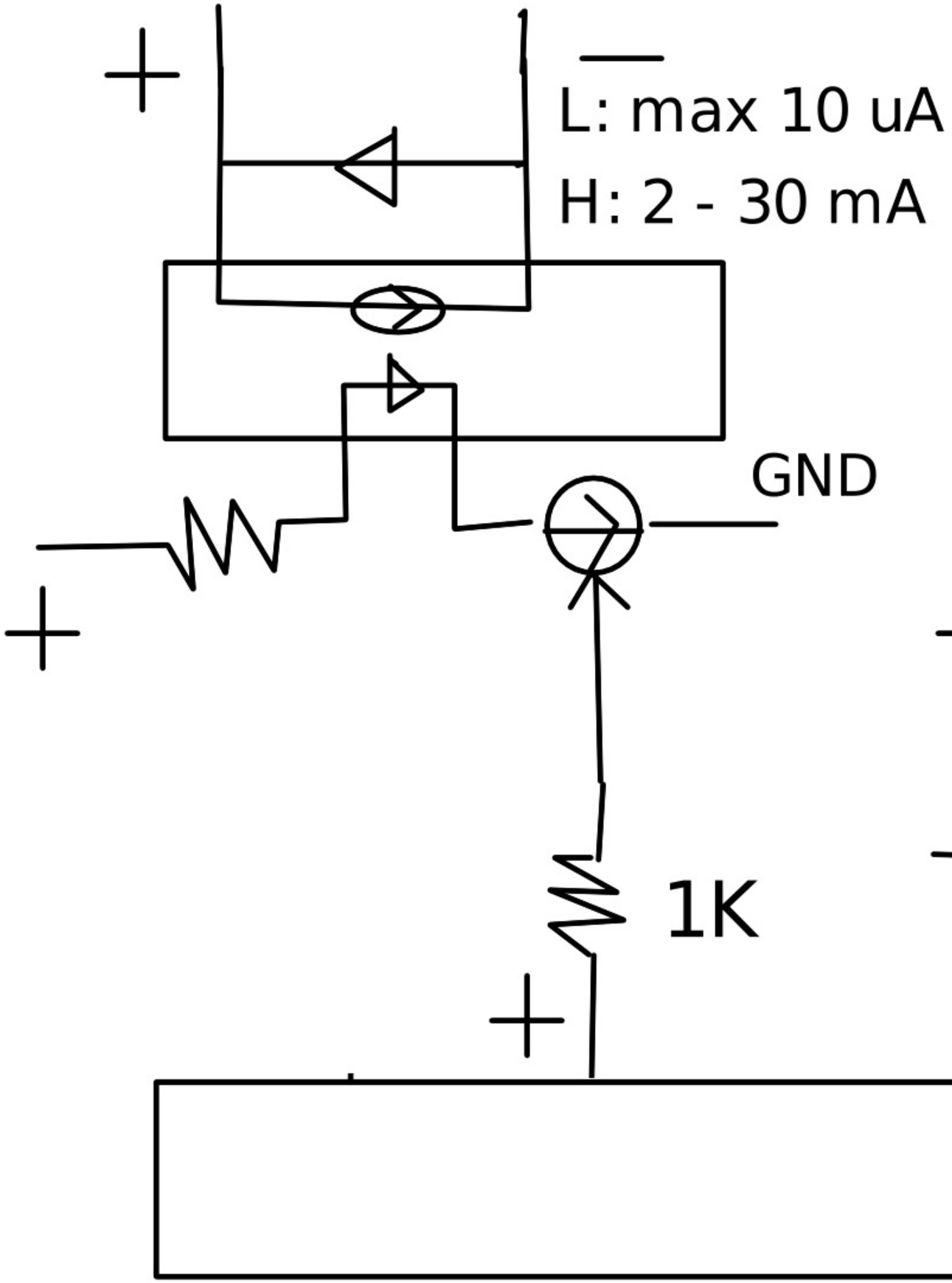
+
—
L: max 10 uA
H: 2 - 30 mA
GND
+
1K
+

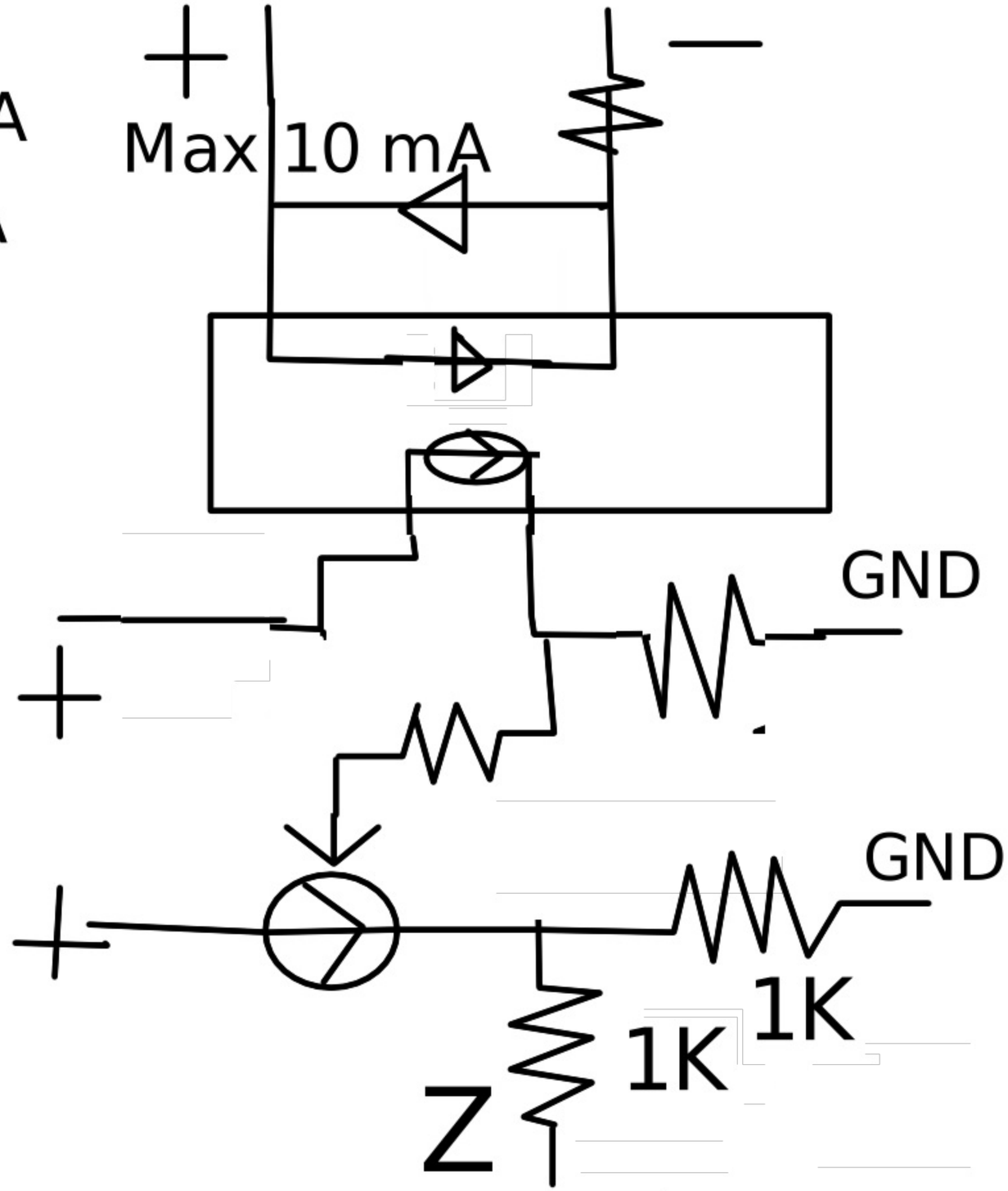
+
—
Max 10 mA
GND
+
GND
+
1K
1K
Z