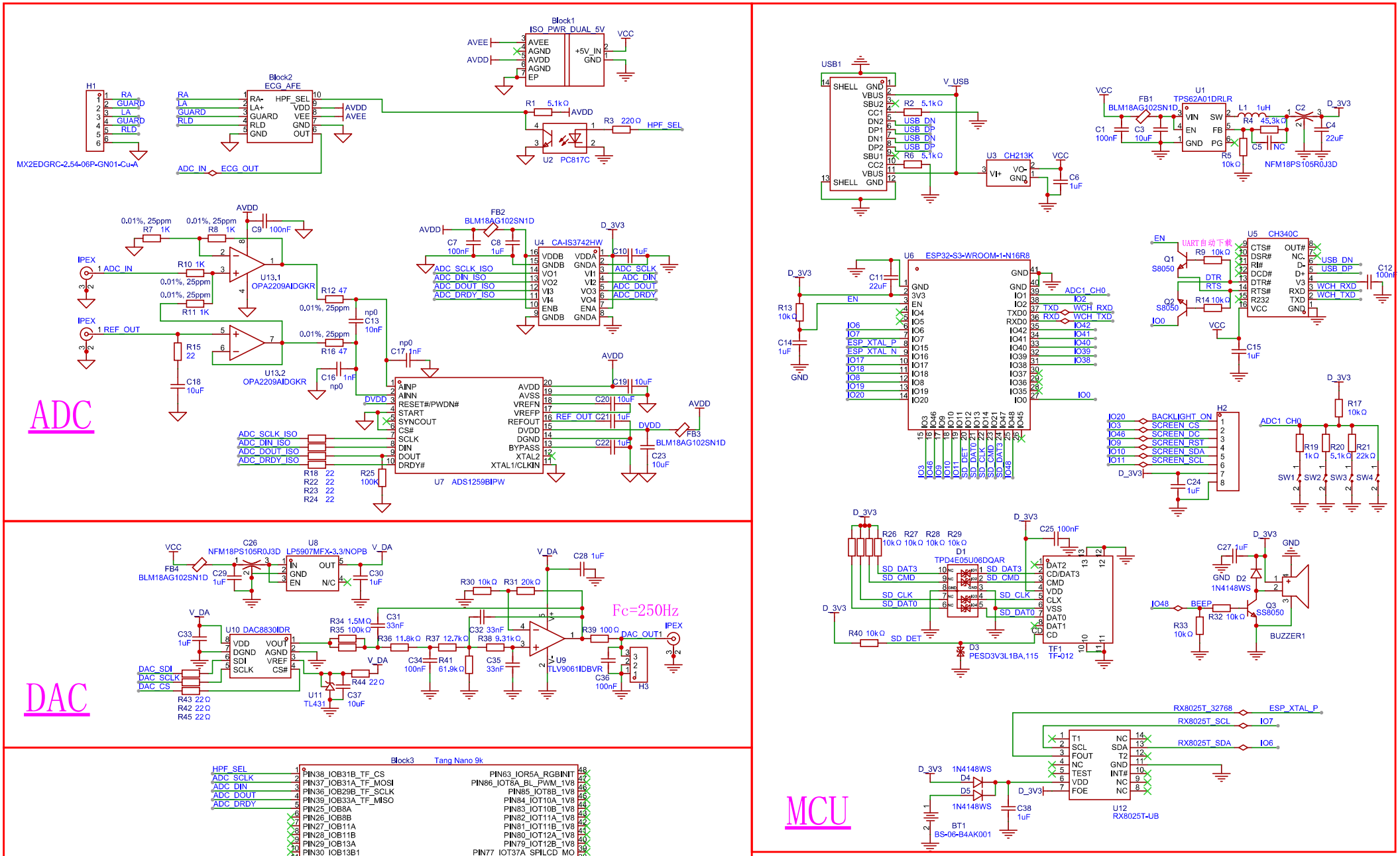
ADC
DAC
FPGA
MCU
Block1 ISO_PWR_DUAL_5V
Block2 ECG_AFE
Block3 Tang Nano 9k
U2 PC817C
U13.1 OPA2209AIDGKR
U13.2 OPA2209AIDGKR
U4 CA-IS3742HW
U7 ADS1259BIPW
U6 ESP32-S3-WROOM-1-N16R8
U5 CH340C
U3 CH213K
U1 TPS62A01DRLR
U8 LP5907MFX-3.3/NOPB
U10 DAC8830IDR
U9 TLV9061IDBVR
U11 TL431
D1 TPD4E05U06DQAR
D3 PESD3V3L1BA,115
TF1 TF-012
Q3 SS8050
BUZZER1
U12 RX8025T-UB
BT1 BS-06-B4AK001
Fc=250Hz
原理图 Schematic1
图页 P1
更新日期 2025-10-31
创建日期 2025-05-10
绘制 ChirpyJay
审阅
版本 V1.0
尺寸 A4
页 1 共 1
低噪声生物电记录仪