# 零件图

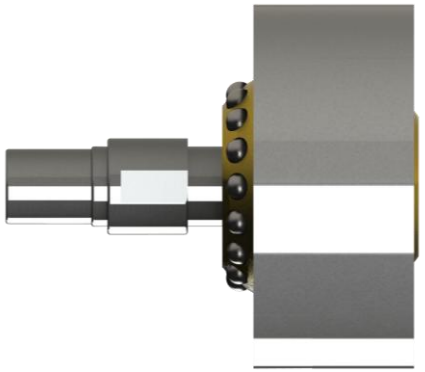

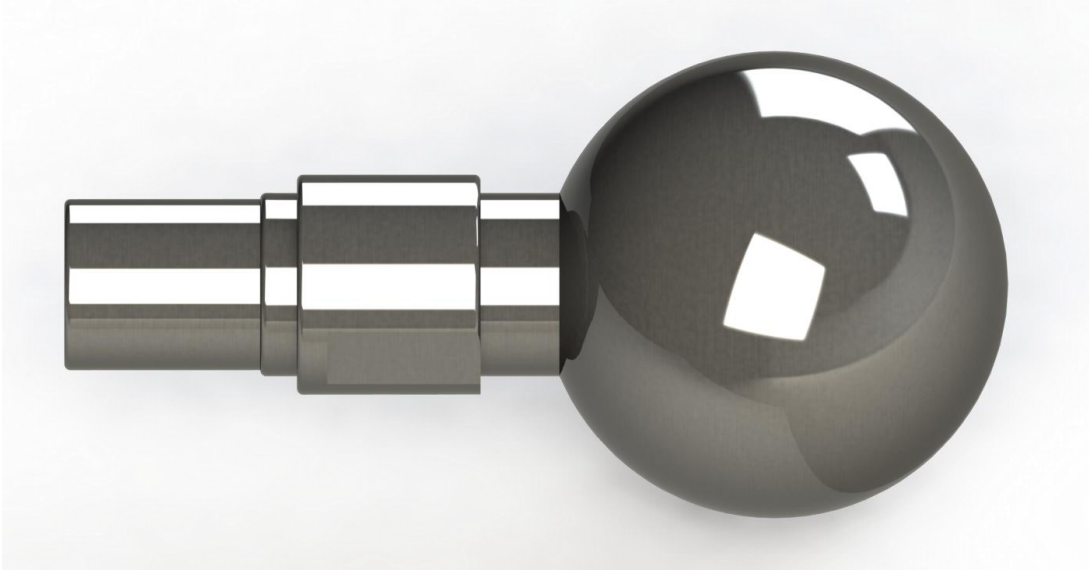

# 整体装配图

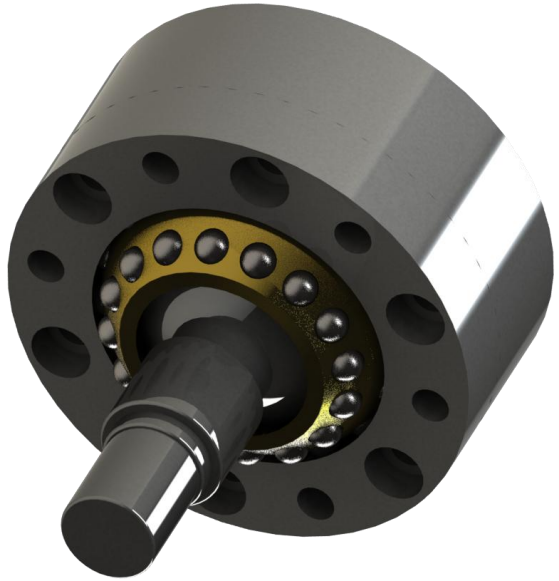

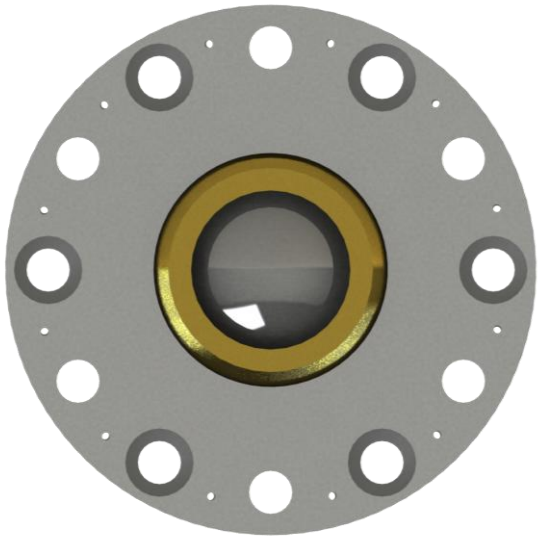

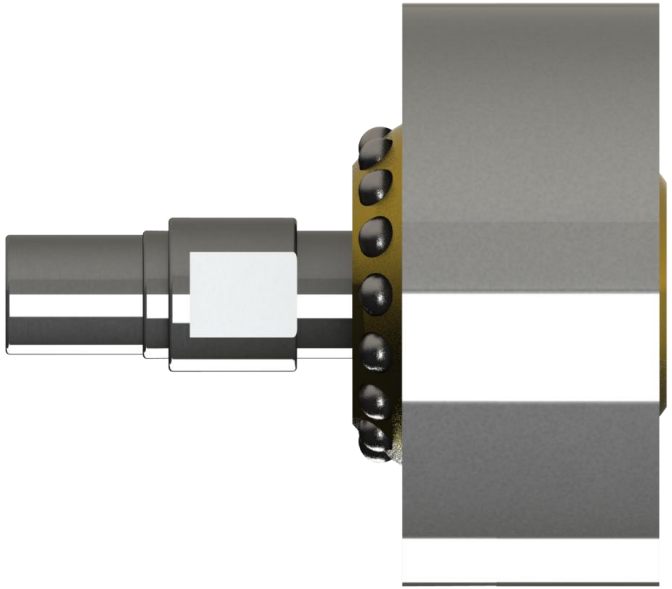

# 工程图

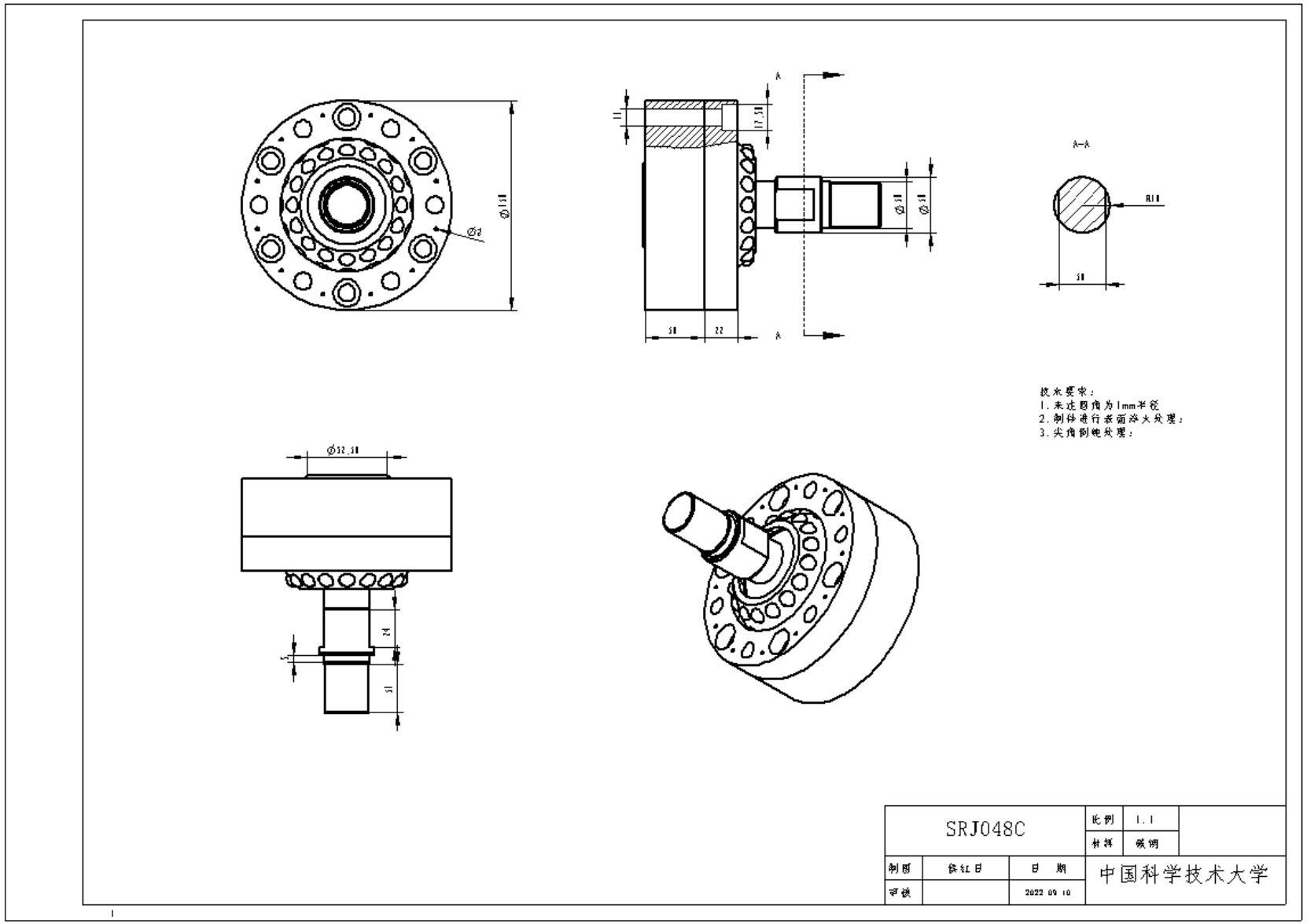
A-A
技术要求：
1. 未注圆角为1mm半径
2. 制件进行表面淬火处理；
3. 尖角倒钝处理；
SRJ048C
比例 1:1
材料 碳钢
制图 徐红日
日期 2022 09 10
审核
中国科学技术大学