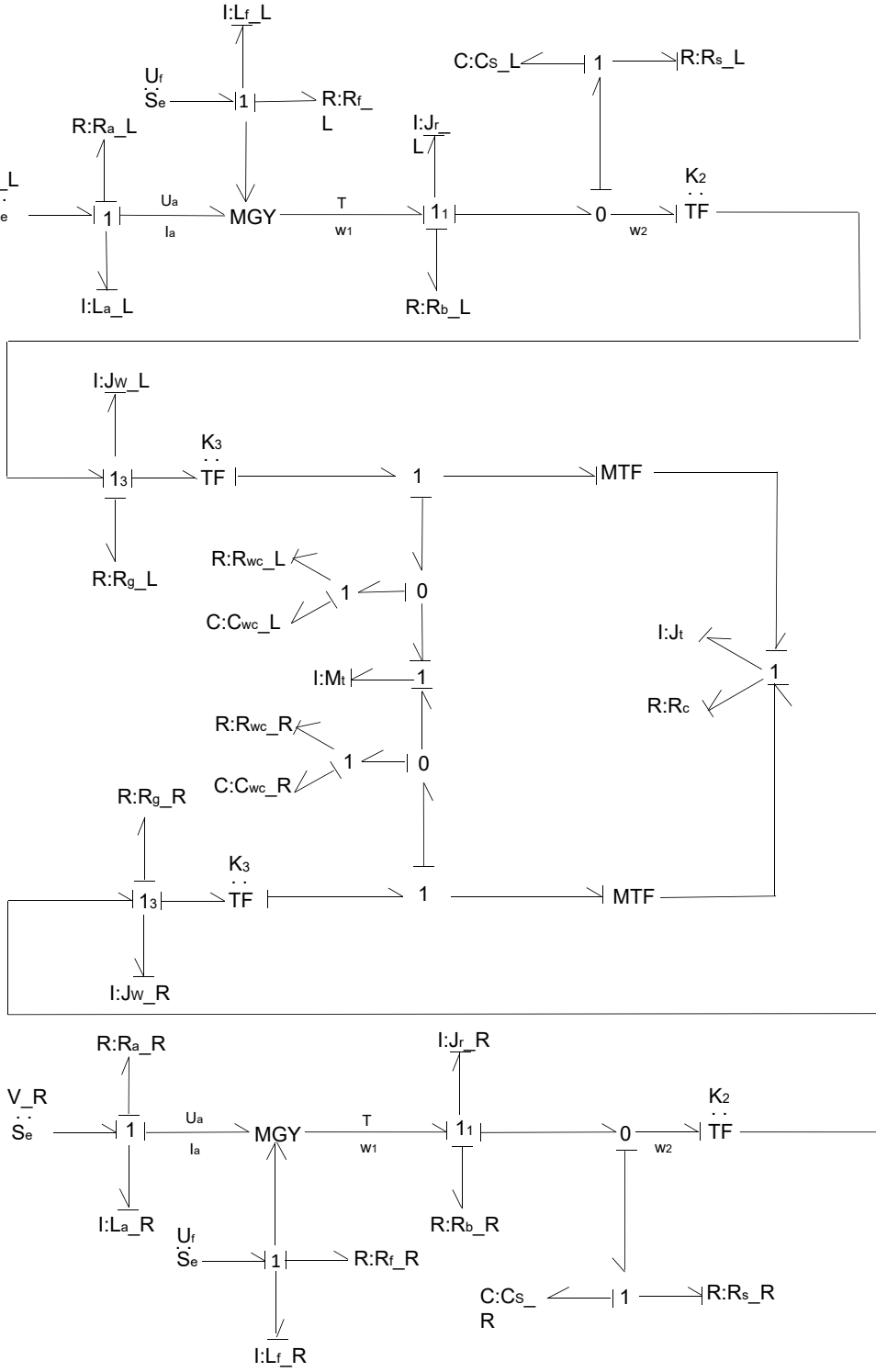
I:Lf_L
Uf
Se
1
R:Rf_L
C:Cs_L
1
R:Rs_L
R:Ra_L
I:Jr_L
V_L
Se
1
Ua
Ia
MGY
T
w1
11
0
w2
K2
TF
I:La_L
R:Rb_L
I:Jw_L
K3
TF
13
1
MTF
R:Rg_L
R:Rwc_L
1
0
C:Cwc_L
I:Jt
I:Mt
1
1
R:Rc
R:Rwc_R
1
0
C:Cwc_R
R:Rg_R
K3
TF
13
1
MTF
I:Jw_R
R:Ra_R
I:Jr_R
V_R
Se
1
Ua
Ia
MGY
T
w1
11
0
w2
K2
TF
I:La_R
R:Rb_R
Uf
Se
1
R:Rf_R
C:Cs_R
1
R:Rs_R
I:Lf_R