Free TVing 〈FFT-152〉
取扱説明書

この度は、フジ電機工業㈱のFreeTVingをお買い上げ頂きましてありがとうございます。このシステムは走行中も純正TVを映すようにするための信号発生器です。御使用頂く前にこの説明書をよくお読みの上、正しくお使い下さい。なお取扱説明書は必ず大切に保管して下さい。

はじめにお読み下さい

道路交通法第71条第5号の5により、運転者は自動車に取り付けられ若しくは持ち込まれた画像表示用装置（道路運送車両法第41条第16号若しくは第17号又は第44条第11号に規定する装置であるものを除く。）に表示された画像を注視しないよう定められています。
しかし、助手席及び後部座席の方が走行中TVやカーナビゲーションの画面を注視することは、法律上なんら問題ありません。

使用上のご注意

- この FreeTVing は、助手席及び後部座席の方にご利用頂く為に開発された商品です。運転される方は、安全上のため走行中は絶対にTVをご覧にならないで下さい。
- 走行中は、電波の受信が悪くなるため停車時に比べ画像が悪くなります。
- 車両の点検及び修理を依頼される場合は、正確な検査の妨げになる恐れがありますので必ず本品を取り外して下さい。
- 本品を取り付けた車両を運転される方(第三者)には必ず上記注意事項をご説明して頂くようお願い致します。

取付上のご注意

- 取付作業の際は安全上の為、必ずエンジンを停止させ、バッテリーのアース端子を外して下さい。但し、その場合はラジオや時計等のメモリー内容が消えてしまう可能性があります。消えてしまうと困るメモリーの内容は、バッテリーのアース端子を外す前に必ずメモ等をとり取付完了後、再度入力して下さい。又、エンジンキーの位置が ACC 等で作業を行うと FreeTVing が認識されず、正常に作動しない恐れがあります。
- 車両側のパネル及び製品、部品等を取り外す時、キズ付け、破損及びビス等の紛失に注意して作業を行って下さい。
- コネクターの脱着は、ロックピンを確実に押して行って下さい。無理な力を加えた場合、コネクターが破損する恐れがあります。
- 取付終了後に動作テストを行う時は、助手席の方が操作を行い、運転席の方は安全上の為、絶対にテストを行わないで下さい。

部品構成

FreeTVing 本体	×	①
両面テープ	×	①
取扱説明書		
取付説明書		
保証書		

ご使用方法

FreeTVing 本体　スイッチ選択方法

このシステムには、取付時にスイッチの選択（N･T）が必要です。下記のいずれかのTVユニットであるか、ご確認の上、切り替えて下さい。

スイッチ N 側　･･･　ナビゲーション内蔵タイプ

スイッチ T 側　･･･　ナビゲーション別体タイプ

注意　スイッチの選択を間違えた場合、次の症状になりますので、ご注意下さい。

1. **ナビゲーション内蔵タイプの車両に T 側で使用した場合、走行中に TV は映りますが、ナビゲーションの自車位置等に誤差が生じます。**
2. **ナビゲーション別体タイプの車両に N 側で使用した場合、走行するとTVが映りません。**

製造･販売元　フジ電機工業株式会社

本社
〒534-0025　大阪市都島区片町1丁目6番16号
TEL06-6358-4409　FAX06-6358-1880
サービスセンター
〒669-4132　兵庫県丹波市春日町野村530
TEL0795-74-2177　FAX0795-74-2187
URL　http://www.fuji-denki.co.jp
ｱﾄﾞﾚｽ　bullcon@fuji-denki.co.jp

取り付け方法

① バッテリーのアース端子を外します。
② 車両のテレビ本体を取り外します。
③ テレビ本体裏側の 5P コネクターを引き抜き、それぞれその間に FreeTVing のコネクターを割り込ませます。
※ ディーラーオプションの一部機種ではテレビ本体裏側の中継ハーネスへの接続になります。
対象機種:トヨタディーラーオプション 2012 年モデル （NHBA-W62G NHBA-X62G）
ダイハツディーラーオプション 2014 年モデル 2015 年モデル 2016 年モデル 2017 年モデル

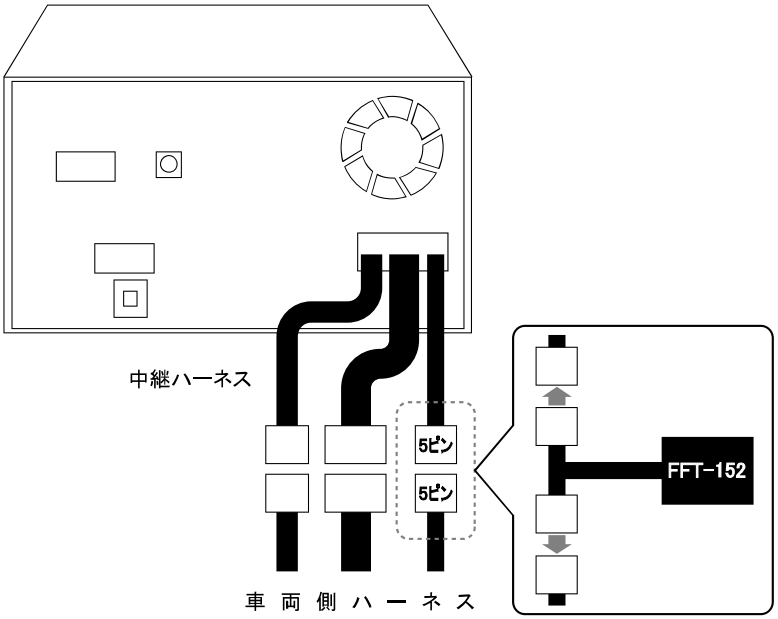

④ 取付車両又は取付機種を別紙で確認し、FreeTVing 本体スイッチの N・T 設定を行います。
（FreeTVing 本体スイッチは見える所に設置しなくても問題ございません。）

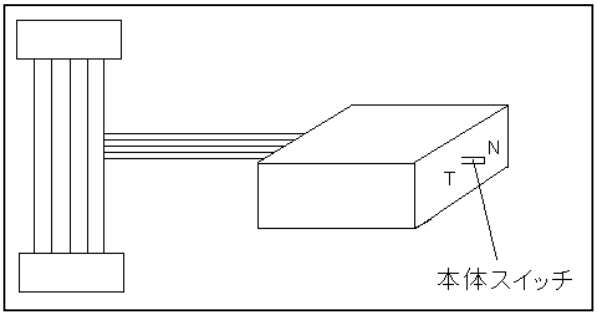

⑤ クワ型アース端子をボディアースに接続します。
⑥ バッテリーのアース端子を接続します。
⑦ 走行テストを行い、走行中にテレビが映ることを確認します。
⑧ 確認後、テレビ本体及び取り外したパネル等を元通りに戻して作業終了です。

トヨタメーカーオプション （N側で使用する車種）

	車名	年式	型式
ア	アレックス(CDナビ)	H14/9 ～ H18/10	NZE121.124
	アレックス	H14/9 ～ H18/10	特別仕様車(Wiseセレクションナビスペシャル)
	イスト(CD・DVDナビ)	H14/5 ～ H19/7	NCP60.61.65
	イスト(DVDナビ)	H19/8 ～ H28/4	NCP110.115 ZSP110
	イプサム	H11/10 ～ H13/4	特別仕様車(メモリアルエディション等)
		H12/5 ～ H13/4	CXM10G SXM10G.15G
	ヴァンガード	H22/2 ～ H24/12	ACA33W.38W GSA33W
	ウィッシュ	H17/9 ～ H21/3	ANE10G.11W ZNE10G.14G
	ヴィッツ(CDナビ)	H17/2 ～ H19/8	KSP90 NCP91.95 SCP90
	ヴィッツ(HDDナビ)	H17/12 ～ H22/12	KSP90 NCP91.95 SCP90
	Will CYPHA	H14/10 ～ H17/7	NCP70.75
	オーパ(CD・DVDナビ)	H12/5 ～ H17/4	ACT10 ZCT10.15
カ	ガイア	H11/10 ～ H13/4	特別仕様車(ナビエディション等)
		H12/5 ～ H13/4	CXM10G SXM10G.15G
	カムリセダン	H18/2 ～ H20/12	ACV40.45
	カリーナ	H13/1 ～ H13/11	特別仕様車(Siマイロード Tiマイロード)
	カローラアクシオ	H19/5 ～ H20/10	NZE141.144
	カローラスパシオ(CDナビ)	H14/5 ～ H19/6	NZE121N. ZZE122N.124N
	カローラセダン(CDナビ)	H12/8 ～ H18/9	CE121 NZE120.121.124 ZZE122.124
	カローラセダン(CDナビ)	H14/9 ～ H18/9	特別仕様車(リミテッドナビスペシャル)
	カローラフィールダー(CDナビ)	H12/8 ～ H18/9	CE121G NZE121G.124G ZZE122G.123G.124G
	カローラフィールダー(CDナビ)	H14/9 ～ H18/9	特別仕様車(リミテッドナビスペシャル)
	カローラランクス(CDナビ)	H14/9 ～ H18/10	NZE121.124
	カローラランクス(CDナビ)	H14/9 ～ H18/10	特別仕様車(リミテッドナビスペシャル)
	コロナプレミオ	H13/6 ～ H13/11	特別仕様車(リミテッドナビパッケージ)
サ	サクシードバン	H17/8 ～ H26/8	NCP51V.55V
	サクシードワゴン	H17/8 ～ H25/10	NCP58G.59G
	シエンタ(DVD・HDDナビ)	H18/5 ～ H22/10	NCP81G.85G
タ	タウンエースノア	H11/10 ～ H13/10	特別仕様車(メモリアルエディション等)
		H12/9 ～ H13/10	CR40G.50G SR40G.50G
ナ	ナディア(CDナビ)	H13/1 ～ H15/7	特別仕様車(ナビバージョン)
ハ	ﾊｲｴｰｽｺﾐｭｰﾀｰ(CD・DVDナビ)	H16/8 ～ H22/7	KDH222B.227B TRH223B.228B
	ハイエースバン(CD・DVDナビ)	H16/8 ～ H22/7	KDH200K.200V.205V.220K.225K TRH200K.200V.221K.226K
	ﾊｲｴｰｽﾜｺﾞﾝ(CD・DVDナビ)	H16/8 ～ H22/7	TRH214W.219W.224W.229W
	ハイラックスサーフ	H12/7 ～ H14/9	KZN185W RZN180W.185W VZN185W
	パッソ(CDナビ)	H16/6 ～ H18/12	KGC10.15 QNC10
	パッソ(DVD・HDDナビ)	H19/1 ～ H22/1	KGC10.15 QNC10
	bB(CD・DVDナビ)	H12/2 ～ H17/12	NCP30.31.35
	bB	H14/6 ～ H15/4	特別仕様車(ナビスペシャル)
	bB(DVD・HDDナビ)	H18/1 ～ H28/7	QNC20.21.25
	ファンカーゴ(CD・DVDナビ)	H11/8 ～ H16/3	NCP20.21.25
	プロボックスバン	H17/8 ～ H26/8	NCP50V.51V.52V.55V NLP51V
	プロボックスワゴン	H17/8 ～ H25/10	NCP58G.59G
	ベルタ(DVD・HDDナビ)	H17/12 ～ H24/6	KSP92 NCP96 SCP92
	ポルテ(DVDナビ)	H17/12 ～ H22/7	NNP10.11.15
ラ	ライトエースノア	H11/10 ～ H13/10	特別仕様車(メモリアルエディション等)
		H12/9 ～ H13/10	CR40G.50G SR40G.50G
	RAV4	H12/5 ～ H17/10	ACA20W.21W ZCA25W.26W
	ラウム	H11/8 ～ H15/4	EXZ10.15
	ラッシュ	H18/1 ～ H22/6	J200E J210E
	ﾚｼﾞｱｽｴｰｽﾊﾞﾝ(CD・DVDナビ)	H16/8 ～ H22/7	KDH200K.200V.205V.220K.225K TRH200K.200V.221K.226K

トヨタディーラーオプション （N側で使用する機種）

2000年モデル	NKT-D50S NKT-W50S NMP-D50M NMP-W50M NMT-D50M NMT-W50M
2001年モデル	NCN-D51 NCN-W51 NDP-D51R NDP-W51R NKP-D51 NKP-W51 NKT-D51 NKT-W51 NMCN-D51M NMCN-W51M NMCT-D51 NMCT-W51 NMT-D51 NMT-D51M NMT-W51 NMT-W51M
2002年モデル	NCKT-D52 NCKT-W52 NCMT-D52 NCMT-W52 ND3A-D52A ND3A-W52A ND3N-D52 ND3N-W52 ND3T-D52M ND3T-W52M ND3T-D52V ND3T-W52V NDDP-D52R NDDP-W52R NDKT-D52 NDKT-W52 NVN-D52
2003年モデル	NCMT-D53 NCMT-W53 ND3A-W53A ND3N-D53 ND3N-W53 NDCT-D53 NDCT-W53 NDCT-W53E NDDP-W53R NHDT-W53 NHDT-W53M NVN-D53 GCN-W53
2004年モデル	ND3A-W54A ND3T-D54 ND3T-W54 NDCN-D54 NDCN-W54 NDCT-W54E NHCT-D54 NHCT-W54 NHDT-W54V
2005年モデル	ND3T-W55 NDCN-D55 NDCN-W55 NDDA-W55 NH3T-W55 NHDT-W55 NHXT-W55V
2006年モデル	ND3T-W56 NDDA-W56 NDDN-W56 NH3T-W56 NHDN-W56 NHDN-W56G NHDP-W56S NHXT-W56D
2007年モデル	NDDN-W57 NH3N-W57 NHDA-W57G NHDP-W57S NHDT-W57 NHDT-W57D NHZN-W57
2008年モデル	NDDN-W58 NH3N-W58 NH3N-W58G NHDT-W58 NHDT-W58G NHZA-W58G NHZP-W58S NHZT-W58 NHZT-W58G
2009年モデル	NHDT-W59 NHDT-W59G NHZA-W59G NHZN-W59G NSCN-W59C NSDN-W59 NSDT-W59
2010年モデル	NHZA-W60G NHZN-W60G NHDT-W60G NSCN-W60 NSDN-W60 NSZD-W60 NSZT-W60
2011年モデル	NHZA-W61G NHZN-W61G NHZN-X61G NSCT-W61 NSDD-W61 NSZT-W61G
2012年モデル	NHBA-W62G NHBA-X62G NHZD-W62G NHZN-X62G NSZT-W62G NSLN-W62 NSZT-W62G NSZT-Y62G
2014年モデル	NSCP-W64 NSZA-X64T NSZN-W64T NSZT-W64 NSZT-Y64T NSZT-YA4T NSZT-ZA4T DSZT-YB4Y（MIRAI専用） DSZT-YC4T（プリウス5#専用）
2016年モデル	NSCD-W66 NSZN-Z66T NSZT-W66T NSZT-Y66T

※NSCP-W64に関して、【車速センサーが接続されていません。】と表示されますが、異常ではありません。
　暫くすると表示は消えます。

ダイハツメーカーオプション （N側で使用する車種）

	車名	年式	型式
ア	アトレー	H12/7 ～ H17/4	S220G S230G
	アトレー7	H12/7 ～ H16/12	S221G S231G
	アルティス	H18/2 ～ H20/12	ACV40N ACV45N
カ	キャストアクティバ	H27/9 ～	LA250S LA260S
	キャストスタイル	H27/9 ～	LA250S LA260S
	キャストスポーツ	H27/10 ～	LA250S LA260S
	クー（DVD・HDDナビ）	H18/5 ～ H22/7	M401S M402S M411S
サ	ソニカ	H18/6 ～ H19/8	L405S L415S
タ	タント	H23/12 ～ H25/9	L375S L385S
	タント（カスタム含む）	H25/11 ～	LA600S LA610S
	タント（カスタム含む）	H26/5 ～ H26/10	特別仕様車（スマートセレクションSN・スマートセレクションSA&SN）
	タントエグゼ	H23/12 ～ H26/10	L455S L465S
	デルタワゴン	H12/12 ～ H13/10	CR40N CR50N SR40N SR50N
ハ	パイザー	H10/7 ～ H14/8	G301G G303G G311G
	ビーゴ	H18/1 ～ H22/6	J200G J210G
	ブーン（カスタム含む）	H19/1 ～ H22/1	M300S M301S M310S
マ	ミラココア	H24/4 ～ H26/8	L675S L685S
	ミラココア	H26/5 ～ H26/8	特別仕様車（スマートセレクションSN・スマートセレクションSA&SN）
	ミラココア	H27/4 ～	
	ムーヴ（カスタム含む）	H22/12 ～ H26/11	LA100S LA110S
	ムーヴ（カスタム含む）	H26/5 ～ H26/11	特別仕様車（スマートセレクションSN・スマートセレクションSA&SN）
	ムーヴ（カスタム含む）	H26/12 ～	LA150S LA160S
	ムーヴカスタム	H18/10 ～ H20/12	L175S
	ムーヴコンテ	H23/9 ～	L575S L585S
	ムーヴコンテ（カスタム含む）	H26/5 ～ H27/3	特別仕様車（スマートセレクションSN・スマートセレクションSA&SN）

ダイハツディーラーオプション （N側で使用する機種）

2001年モデル	NDP-D51R NKT-D51 NMCT-D51 NMT-D51
2002年モデル	NCKT-D52 NCMT-D52 ND3N-D52 NDKT-D52 NVN-D52
2003年モデル	NCMT-D53 ND3N-D53 ND3N-W53 NDCT-D53 NDCT-W53 NHDT-W53 NHDT-W53M NVN-D53
2004年モデル	ND3T-D54 ND3T-W54 NDCN-D54 NDCN-W54 NHCT-D54 NHCT-W54 NHDT-W54V
2005年モデル	ND3T-W55 NDCN-D55 NDCN-W55 NH3T-W55 NHDT-W55 NHXT-W55V
2006年モデル	ND3T-W56 NDDA-W56 NDDN-W56 NH3T-W56 NHDN-W56G NHDP-W56S NHXT-W56D
2007年モデル	ND3T-W57 NDDN-W57 NH3N-W57 NHDA-W57G NHDT-W57 NHDT-W57D NHZN-W57
2008年モデル	NDDN-W58 NH3N-W58 NHDT-W58 NHZA-W58G NHZN-W58 NHZP-W58S
2009年モデル	NHDT-W59G NHZA-W59G NHZN-W59 NSCT-W59
2010年モデル	NHZA-W60G NSCT-D60 NSCT-W60 NSZN-W60 NSZT-W60D
2011年モデル	NHZN-W61GD NSCT-W61 NSZN-W61
2012年モデル	NHZN-W62GD NSCT-W62 NSZN-W62
2013年モデル	NSZA-W63GD NSZN-W63D
2014年モデル	NMCK-D64D NMCK-W64D NMZP-W64D NSZM-W64D NSZN-W64D NSZN-W64DB NSZP-D64D NSZP-W64D
2015年モデル	NMCK-D65D NMCK-W65D NSZM-W65D NSZN-W65D NSZN-W65DB（Move） NSZN-W65DB（Tanto） NSZN-W65DB（WAKE） NSZP-D65D NSZP-W65DE NSZP-W65DF
2016年モデル	NMCK-W66D NMZM-W66D NSZN-W66D NSZN-X66D-C1（CAST） NSZN-X66D-M1（Move） NSZN-X66D-M2（Move） NSZN-X66D-T1（Tanto） NSZN-X66D-T2（Tanto） NSZN-X66D-T3（Tanto） NSZN-X66D-W1（WAKE） NSZP-W66DE NSZP-W66DF
2017年モデル	ALPNM-ZYX9D NMZK-W67D NMZM-W67D NSZN-W67D NSZN-X67D NSZP-W67D NSZP-X67D

機種によってはパーキングブレーキアラーム機能により、TV画面に「パーキングブレーキをご確認下さい」と
表示される場合がありますので、ナビゲーション本体の設定でこの機能を停止して下さい。

トヨタメーカーオプション （T側で使用する車種）

	車名	年式	型式
ア	アイシス	H16/9 ～ H17/11	ANM10G.10W.15G.15W ZNM10G.10W
	アリオン	H17/1 ～ H19/5	AZT240 NZT240 ZZT240.245
	アルファード	H14/5 ～ H17/4	ANH10W.15W MNH10W.15W
	アルファードハイブリッド	H15/8 ～ H17/4	ATH10W
	アレックス（DVDナビ）	H14/9 ～ H18/10	NZE121.124 ZZE122.123.124
	イプサム	H13/5 ～ H21/12	ACM21W.26W
	ウィッシュ	H15/1 ～ H17/8	ANE10G.11W ZNE10G.14G
	ウィンダム	H11/8 ～ H13/7	MCV20.21
		H13/8 ～ H18/2	MCV30
	ヴォクシー	H13/11 ～ H17/7	AZR60G.65G
	エスティマ	H12/1 ～ H17/12	ACR30W.40W MCR30W.40W
	エスティマハイブリッド	H13/6 ～ H17/12	AHR10W
カ	ガイア	H13/5 ～ H16/8	ACM10G CXM10G SXM15G
	カムリグラシア	H11/8 ～ H13/9	MCV21W.25W SXV20W.25W
	カムリセダン	H11/8 ～ H13/9	MCV21 SXV20.25
		H13/10 ～ H18/1	ACV30.35
	カルディナ	H15/12 ～ H19/5	AZT241W.246W ST246W ZZT241W
	カローラスパシオ（DVDナビ）	H13/5 ～ H19/6	NZE121N ZZE122N.124N
	カローラセダン（DVDナビ）	H14/9 ～ H18/9	CE121 NZE120.121.124 ZZE122.124
	カローラフィールダー（DVDナビ）	H14/9 ～ H18/9	CE121G NZE121G.124G ZZE122G.123G.124G
	カローラランクス（DVDナビ）	H14/9 ～ H18/10	NZE121.124 ZZE122.123.124
	グランドハイエース	H11/8 ～ H14/4	KCH10W.16W VCH10W.16W
	グランビア	H11/8 ～ H14/4	KCH10W.16W VCH10W.16W
サ	シエンタ	H15/10 ～ H18/4	NCP81G.85G
タ	ツーリングハイエース	H11/8 ～ H14/4	KCH40W.46W RCH41W.47W
ナ	ナディア（DVDナビ）	H13/5 ～ H15/7	ACN10.10H SXN15.15H
	ノア	H13/11 ～ H17/7	AZR60G.65G
ハ	ハイラックスサーフ	H14/10 ～ H17/6	VZN210W.215W RZN210W.215W KDN215W
	プレミオ	H17/1 ～ H19/5	AZT240 NZT240 ZZT240.245
	ポルテ	H16/8 ～ H17/11	NNP10.11.15
マ	マークⅡクオリス	H11/8 ～ H13/12	MCV20W.21W.25W SXV20W.25W
ラ	ラウム	H15/5 ～ H18/11	NCZ20.25
	ランドクルーザープラド	H11/8 ～ H14/9	KDJ90W.95W KZJ90W.95W RZJ90W.95W VZJ90W.95W
	レジアス	H11/8 ～ H14/4	KCH40W.46W RCH41W.47W

ダイハツメーカーオプション （T側で使用する車種）

	車名	年式	型式
ア	アルティス	H12/3 ～ H13/8	SXV20N SXV25N
	アルティス	H13/9 ～ H18/1	ACV30N ACV35N

FreeTVing 本体スイッチ選択方法
このシステムには、取付時にスイッチの選択（N・T）が必要です。下記のいずれかのTVユニットであるか、ご確認の上、切り替えて下さい。

スイッチN側 ・・・ ナビゲーション内蔵タイプ

スイッチT側 ・・・ ナビゲーション別体タイプ

注意 スイッチの選択を間違えた場合、次の症状になりますのでご注意下さい。

1. ナビゲーション内蔵タイプの車両にT側で使用した場合、走行中にTVは映りますが、ナビゲーションの自車位置等に誤差が生じます。

2. ナビゲーション別体タイプの車両にN側で使用した場合、走行するとTVが映りません。