Free TVing 取扱説明書

〈FFT-165〉

ｾﾄﾞﾘｯｸ/ｸﾞﾛﾘｱ　H13/12～　Y34 系　ﾒｰｶｰﾅﾋﾞ付き車両
ﾌｪｱﾚﾃﾞｨZ　H14/8～　Z33 系
X-TRAIL　H15/6～　T30 系

この度は、フジ電機工業㈱の FreeTVing をお買い上げ頂きましてありがとうございます。このシステムは走行中も純正 TV を映すようにするための信号発生器です。御使用頂く前にこの説明書をよくお読みの上、正しくお使い下さい。なお取扱説明書は必ず大切に保管して下さい。

使用上のご注意

- この FreeTVing は、助手席及び後部座席の方にご利用頂く為に開発された商品です。運転される方は、安全上のため走行中は絶対に TV をご覧にならないで下さい。
- 走行中は、電波の受信が悪くなるため停車時に比べ画像が悪くなります。
- 車両の点検及び修理を依頼される場合は、正確な検査の妨げになる恐れがありますので必ず本品を取り外して下さい。
- 本品を取り付けた車両を運転される方(第三者)には必ず上記注意事項をご説明して頂くようお願い致します。

取付上のご注意

- エンジンを停止させ、バッテリーのアース端子を外して下さい。
- 車両側のパネル及び製品、部品等を取り外す時、キズ付け、破損及びビス等をなくさずに注意して行って下さい。
- コネクターの着脱は、ロックピンに注意して行って下さい。
- 取付終了後に動作テストを行う時は、助手席の方が操作を行い、運転席の方は安全上の為、絶対にテストを行わないで下さい。

セドリック/グロリア

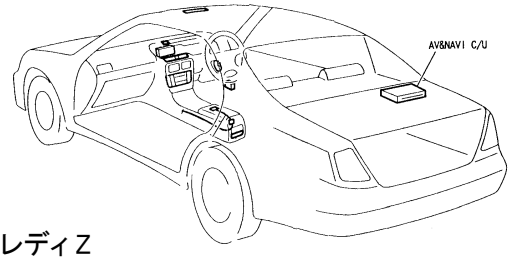

フェアレディZ

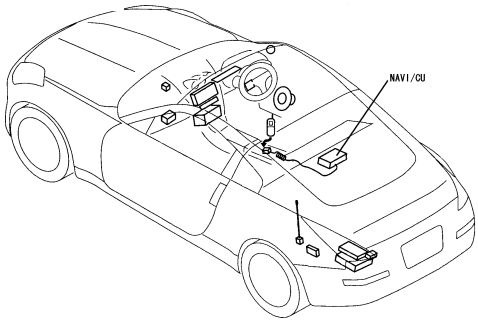

取付方法

セドリック/グロリア

① バッテリーのアース端子を外します。
② トランクルーム奥の内張りを外します。
③ トランクルーム中央右側に NAVI C/U があります。
④ NAVI C/U を固定しているビス 4 本を外します。
⑤ NAVI C/U 裏側の 24P(灰色)コネクタに FreeTVing のコネクタをそれぞれその間に接続します。
⑥ クワガタアース端子をボディアースに接続します。
⑦ バッテリーのアース端子を接続し、TV が映ることを確認して下さい。
⑧ 取り外した逆の手順で元通り戻せば作業終了です。

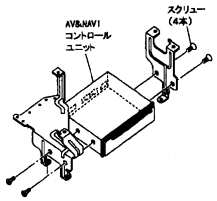

フェアレディZ

① バッテリーのアース端子を外します。
② 運転座席の後方に NAVI ユニットがありますので、NAVI ユニットを取り外します。(スクリュービス 4 本)
③ NAVI C/U を固定しているビス 4 本を外します。
④ NAVI C/U 裏側の 24P(灰色)コネクタに FreeTVing のコネクタをそれぞれその間に接続します。
⑤ クワ型アース端子をボディアースに接続します。
⑥ バッテリーのアース端子を接続し、TV が映ることを確認して下さい。
⑦ 取り外した逆の手順で元通り戻せば作業終了です。

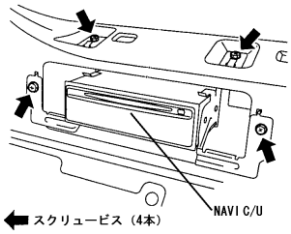

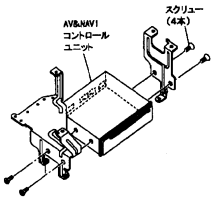

〒534-0025 大阪市都島区片町 1 丁目 6 番 16 号
フジ電機工業株式会社
TEL 06-6358-4409 FAX 06-6358-1880
ｻｰﾋﾞｽ TEL 0795-74-2177 FAX 0795-74-2187
URL http://www.fuji-denki.co.jp

150701

X-TRAIL

① バッテリーのアース端子を外します。

② 助手席のグローブボックスを開け、内側からグローブボックスピンを外します。

③ 助手席のグローブボックスカバーを外します。（スクリュー6 本）

④ 樹脂爪及び樹脂クリップのかん合を外し、手前に引いてアッパーグローブボックスを外します。

⑤ NAVI C/U を固定しているスクリュー4 本を外します。

⑥ NAVI C/U 裏側の 24P（灰色）コネクタに FreeTVing のコネクタをそれぞれその間に接続します。

⑦ クワ型アース端子をボディアースに接続します。

⑧ バッテリーのアース端子を接続し、TV が映ることを確認して下さい。

⑨ 取り外した逆の手順で元通り戻せば作業終了です。

②

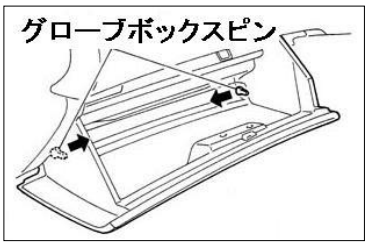

③

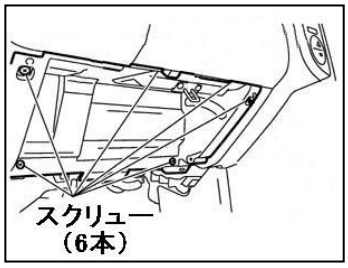

④

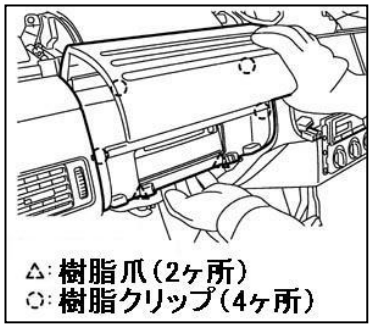
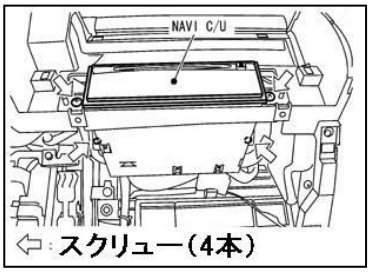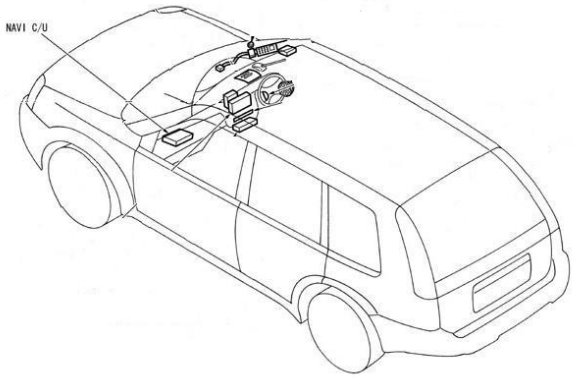
⑤