Free TVing 〈FFT-174〉
取扱説明書

この度は、フジ電機工業㈱のFreeTVingをお買い上げ頂きましてありがとうございます。このシステムは走行中も純正TVを映すようにするための信号発生器です。御使用頂く前にこの説明書をよくお読みの上、正しくお使い下さい。なお取扱説明書は必ず大切に保管して下さい。

適合車種
HONDA ディーラーオプション
VXD-049MC　　VXD-049C

使用上のご注意

運転者が走行中 TV 及びカーナビ画面を注視することは、道路交通法で禁じられています。
(道路交通法第 71 条)
しかし、助手席及び後部座席の方が走行中 TV 及びカーナビの画面を注視することは、法律上なんら問題ありません。

- この FreeTVing は、助手席及び後部座席の方にご利用頂く為に開発された商品です。運転される方は、安全上のため走行中は絶対に TV をご覧にならないで下さい。
- 走行中は、電波の受信が悪くなるため停車時に比べ画像が悪くなります。
- 車両の点検及び修理を依頼される場合は、正確な検査の妨げになる恐れがありますので必ず本品を取り外して下さい。
- 本品を取り付けた車両を運転される方(第三者)には必ず上記注意事項をご説明して頂くようお願い致します。

部品構成

FreeTVing 本体	×	①
両面テープ	×	①
取扱説明書	×	①
取扱・取付説明書	×	①
保証書	×	①
ユーザー登録はがき	×	①

取付上のご注意

エンジンを停止させ、バッテリーのアース端子を外して下さい。但し、その場合はラジオや時計等のメモリー内容が消えてしまう可能性があります。消えてしまうと困るメモリーの内容は、バッテリーのアース端子を外す前に必ずメモ等をとり取付完了後、再度入力して下さい。

車両側のパネル及び製品、部品等を取り外す時、キズ付け、破損及びビス等をなくさずに注意して行って下さい。

コネクターの着脱は、ロックピンに注意して行って下さい。

取付終了後に動作テストを行う時は、助手席の方が操作を行い、運転席の方は安全上の為、絶対にテストを行わないで下さい。

〒534-0025 大阪市都島区片町 1 丁目 6 番 16 号
フジ電機工業株式会社
TEL 06-6358-4409 FAX 06-6358-1880
ｻｰﾋﾞｽ TEL 0795-74-2177 FAX 0795-74-2187

150804

取付方法

① バッテリーのアース端子を外します。

② 車輌側の TV ユニットを外します。

③ TV 本体裏側の 12P コネクターを FreeTVing のコネクターにそれぞれその間に差し込みます。

④ クワ型アース端子をボディアースに接続します。

⑤ バッテリーのアース端子を接続し、走行テストを行い TV が映ることを確認します。

⑥ 確認後、取り外した逆の手順で元通りに戻せば作業終了です。
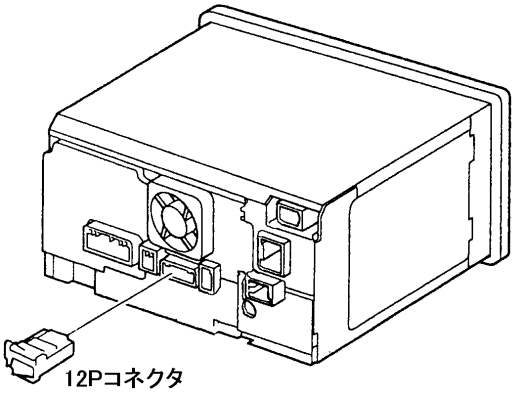
VXD-049MC・VXD-049C