Free TVing 〈FFT-176〉
取扱説明書

この度は、フジ電機工業㈱のFreeTVingをお買い上げ頂きましてありがとうございます。このシステムは走行中も純正TVを映すようにするための信号発生器です。御使用頂く前にこの説明書をよくお読みの上、正しくお使い下さい。なお取扱説明書は必ず大切に保管して下さい。

適合車種
グランディス　NA4W　H15/5～

使用上のご注意

運転者が走行中 TV 及びカーナビ画面を注視することは、道路交通法で禁じられています。
(道路交通法第 71 条)
しかし、助手席及び後部座席の方が走行中 TV 及びカーナビの画面を注視することは、法律上なんら問題ありません。

- この FreeTVing は、助手席及び後部座席の方にご利用頂く為に開発された商品です。運転される方は、安全上のため走行中は絶対に TV をご覧にならないで下さい。
- 走行中は、電波の受信が悪くなるため停車時に比べ画像が悪くなります。
- 車両の点検及び修理を依頼される場合は、正確な検査の妨げになる恐れがありますので必ず本品を取り外して下さい。
- 本品を取り付けた車両を運転される方(第三者)には必ず上記注意事項をご説明して頂くようお願い致します。

取付上のご注意

エンジンを停止させ、バッテリーのアース端子を外して下さい。但し、その場合はラジオや時計等のメモリー内容が消えてしまう可能性があります。消えてしまうと困るメモリーの内容は、バッテリーのアース端子を外す前に必ずメモ等をとり取付完了後、再度入力して下さい。

車両側のパネル及び製品、部品等を取り外す時、キズ付け、破損及びビス等をなくさずに注意して行って下さい。

コネクターの着脱は、ロックピンに注意して行って下さい。

取付終了後に動作テストを行う時は、助手席の方が操作を行い、運転席の方は安全上の為、絶対にテストを行わないで下さい。

取付作業を行う場合は、必ずエンジンキーを OFF の状態にして作業を行って下さい。ACC 等で作業を行うと FreeTVing が正常に作動しない恐れがあります。

部品構成

FreeTVing 本体	×	①
切替スイッチ	×	①
両面テープ	×	①
取扱説明書	×	①
取扱・取付説明書	×	①
保証書	×	①

ご使用方法

本製品には、切替スイッチが付いており、スイッチの LED 部で走行中の TV の状態が確認できるようになっております。

LED 点灯 ： 走行中 TV をご覧になれます。

注意 LED 部が点灯の状態では下記の機能・項目が使用できなくなります。予めご了承下さい。

〈機能〉
ノーズビューカメラ　リヤビューカメラ
〈項目〉
走行情報　環境情報　メンテナンス　アクセサリー　等

LED 消灯 ： ノーマル状態に戻ります。

ご注意

スイッチ点灯時エンジンを停止し、再度エンジンを始動させるとスイッチは消灯に切り替わり、ノーマル状態になります。

〒534-0025 大阪市都島区片町 1 丁目 6 番 16 号
フジ電機工業株式会社
TEL 06-6358-4409 FAX 06-6358-1880
ｻｰﾋﾞｽ TEL 0795-74-2177 FAX 0795-74-2187

150930

グランディス取付方法

① バッテリーのアース端子を外します。

重要 イグニッションキーが ON の状態でコネクターの脱着を行うと、エラー画面が表示され、車両側のコンピューターにエラー履歴が残ってしまいますので、必ずバッテリーのアース端子を外した上で作業を進めて下さい。

② トレイのフタを開け、スクリューキャップを外します。（4 ヶ所）（図 1）

③ トレイを取り外します。（スクリュー4 本、クリップ 4 ヶ所）（図 2）

④ マルチセンターディスプレイ裏側の 16P コネクターを引き抜き、それぞれその間に FreeTVing のコネクターを差し込みます。

⑤ バッテリーのアース端子を接続します。

⑥ 走行テストを行い、スイッチの LED 部が点灯している状態で TV が映ることを確認して下さい。
又、スイッチを切り替え LED 部が消灯した状態で TV が映らないことを確認して下さい。

⑦ 確認後、切替スイッチを操作しやすい適当な場所に両面テープで固定して下さい。

⑧ 取り外した逆の手順で元通りに戻せば作業終了です。

図 1

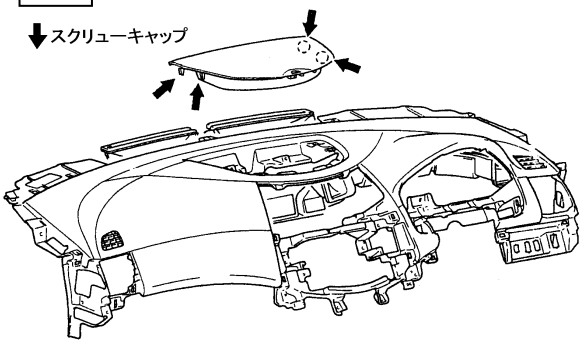
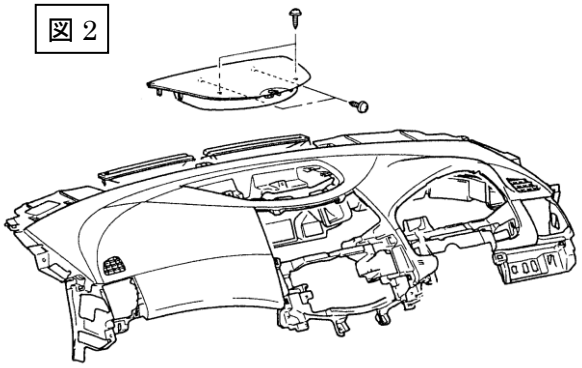
図 2