LEDスイッチ/サービスホールスイッチ(トヨタA/トヨタC)寸法図

LEDスイッチ寸法図
≪SW-BL001/単色/1LEDタイプ≫

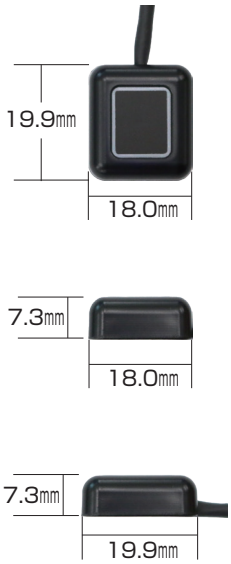

発光リング部に切り欠きがありません。

点灯色(青)

≪ご注意≫
本製品は
・LEDスイッチ(複色点灯)
・SW-PTC02(トヨタC/複色点灯)
を使用する製品にはご使用いただけません。
・FreeTVing CTN-107AS/108AS/111AS
を除くCTNシリーズ製品には使用できません。

LEDスイッチ寸法図
≪SW-BL002/複色/2LEDタイプ≫

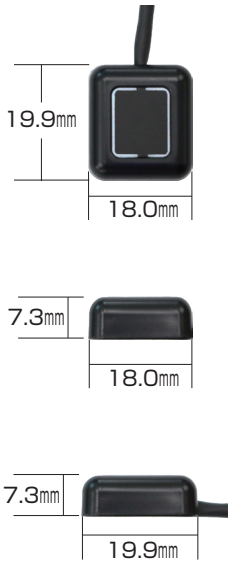

発光リング部に切り欠きがあります。

点灯色(赤/緑/橙)

≪ご注意≫
本製品は
・LEDスイッチ(青単色点灯)
・SW-PTA01(トヨタA/青単色点灯)
・SW-PTC01(トヨタC/青単色点灯)
を使用する製品にはご使用いただけません。
・FreeTVing MS-### シリーズ、CTN-107AS/108AS/111AS には使用できません。

サービスホールスイッチ寸法図(トヨタAタイプ)≪SW-PTA01/単色/1LEDタイプ≫

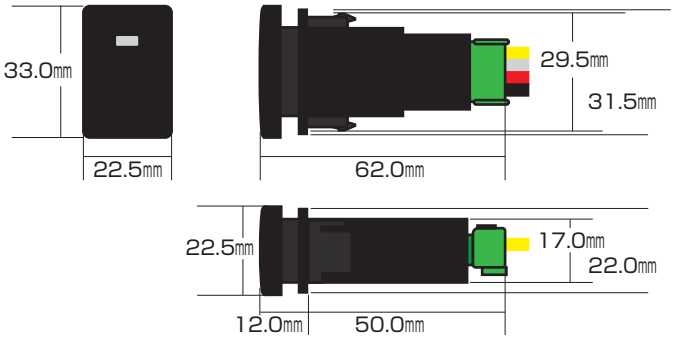

点灯色(青)

≪ご注意≫
本製品は
・LEDスイッチ(複色点灯)
・SW-PTC02(トヨタC/複色点灯)
を使用する製品にはご使用いただけません。
・FreeTVing CTN-107AS/108AS/111AS
を除くCTNシリーズ製品には使用できません。

サービスホールスイッチ寸法図(トヨタCタイプ)≪SW-PTC01/単色/1LEDタイプ≫

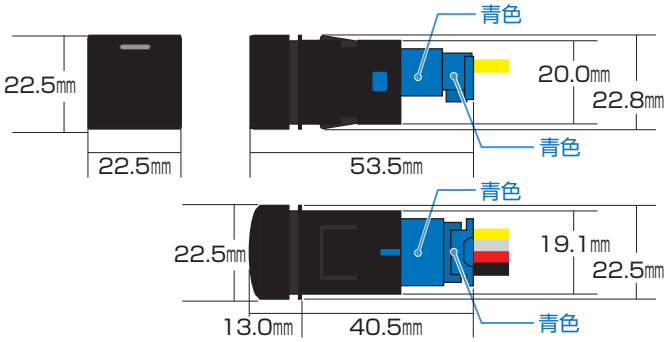

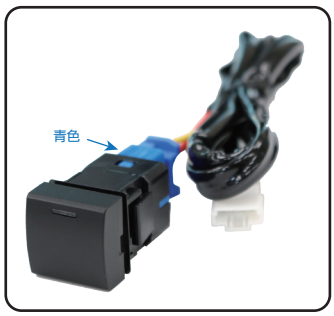

点灯色(青)

≪ご注意≫
本製品は
・LEDスイッチ(複色点灯)
・SW-PTC02(トヨタC/複色点灯)
を使用する製品にはご使用いただけません。
・FreeTVing CTN-107AS/108AS/111AS
を除くCTNシリーズ製品には使用できません。

サービスホールスイッチ寸法図(トヨタCタイプ)≪SW-PTC02/複色/2LEDタイプ≫

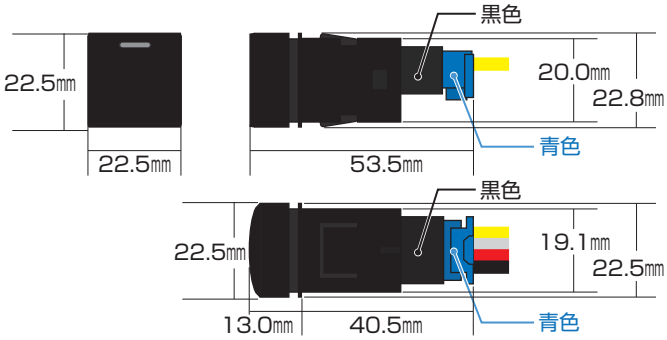

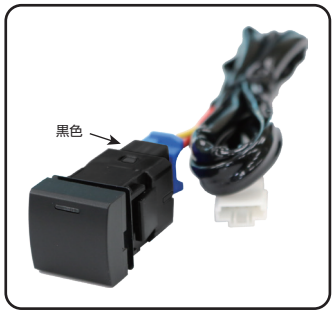

点灯色(赤/緑/橙)

≪ご注意≫
本製品は
・LEDスイッチ(青単色点灯)
・SW-PTA01(トヨタA/青単色点灯)
・SW-PTC01(トヨタC/青単色点灯)
を使用する製品にはご使用いただけません。
・FreeTVing MS-### シリーズ、CTN-107AS/108AS/111AS には使用できません。