イモビカッターガード　TP-IM80　OBDⅡ　コネクタ形状・サイズ詳細

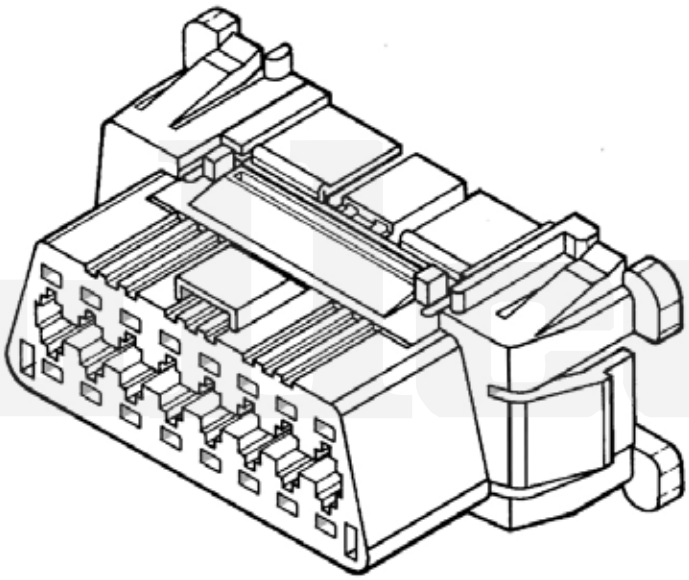

個人・商用に関わらずコネクタ画像の無断使用・転載を禁じます。

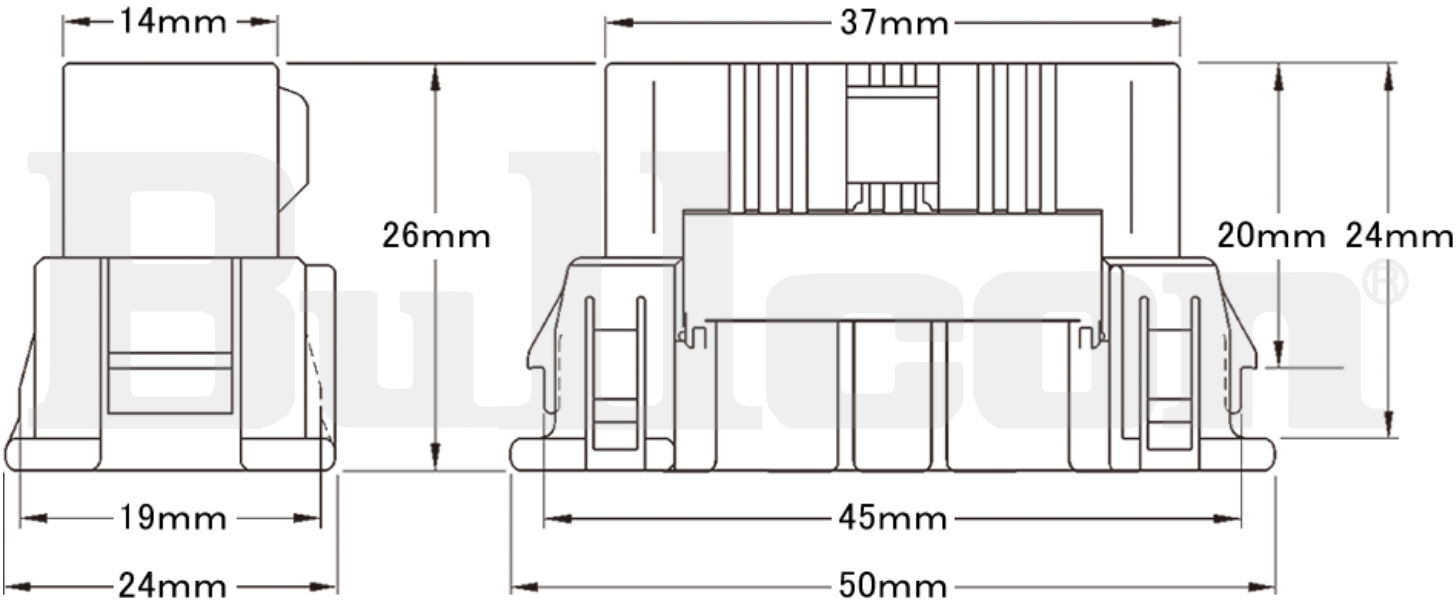

個人・商用に関わらずコネクタ画像の無断使用・転載を禁じます。

Copyright© FUJI DENKI All Right Reserved.