車速感応式ドアロックシステム　ＳＤＬ－１１０ 取付資料					管理番号
メーカー	ダイハツ	車種	ＹＲＶ　Ｍ２００系	年式	Ｈ１２年８月～

必要なオプションパーツ	無し

配線名称	配線場所	コネクタ色	ピン数	線色	備考
Ｐシフト	トランスミッションコンピュータ　コネクタ内	灰	26	17番　緑/黒	※１
Ｌ端子	コンビネーションメータ裏コネクタ内				※２
車速信号	トランスミッションコンピュータ　コネクタ内	灰	16	10番　赤/黒	※１
ロック	運転席足元右側キックパネル内		6	1番　青/白	※３
アンロック	〃		〃	3番　青	〃

※「プラス制御車」になります。付属のリレーユニットを使用します。

備考	
	※１　グローブボックス奥側下部にある「トランスミッションコントロールコンピュータにあります。 2ページ参照。 ※2　排気量により異なります。3ページ参照。 ※3　3～4ページ参照。

【注意事項】
本資料はメーカー配線図を基に資料を作成しておりますので参考資料としてご使用下さい。
マイナーチェンジ・グレードなどによりコネクタ、配線色などが実車と異なっている場合がございますので予めご了承ください。
本資料を基に製品を装着した際に起因する製品・車両などの故障・損害につきましては一切保証致しませんので予めご了承願います。

※　アイドリングストップシステム装着車、ハイブリッドシステム装着車は「L端子線」をIG電源もしくはACC電源に必ず接続してください。

Bullcon

トランスミッション コントロール コンピューター

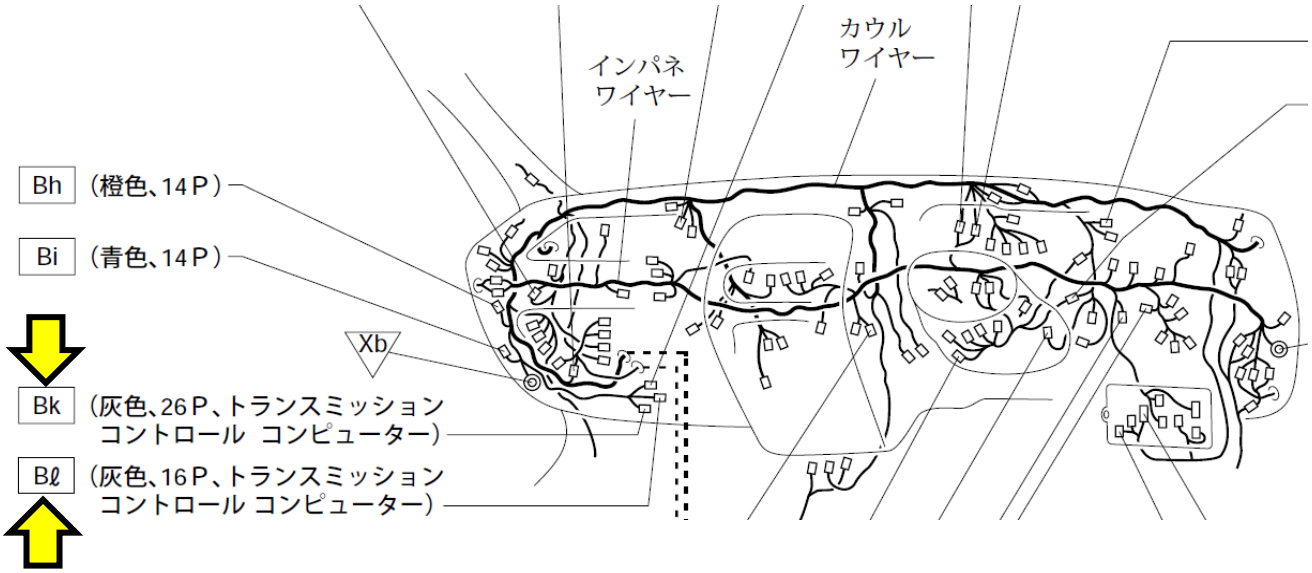

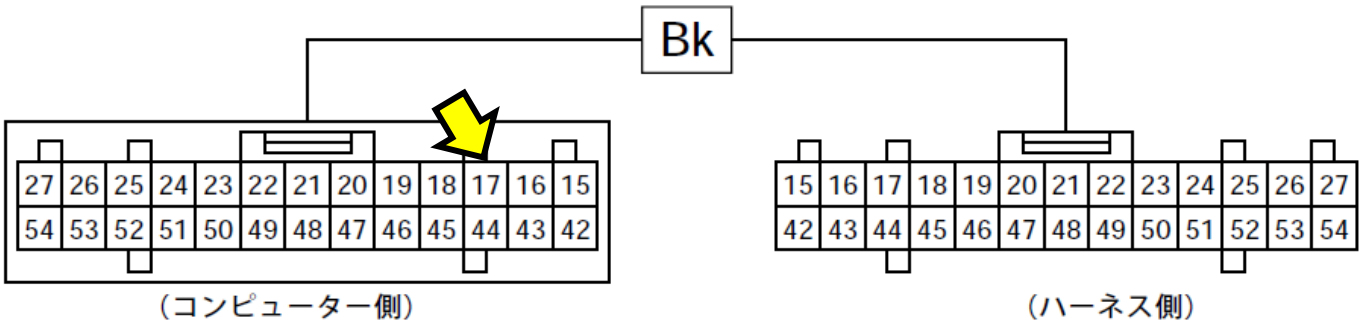

Pシフトポジション線　→　17番　緑/黒
（Pで0V、P以外で12V）

IG電源　→　26番　草色　もしくは　27番　草色

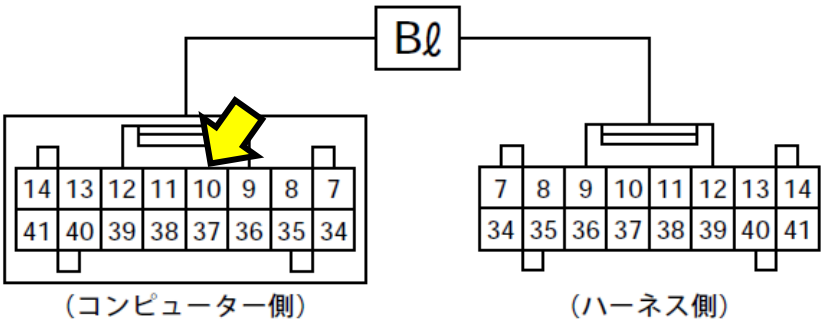

車速信号線　→　10番　赤/黒

L端子線の場所

【　排気量1000ccの場合　】

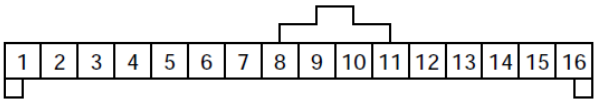

コンビネーションメーター裏側　灰色16Pコネクタ

L端子　→　8番　白/赤

【　排気量1300ccの場合　】

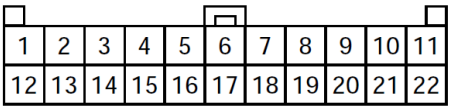

コンビネーションメーター裏側　22Pコネクタ

L端子　→　5番　白/赤

ロック・アンロック線の場所

運転席足元右側キックパネル内Gsコネクタにあります。

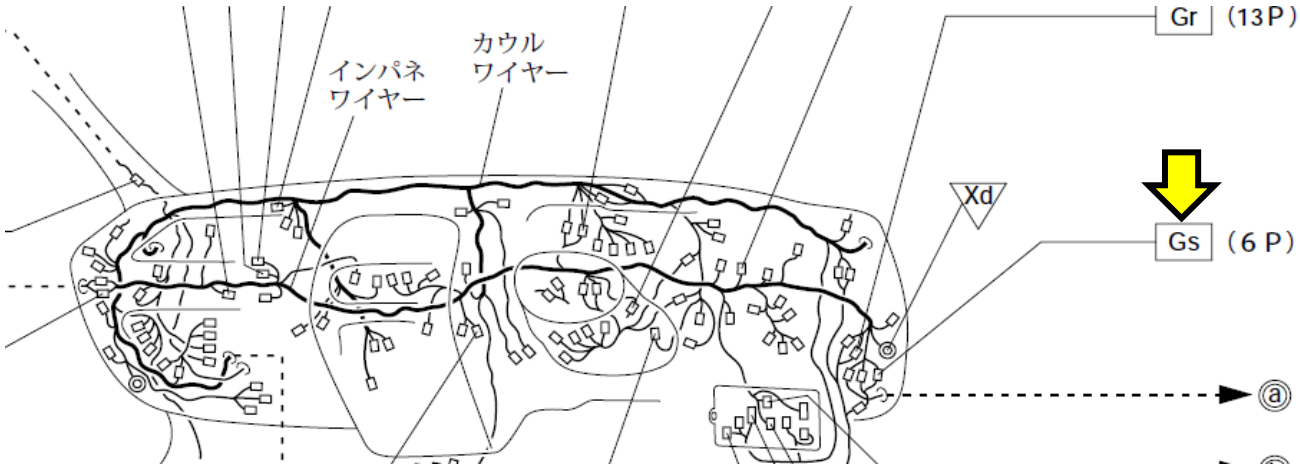

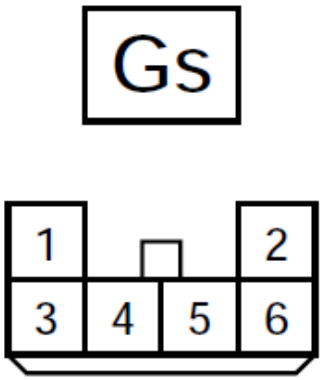

ロック　→　1番　青/白

アンロック　→　3番　青

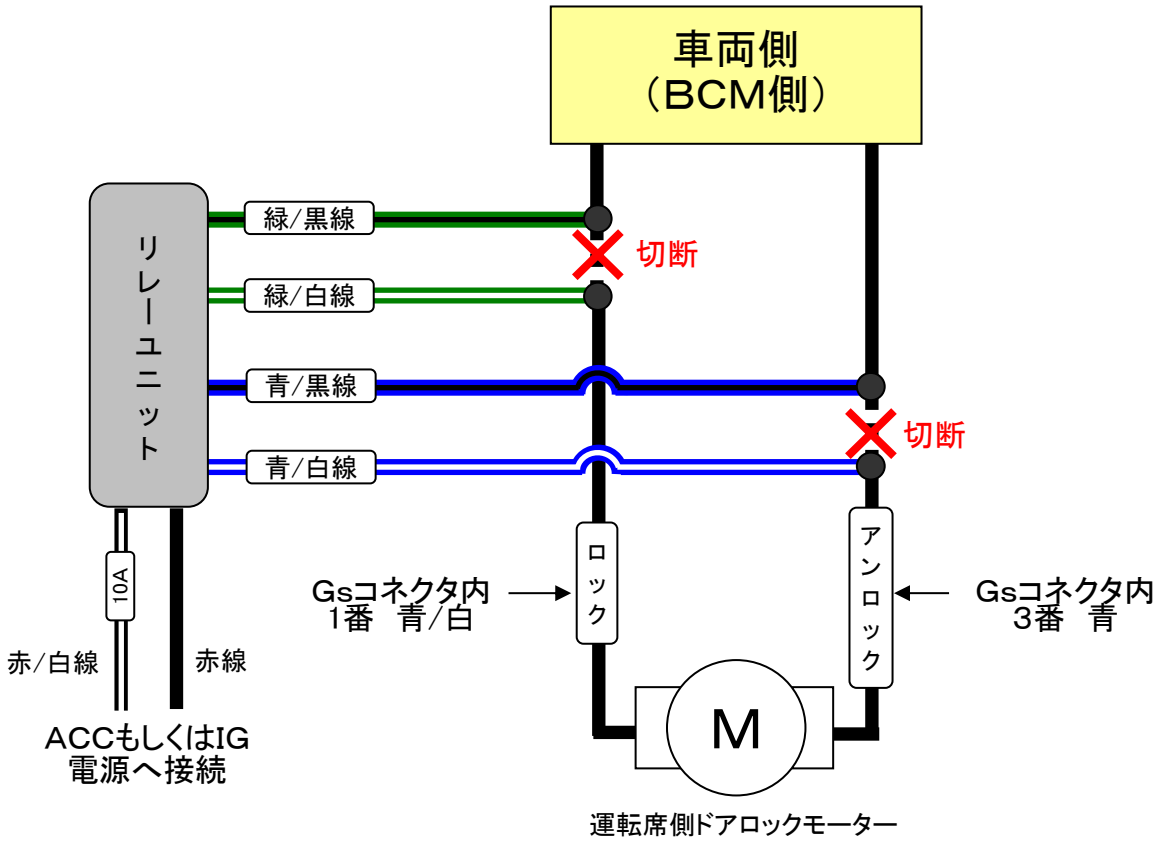
車両側
（BCM側）
リレーユニット
緑/黒線
緑/白線
青/黒線
青/白線
切断
切断
10A
赤/白線
赤線
ACCもしくはIG
電源へ接続
Gsコネクタ内
1番　青/白
ロック
アンロック
Gsコネクタ内
3番　青
M
運転席側ドアロックモーター