車速感応式ドアロックシステム　ＳＤＬ－１１０　取付資料					管理番号
メーカー	スズキ	車種	バレーノ　ＷＢ32Ｓ	年式	２０１６年３月～

必要なオプションパーツ	無し

配線名称	配線場所	コネクタ色	ピン数	線色	備考
Ｐシフト	ＴＣＭ　Ｅ１９コネクタ内		26	18番　桃	※１
Ｌ端子	ＬＩＮ通信のため接続不可	―	―	―	※３
車速信号	ＴＣＭ　Ｃ０９コネクタ内		24	15番　灰	※１
ロック	ＢＣＭ　Ｇ０４コネクタ内		32	26番　緑	※２
アンロック	〃		〃	10番　灰	〃

【注意事項】

本資料はメーカー配線図を基に資料を作成しておりますので参考資料としてご使用下さい。
マイナーチェンジ・グレードなどによりコネクタ、配線色などが実車と異なっている場合がございますので予めご了承ください。
本資料を基に製品を装着した際に起因する製品・車両などの故障・損害につきましては一切保証致しませんので予めご了承願います。

アイドリングストップ付車、ハイブリッドシステム装着車につきましては「L端子線」をIG電源もしくはACC電源に接続してください。
（エンジン停止時に集中ドアロックが解除されるため）

マイナス制御車のためリレーユニットは使用しません。

備考	
	※１　詳細は２ページ参照。
	※２　詳細は３ページ参照。
	※3　LIN通信のためL端子線（電圧12V→0V変化）がありませんのでIG電源もしくはACC電源に接続してください。

Bullcon

Date Created 2016.4.20. H・Y

車速感応式ドアロックシステム　ＳＤＬ－１１０　取付資料					管理番号
メーカー	スズキ	車種	バレーノ　ＷＢ32Ｓ	年式	２０１６年３月～

Pシフトポジション線/車速信号の場所

Pシフトポジション線はグローブBOX奥側のTCMコネクタ内にあります。
ＴＣＭ ： トランスミッション コントロール コンピュータ

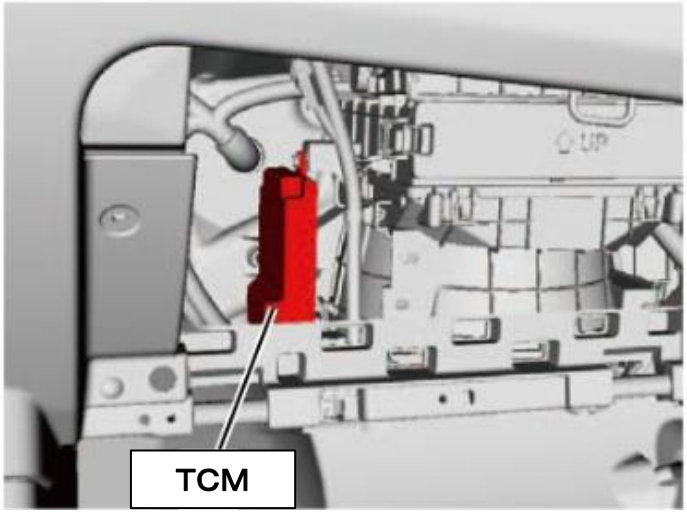

TCMコネクタ

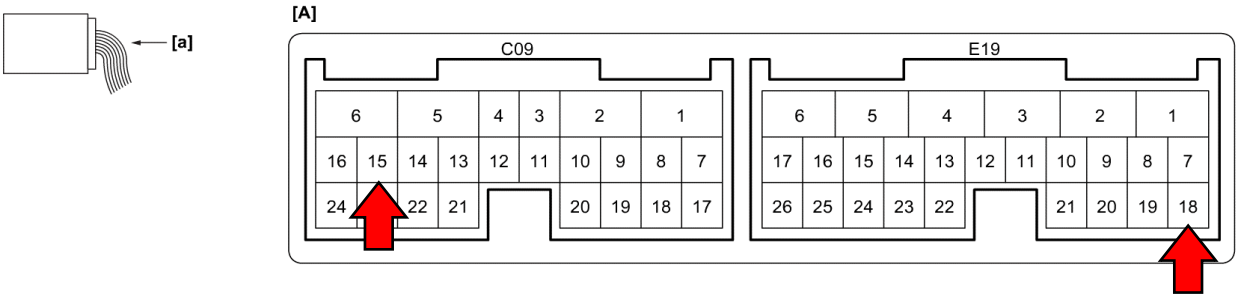

【 Ｃ０９コネクタ内 】

車速信号　→　１５番　灰

【 Ｅ１９コネクタ内 】

Ｐシフト　→　１８番　桃

（Ｐシフトで１２Ｖ、Ｐシフト以外で０Ｖ）

車速感応式ドアロックシステム　ＳＤＬ－１１０　取付資料					管理番号
メーカー	スズキ	車種	バレーノ　ＷＢ32Ｓ	年式	２０１６年３月～

ロック・アンロック線

グローブBOX奥側左のBCM内にあります。

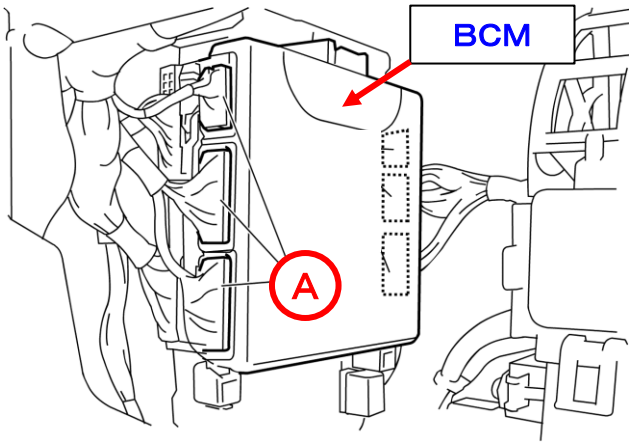

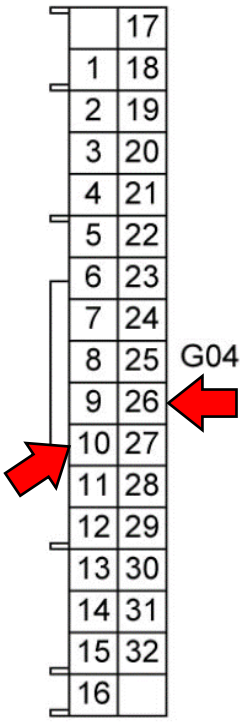

【　G04コネクタ内　】

ロック　→　26番　緑

アンロック　→　10番　灰

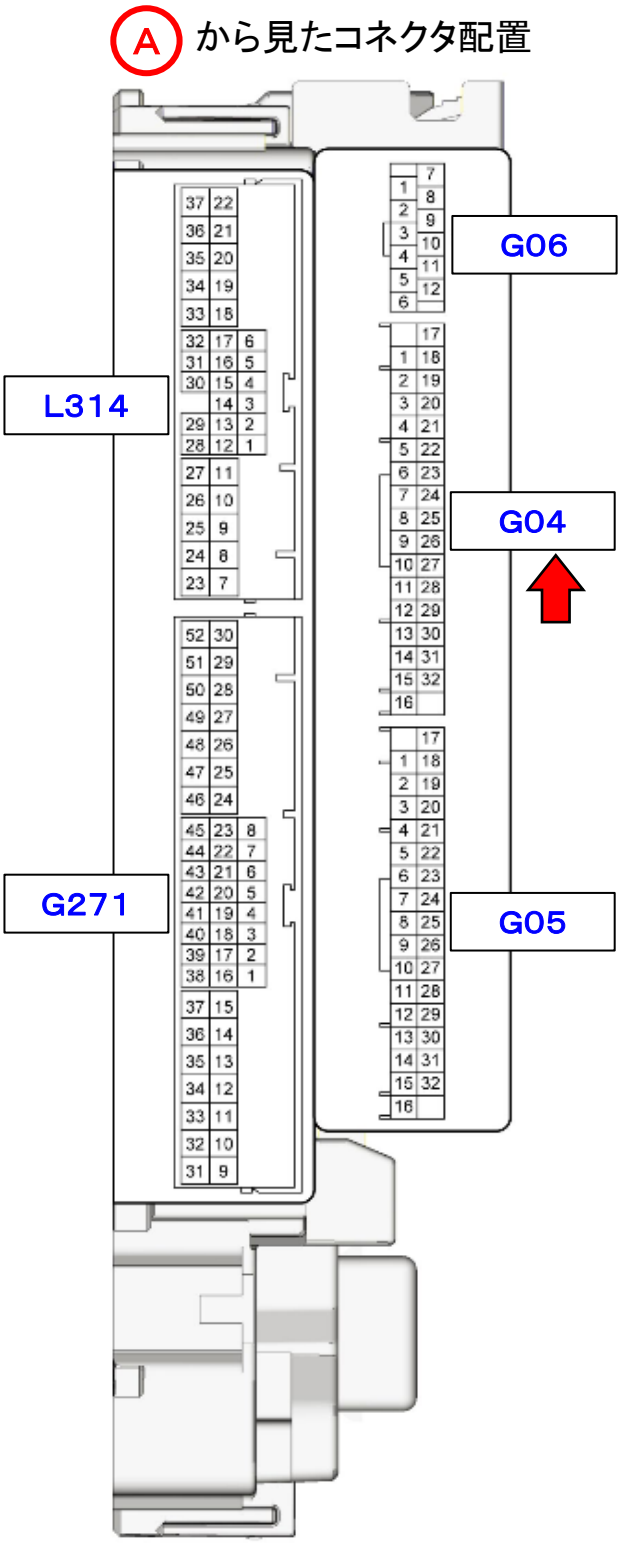

Bullcon