車速感応式ドアロックシステム　ＳＤＬ－１１０　取付資料					管理番号
メーカー	ニッサン	車種	デイズ　ＡＡ０型	年式	２０１５年１０月～

必要なオプションパーツ	無し

配線名称	配線場所	コネクタ色	ピン数	線色	備考
Ｐシフト	ＣＶＴ－ＥＣＵ　Ｃ１３７コネクタ内		26	5番　青/赤	※１
Ｌ端子	エンジンＥＣＵ　Ｃ３４コネクタ内		35	22番　紫/赤	〃
車速信号	オーディオ用予備コネクタ　Ｃ１０１		12	1番　紫/赤	※２
ロック	運転席足元右側キックパネル内　C17		25	1番　緑	※３
アンロック	〃		〃	25番　灰	〃

【注意事項】

本資料はメーカー配線図を基に資料を作成しておりますので参考資料としてご使用下さい。
マイナーチェンジ・グレードなどによりコネクタ、配線色などが実車と異なっている場合がございますので予めご了承ください。
本資料を基に製品を装着した際に起因する製品・車両などの故障・損害につきましては一切保証致しませんので予めご了承願います。

※　アイドリングストップシステム装着車、ハイブリッドシステム装着車は「L端子線」をIG電源もしくはACC電源に必ず接続してください。

※「プラス制御車」になります。付属のリレーユニットを使用します。

備考	
	※１　詳細は２ページ参照。 L端子線のついては「アイドリングストップ非装着車」のみ存在します。 アイドリングストップ装着車についてはＬ端子はありません。 SDL－110本体にある黄線を必ずIG電源もしくはACC電源に接続してください。 ※2　詳細は3ページ参照。 ※3　詳細は3～4ページを参照。

Bullcon

Date Created 2016.4.15. H・Y

Pシフトポジションの場所

CVT－ECUはグローブBOX奥側左にあります。

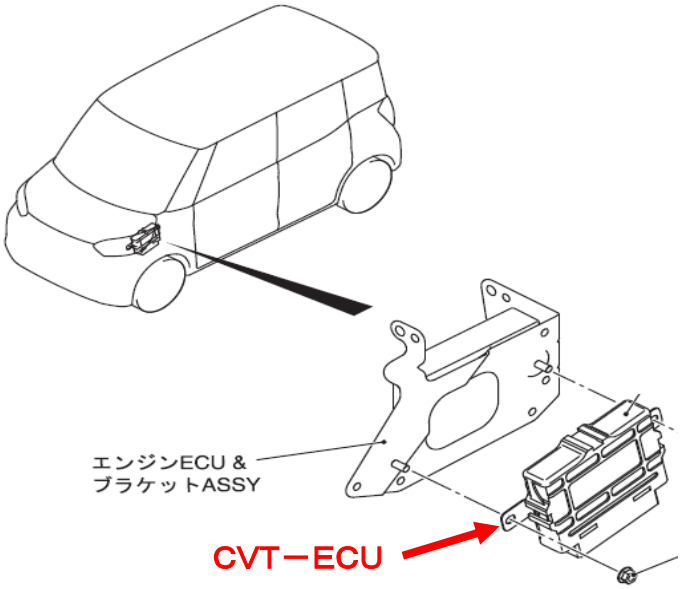

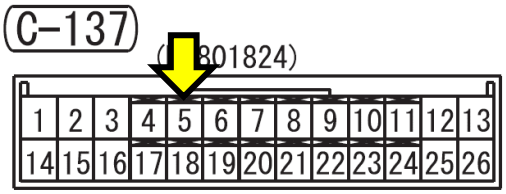

Pシフト　→　5番　青/赤

L端子の場所（アイドリングストップ非装着者のみ）

エンジンECUはグローブBOX奥側左にあります。

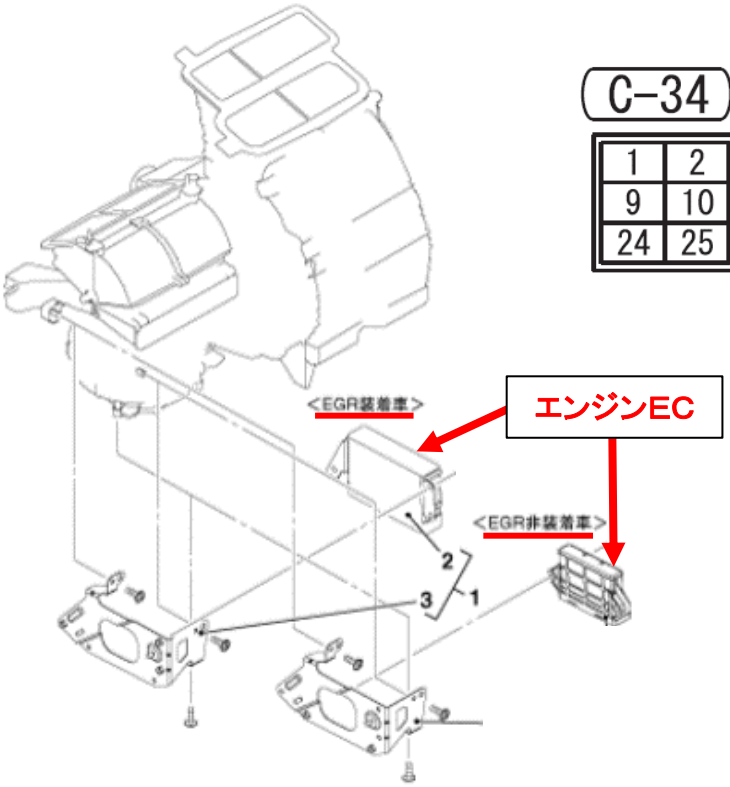

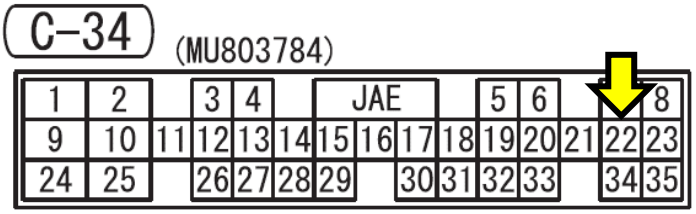

L端子　→　22番　紫/赤

Bullcon

車速信号の場所

車速信号はオーディオ裏側にある12Pコネクタ内にあります。

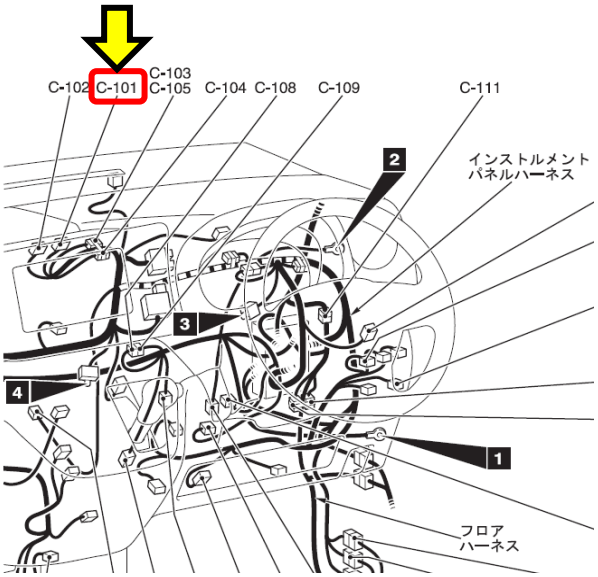

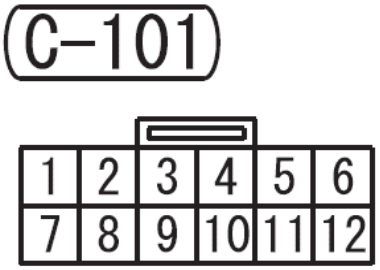

車速信号　→　1番　紫/赤

ロック・アンロックの場所

ロック・アンロック線は運転席足元右側キックパネル内C17コネクタ内にあります。

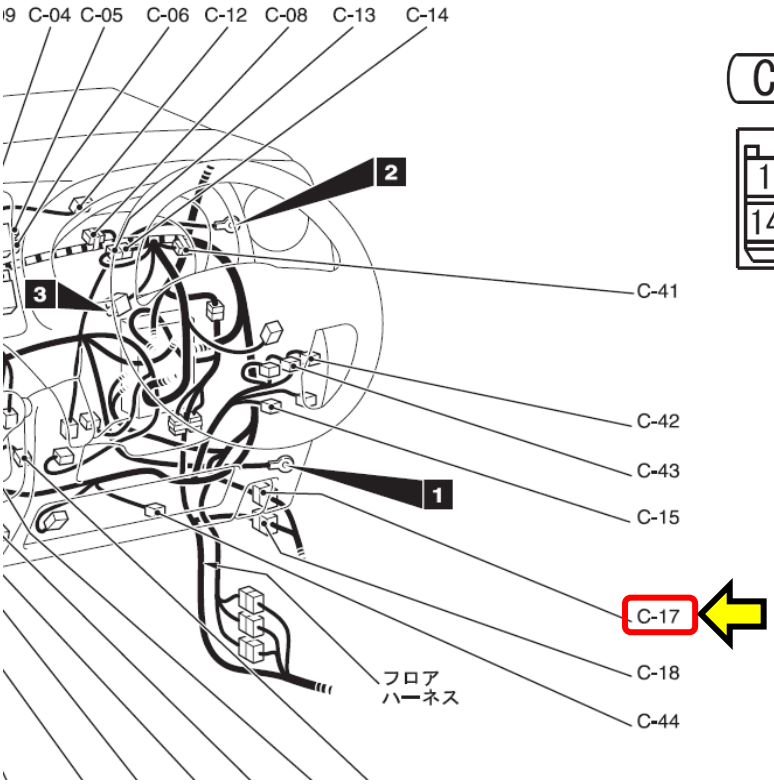

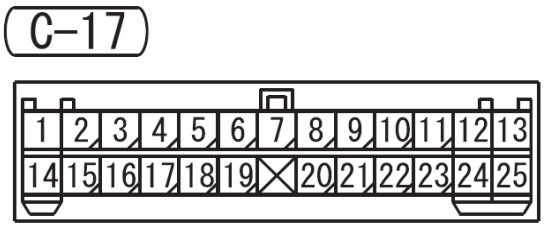

ロック　→　1番　緑

アンロック　→　14番　灰

詳細な接続方法は
次のページを参照。

Bullcon
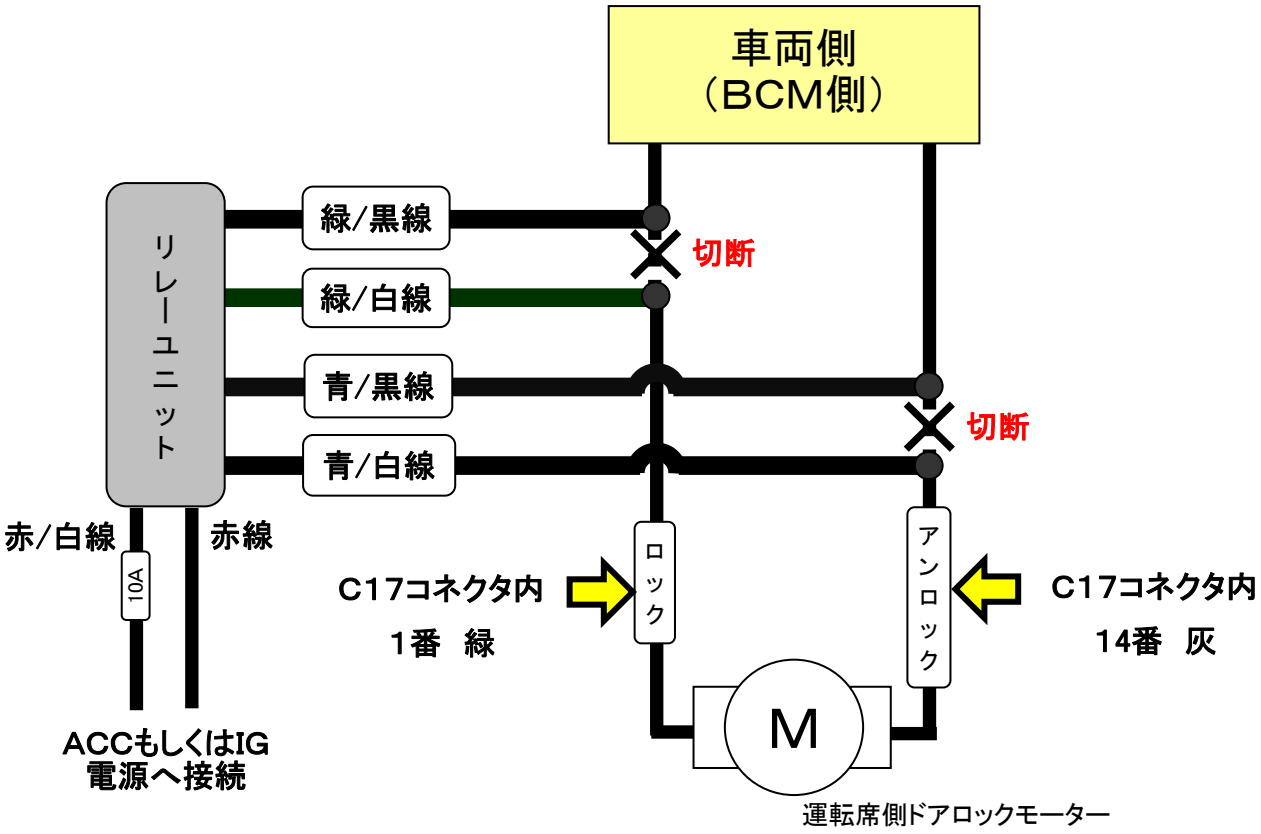
ドアロック・プラス制御車配線方法