車速感応式ドアロックシステム　ＳＤＬ－１１０　取付資料					管理番号
メーカー	ニッサン	車種	デイズ・ルークス(BA0系)	年式	H26年2月～

必要なオプションパーツ	無し

配線名称	配線場所	コネクタ色	ピン数	線色	備考
Ｐシフト	TCM C-137コネクタ内	―	26	下図参照	
Ｌ端子	無し（ＡＣＣ電源に接続）				
車速信号	オーディオ用予備コネクター C101		12	1番　紫/赤	※1
ロック	運転席足元右側キックパネル内　C-17コネクタ		25	1番　緑	※1
アンロック	〃		〃	14番　灰	

【注意事項】本資料は参考資料であり、マイナーチェンジ・グレードなどによりコネクタ、配線色などが実車と異なっている場合がございますので予めご了承ください。検電器は使用しないで下さい。

備考	
	※　「プラス制御車」になります。付属のリレーユニットを使用して下さい。 （3ページ参照。）
	※1　2ページ参照。

TCM

助手席グローブBOX奥側にあります。

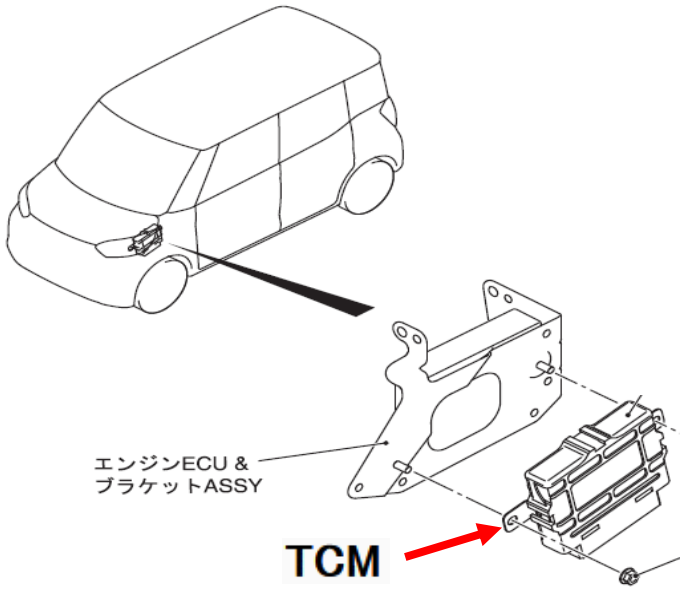

※ Ｐシフトで１２Ｖ、Ｐ以外で０Ｖ。

C-137 (MU801824)

1	2	3	4	5	6	7	8	9	10	11	12	13
14	15	16	17	18	19	20	21	22	23	24	25	26

【　ターボ車　】

Ｐシフト線　→　５番　青/赤線

【　ターボ車以外　】

Ｐシフト線　→　５番　赤線

（Ｈ２６年２月～Ｈ２７年３月）

Ｐシフト線　→　５番　青/赤線

（H27年4月～）

Bullcon

車速信号の場所

オーディオユニット裏側のC-101コネクタ内にあります。

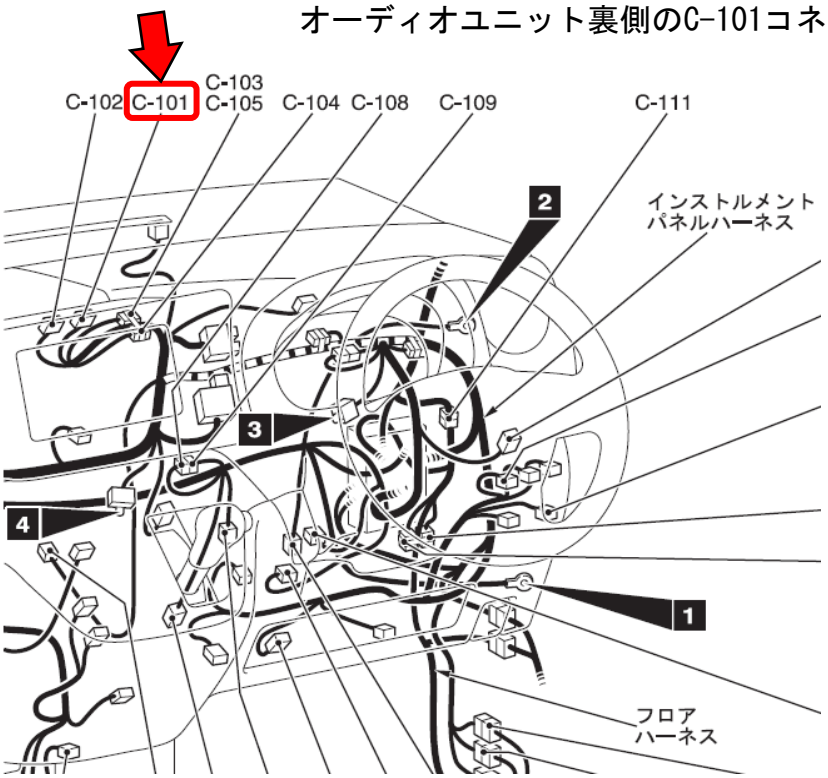

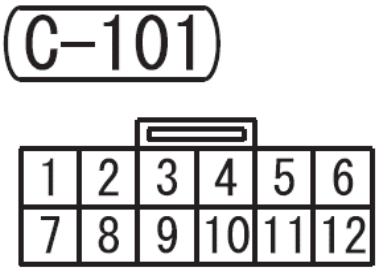

ロック・アンロック線の場所

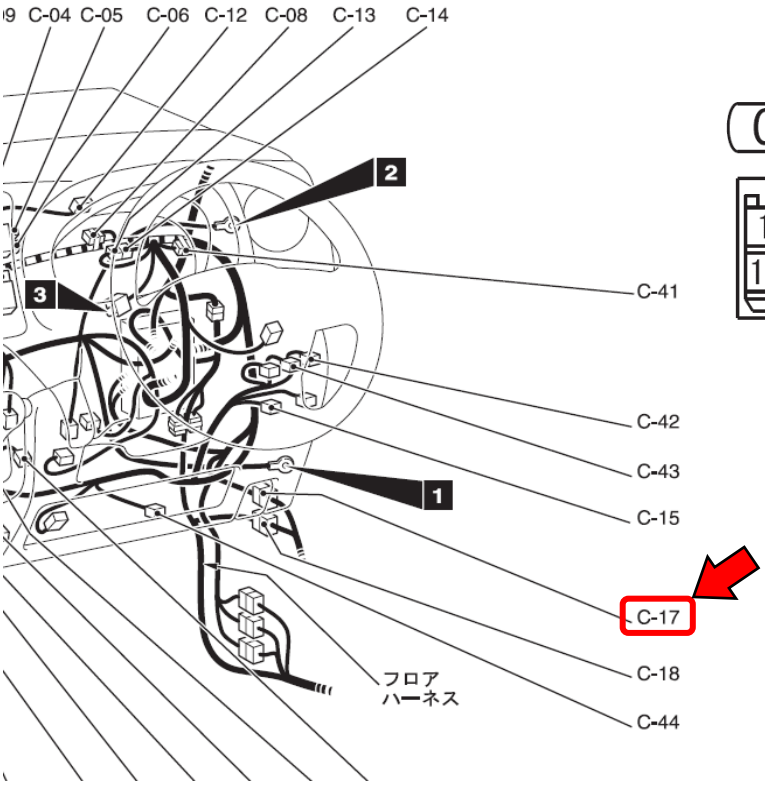

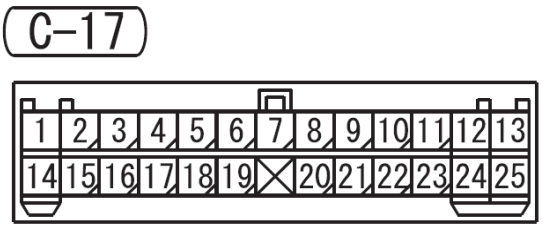
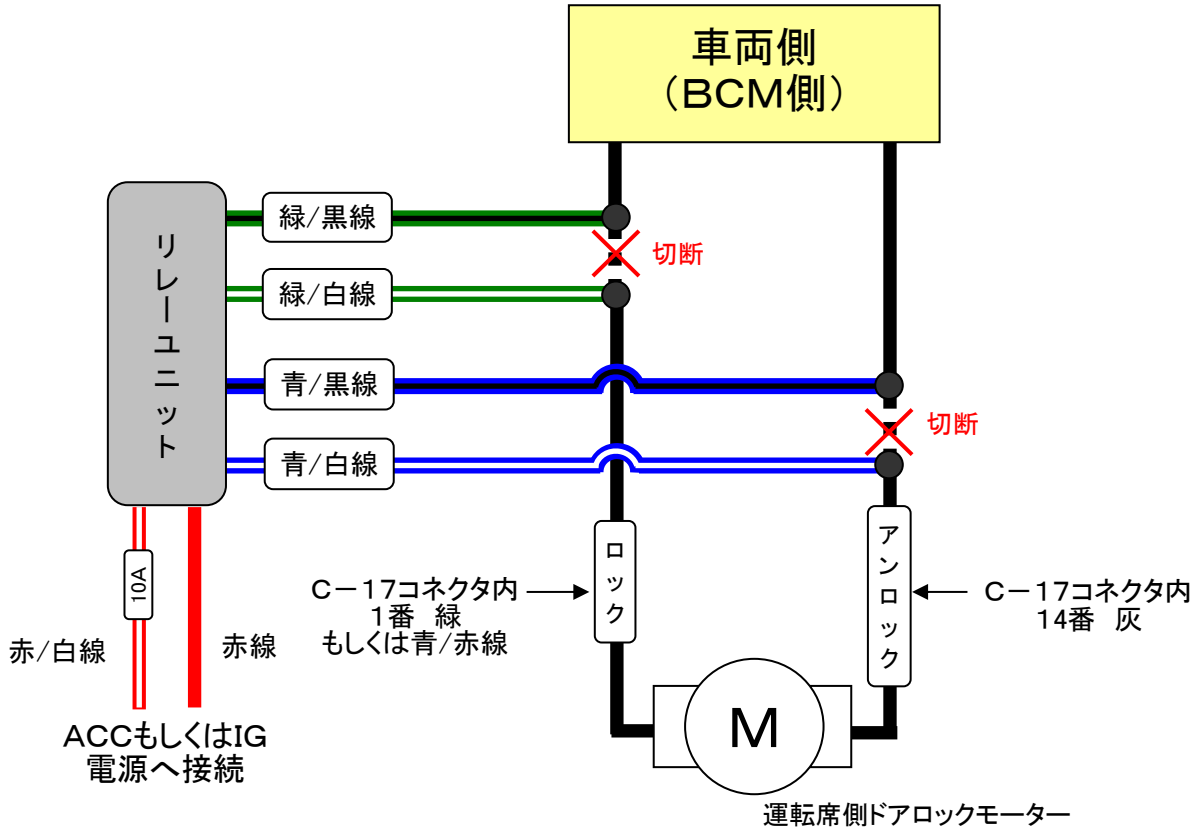
ロック・アンロック線の接続方法（プラス制御車）