車速感応式ドアロックシステム　ＳＤＬ－１１０　取付資料						管理番号
メーカー	ミツビシ	車種	デリカ：Ｄ５	年式	H25年1月～	

必要なオプションパーツ	無し

配線名称	配線場所	コネクタ色	ピン数	線色	備考
Ｐシフト	グローブBOX奥側　AT-ECU　C-40コネクタ		26	6番　白/青	※1
Ｌ端子	エンジンルーム内　ECU　B-35コネクタ		96	7番　桃	※1
車速信号	オーディオ裏側コネクタ	白	20	20番　白/青	
ロック	運転席足元右側キックパネル内C-211コネクタ	白	12	8番　灰	
アンロック	〃	〃	〃	9番　茶	

【注意事項】本資料は参考資料であり、マイナーチェンジ・グレードなどによりコネクタ、配線色などが実車と異なっている場合がございますので予めご了承ください。ランプテスター（検電器）は使用しないで下さい。

備考	プラス制御車のためリレーユニットを使用します。 ※1　２ページ参照

ロック・アンロック線の接続方法（プラス制御車）

車両側配線をカットしてリレーユニットを接続する場合は、車両側とドアロックモーター側を絶対に間違わないように注意してください。

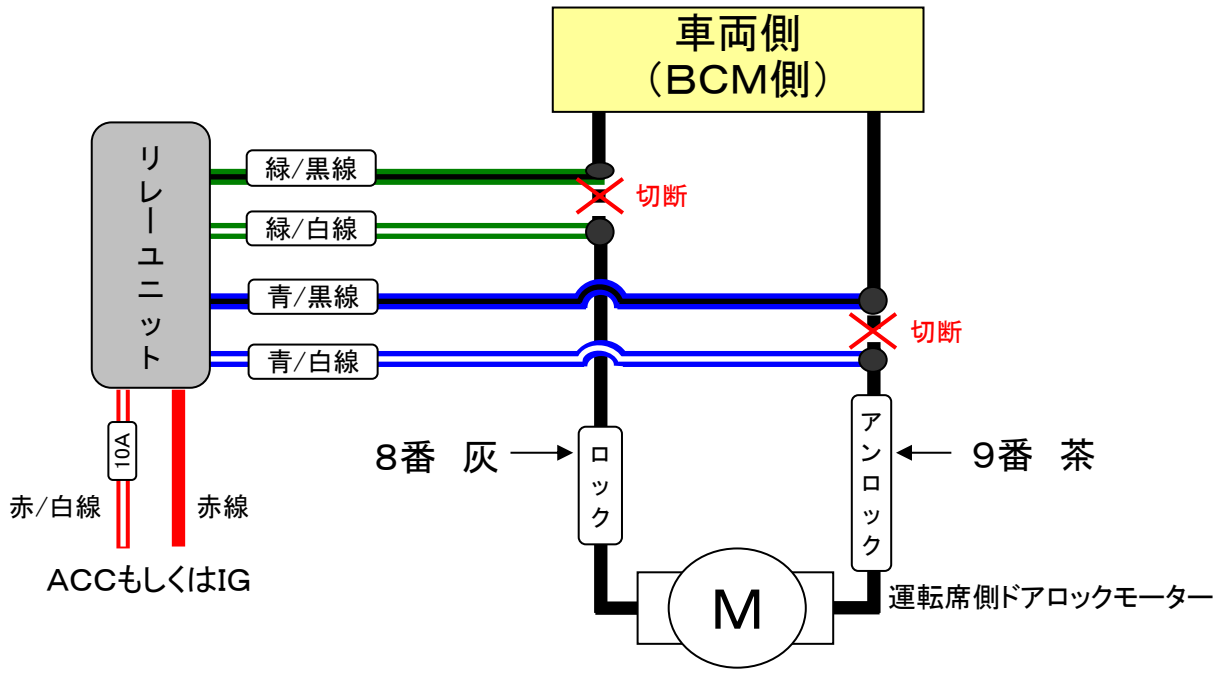

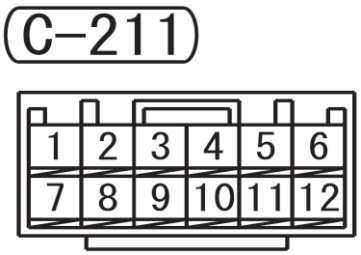

Bullcon

Pシフトポジション線の場所

AT-ECUはグローブBOX奥側にあります。

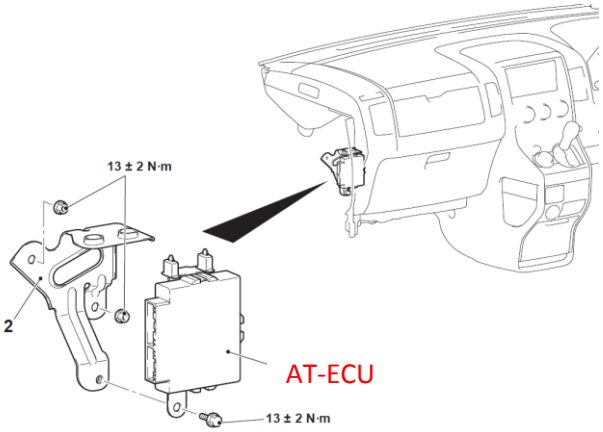

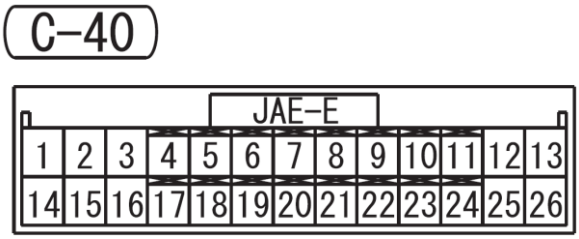

L端子線の場所
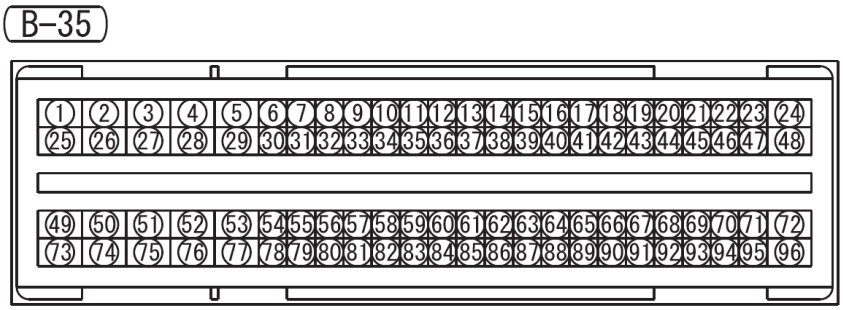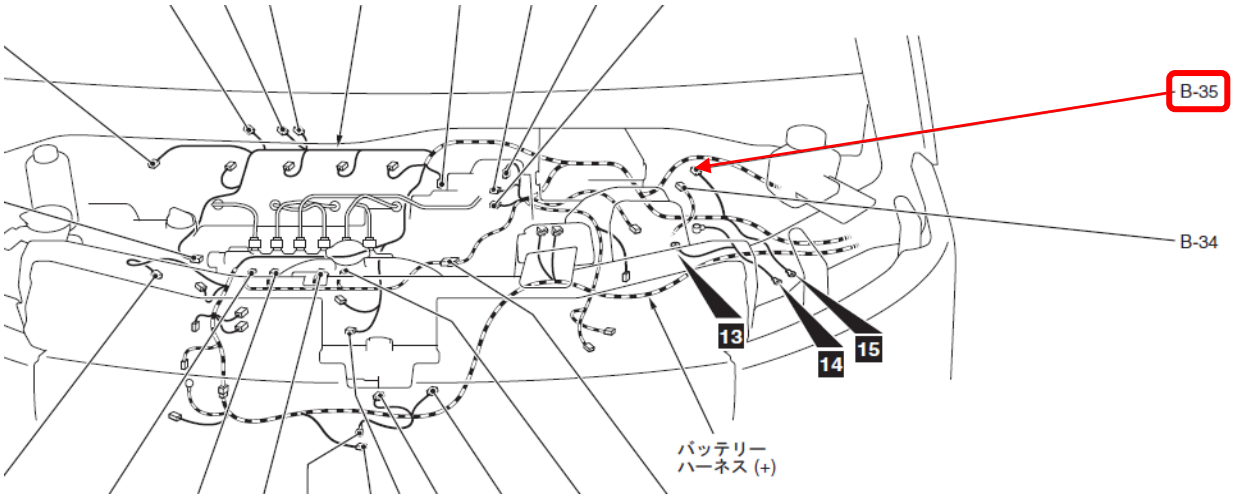
エンジンルーム内向かって右側のエンジンECU　B-35コネクタにあります。