フィットシャトル・ハイブリッド　GP2系　（H23/3～）　取付け配線資料

【お願い】
ハイブリッド車のためL端子線がございませんのでIG電源に接続してください。
事故等でエンジンがストップした際に集中ドアロックが解除しません。
お客様と良くご相談の上、ご理解頂ける方のみ取り付けをお願い致します。

（注意）**セキュリティアラームシステム装着車のみ**取り付け可能です。
リレーユニットは使用しません。（本体のみで動作可能）

【セキュリティアラームシステム】
ハイブリッドC（メーカーオプション）　ハイブリッド・ナビプレミアムセレクション（標準装備）

運転席足元にあるヒューズBOX内に該当する配線があります。

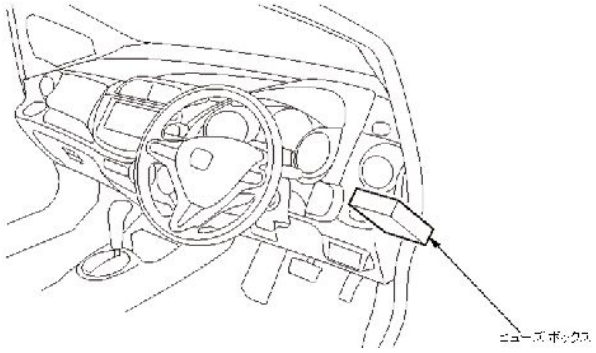

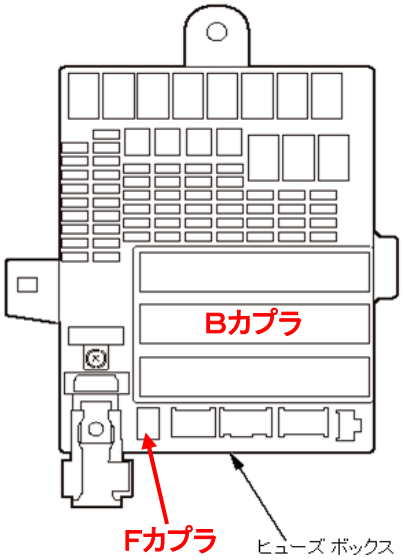

（Bカプラ内）　14番　水色　　Pシフトポジション線
（Fカプラ内）　4番　紫　ロック、　3番　緑　アンロック
（Gカプラ内）　3番　茶　IG電源

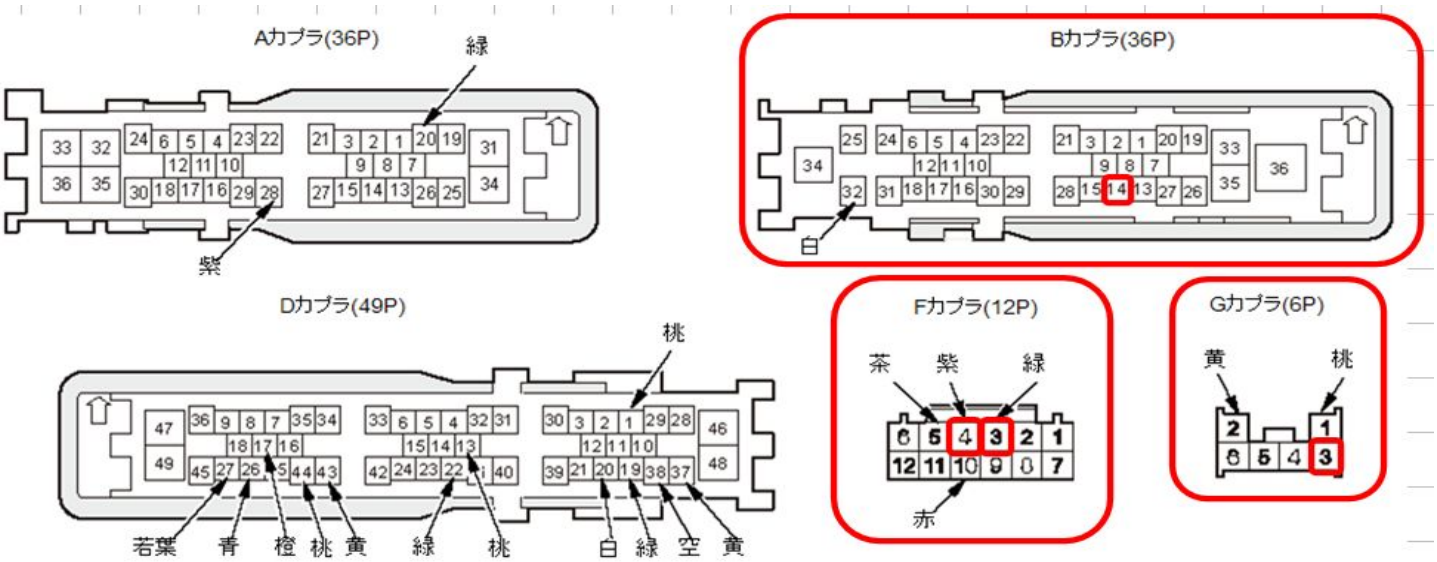

【車速信号】

ナビ裏24Pカプラ内（下図Aカプラ）にあります。

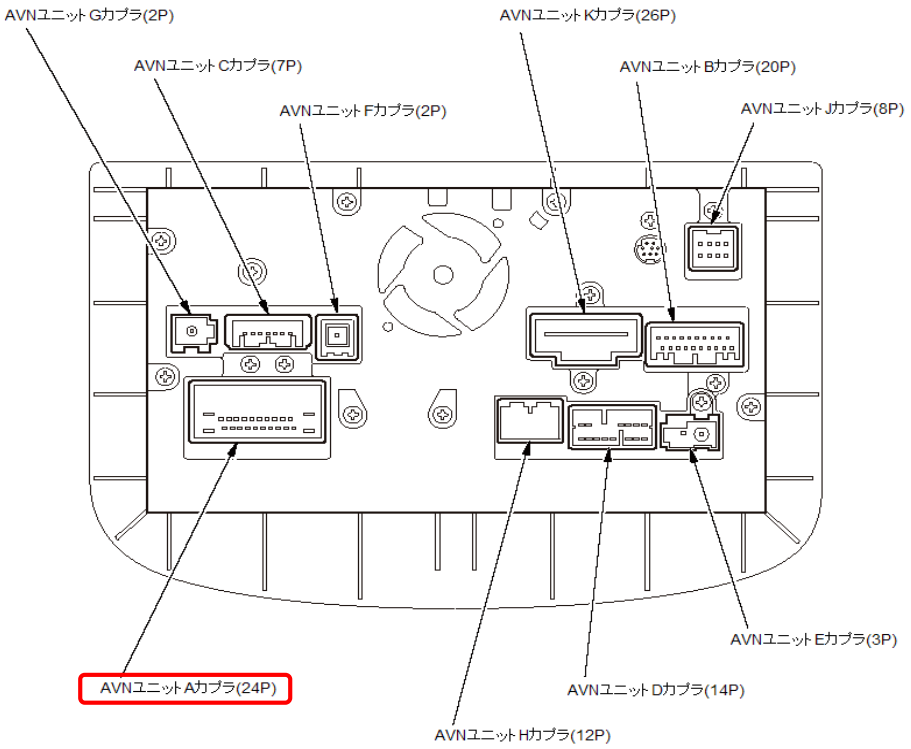

オーディオ ユニット Aカプラ(24P)

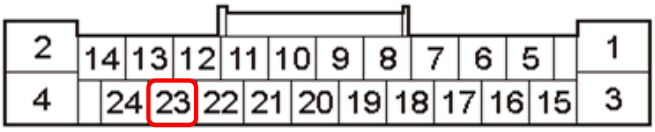

23番　灰　車速信号

メス端子のコード側

インストルメントパネル構成図

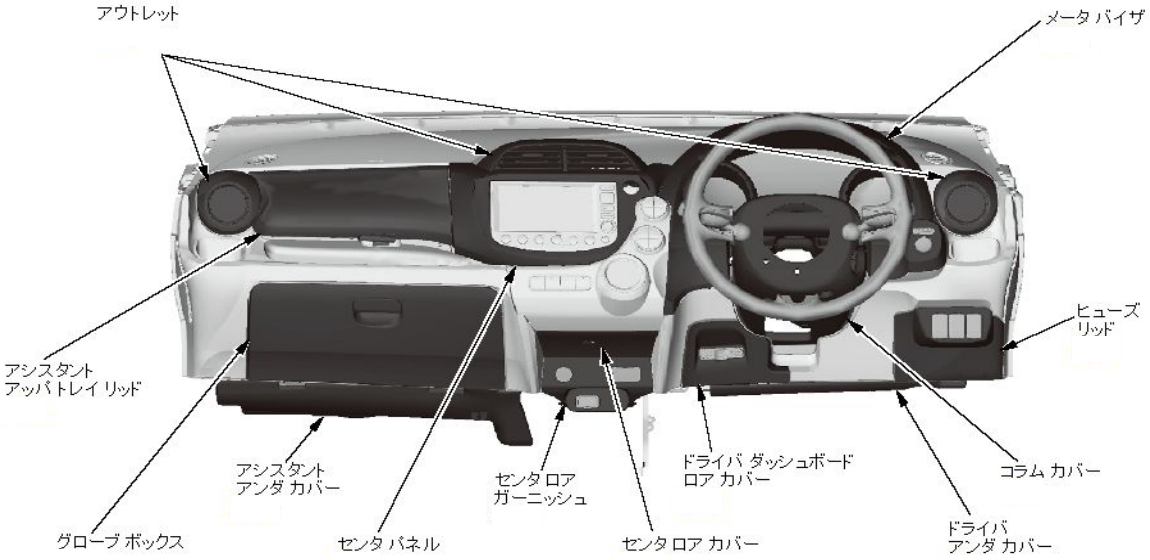

アドバイス

インストルメント パネルおよび取外す部品に傷をつけないように作業すること。

知識 傷つきやすい部品を取外す際は、ハンディリムーバ セット(KTC ATP2014)相当品を使用する。

1. グローブ ボックス(A)を保持しながら、両側のグローブ ボックス ストップ部(B)をインストルメント パネルから外して、グローブ ボックスを下げる。

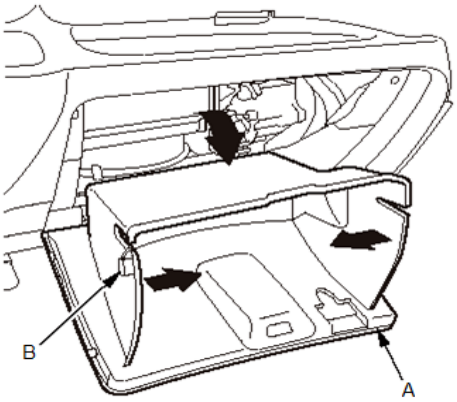

2. グローブ ボックス開口部から手を入れ、クリップ(A)を押す。センタ ロア カバー(B)を下方へ引出しながら上部フック(C)を解除する。

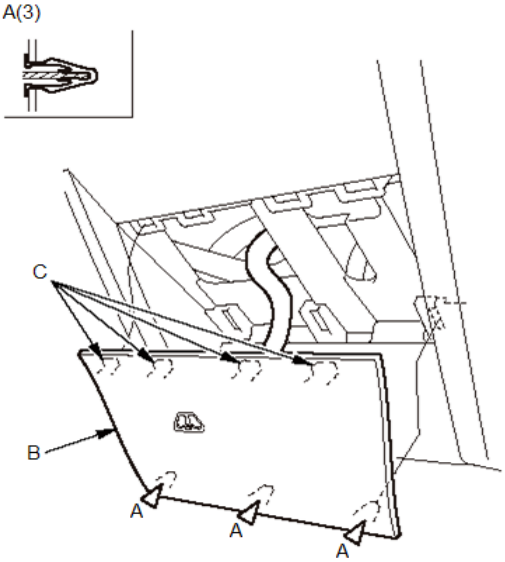

アドバイス

インストルメント パネルおよび取外す部品に傷をつけないよう作業すること。

1. バッテリのマイナス端子からケーブルの接続を外す。
2. センタ ロア カバーを取外す。
3. 開口部よりボルト(A)を外す。
4. アシスタント アッパ トレイリッドを開く。

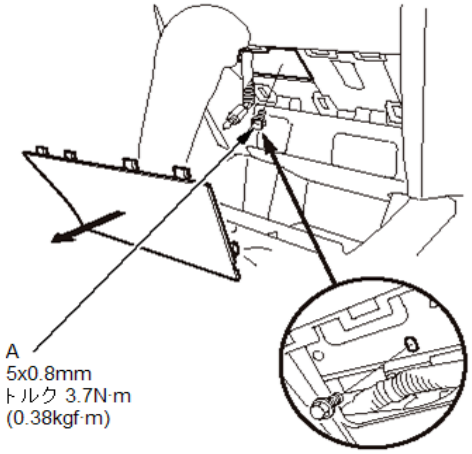

5. センタ パネル(A)の切欠き部(B)に傷つき防止用の保護テープをまいたマイナス ドライバを差込み、マイナス ドライバのシャフトを上に引上げてセンタ パネルを少し浮かせる。

アドバイス

センタ パネルを無理にこじらないこと。

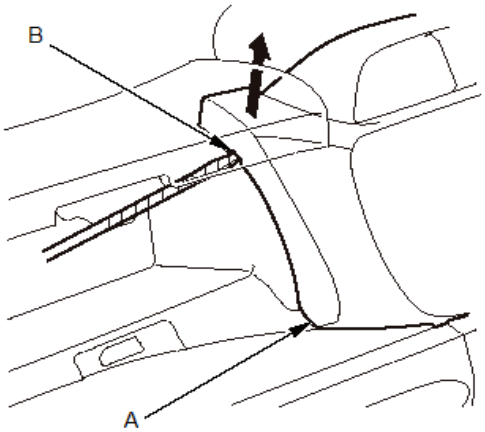

6. センタ パネル(A)を引出し、ハザード スイッチ カプラおよびAVNユニット各カプラの接続を外す。

アドバイス

AVNユニットのカプラを外す際は、初めにフィーダ線(Eカプラ、Gカプラ)の接続から外すこと。

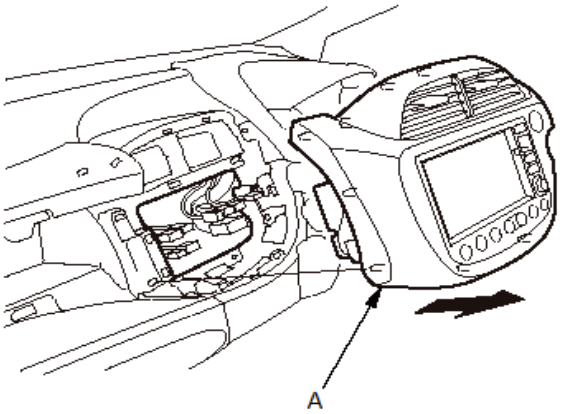

インストルメント ドライバ アンダ カバーの脱着

アドバイス

インストルメント パネルおよび取外す部品に傷をつけないように作業すること。

1. ドライバ アンダ カバー(A)を取外す。
   1-1ロック ノブ(B)を90°回す。
   1-2ドライバ アンダ カバーの手前側を下げ、クリップ(C)を外す。
   1-3ドライバ アンダ カバーのピン(D)をホルダ(E)から引抜く。

2. 取付けは、取外しの逆の手順で行う。

   知識
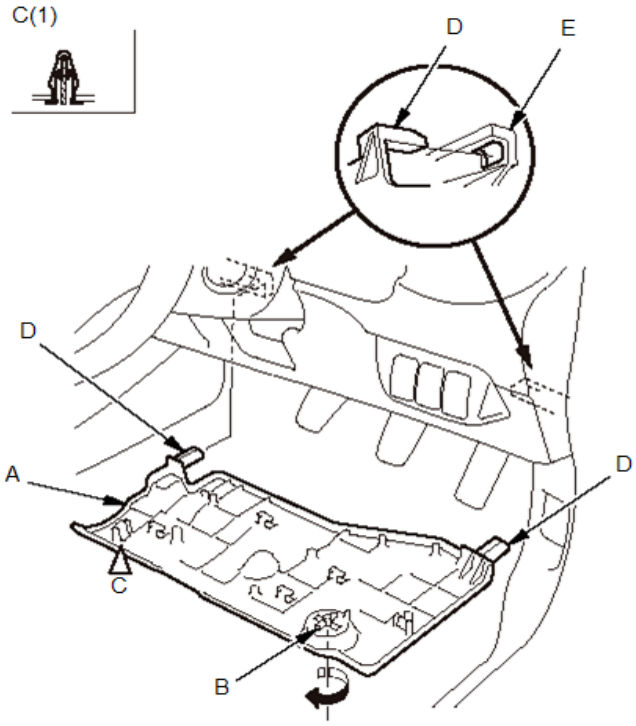
   - クリップの損傷、白化を点検し、必要ならば交換する。
   - 浮きなどのないようクリップは確実にセットする。
   - カバーのピンはホルダへ確実にセットする。