車速感応式ドアロックシステム　ＳＤＬ－１１０ 取付資料					管理番号
メーカー	ダイハツ	車種	ムーヴ （LA150・160系）	年式	H26年12月～H29年6月

必要なオプションパーツ	無し

配線名称	配線場所	コネクタ色	ピン数	線色	備考
Ｐシフト	EFI/トランスミッションコントロールECU	黒	109	85番　桃	※１
Ｌ端子	ACC電源もしくはＩＧ電源に接続	―	―	―	―
車速信号	ナビゲーション裏側　5Ｐコネクタ内	灰	5	3番　紫	※２
ロック	運転席足元右側キックパネル内 EL02コネクタ	白	20	11番　白	※３
アンロック	〃	〃	〃	20番　黄	〃

※「プラス制御車」になります。付属のリレーユニットを使用します。

備考	
	※１　Pシフト線はエンジンルーム内、EFI/トランスミッションコントロールコントロールECU内、65Pコネクタにあります。（２ページ参照）
	※2　3ページ参照
	※3　3ページ及び4ページを参照。

【注意事項】
本資料はメーカー配線図を基に資料を作成しておりますので参考資料としてご使用下さい。
マイナーチェンジ・グレードなどによりコネクタ、配線色などが実車と異なっている場合がございますので予めご了承ください。
本資料を基に製品を装着した際に起因する製品・車両などの故障・損害につきましては一切保証致しませんので予めご了承願います。

※　アイドリングストップシステム装着車、ハイブリッドシステム装着車は「L端子線」をIG電源もしくはACC電源に必ず接続してください。

Bullcon

EFI / トランスミッションコントロールECU

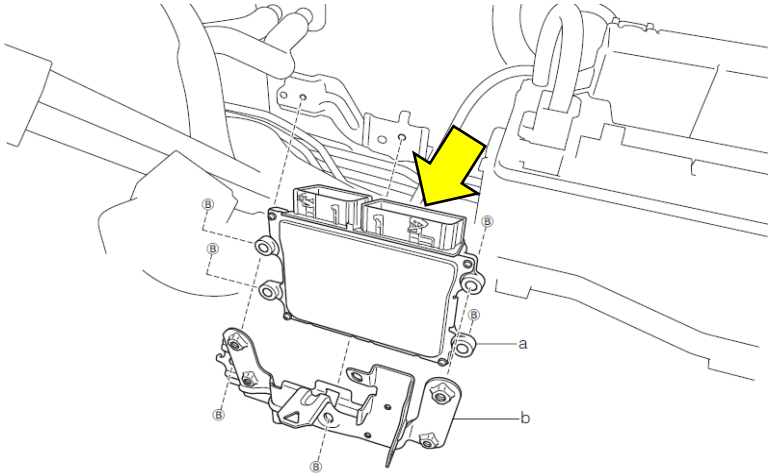

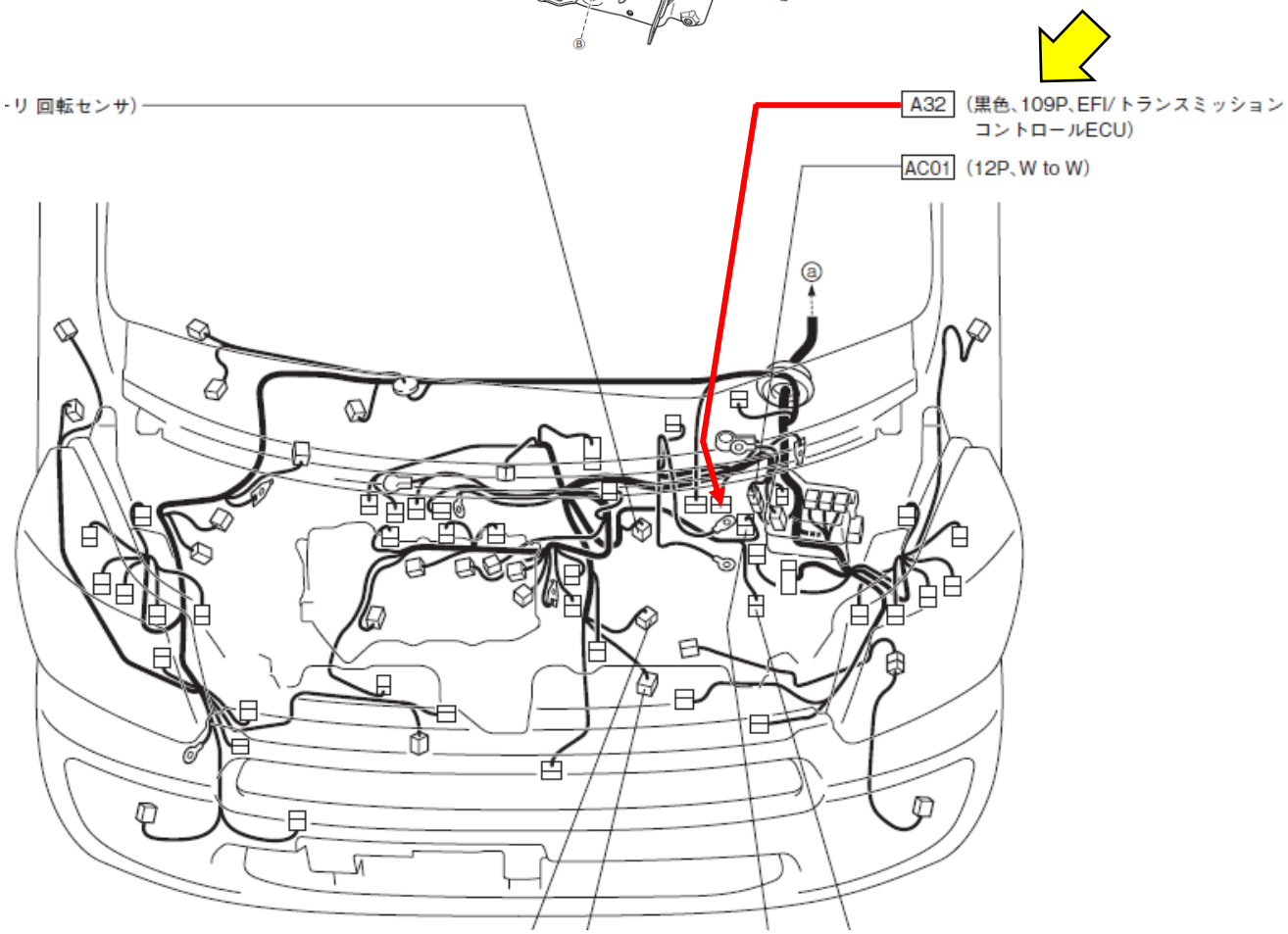

A32

1	2	3	4	5	6	7	8	9	10	11	12	13	14	15	16	17	18	19	20	21
34	35	36	37	38	39	40	41	42	43	44	45	46	47	48	49	50	51	52	53	54	55
70	71	72	73	74	75	76	77	78	79	80	81	82	83	84	85	86	87	88	89	90	91
106	107	108	109	110	111	112	113	114	115	116	117	118	119	120	[illegible]	122	123	124	125	126	127
142	143	144	145	146	147	148	149	150	151	152	153	154	155	156	[illegible]	158	159	160	161	162	163

車速信号線の場所

オーディオ裏側（またはナビ裏）ナビ用捨て配線、5Pコネクタ内（E19）にあります。

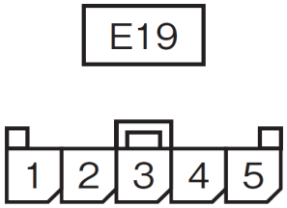

車速信号　→　3番　紫

ロック・アンロック線の場所

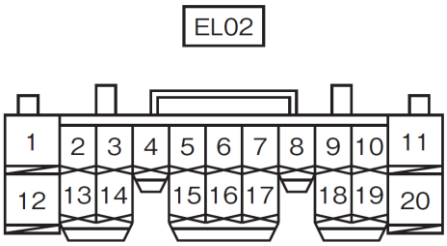

ロック　→　11番　白

アンロック　→　20番　黄

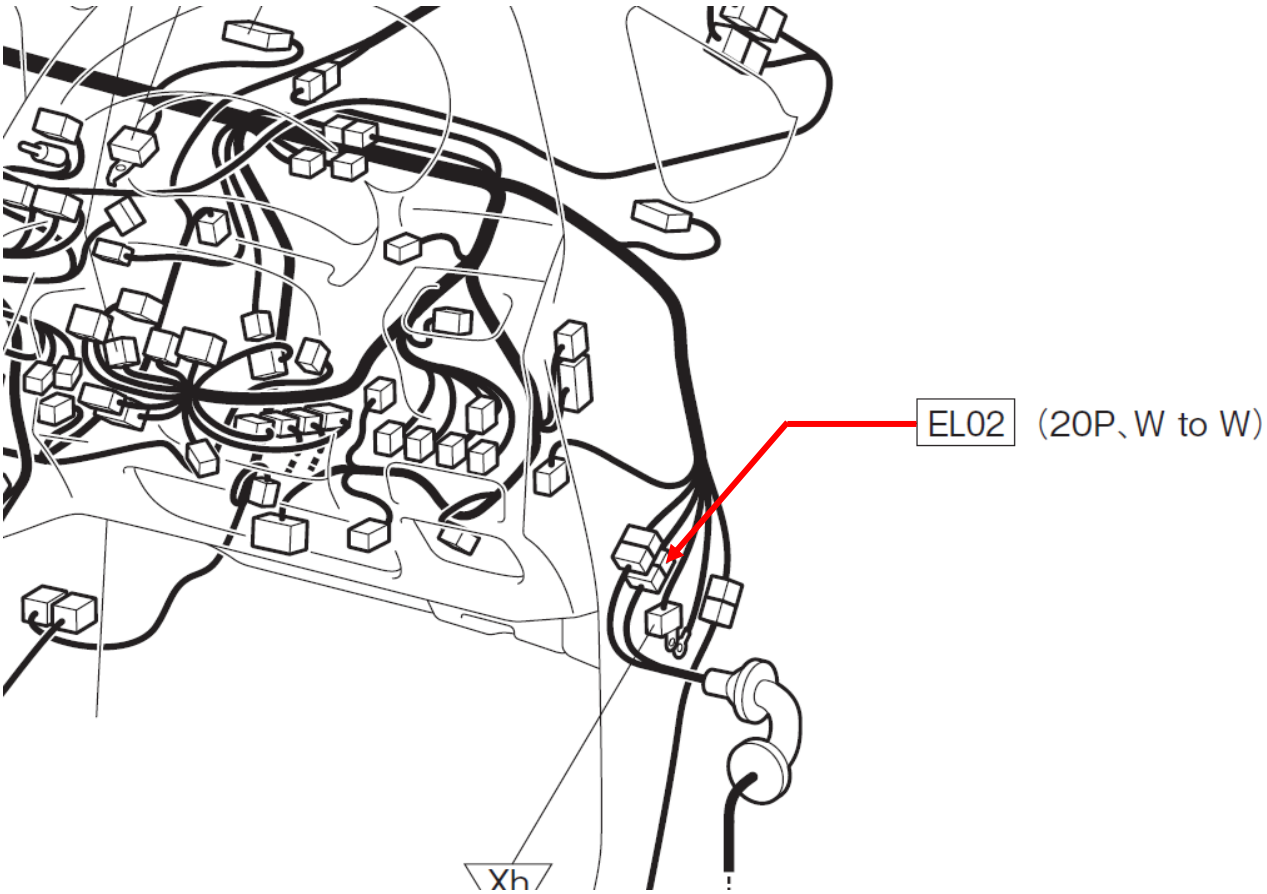
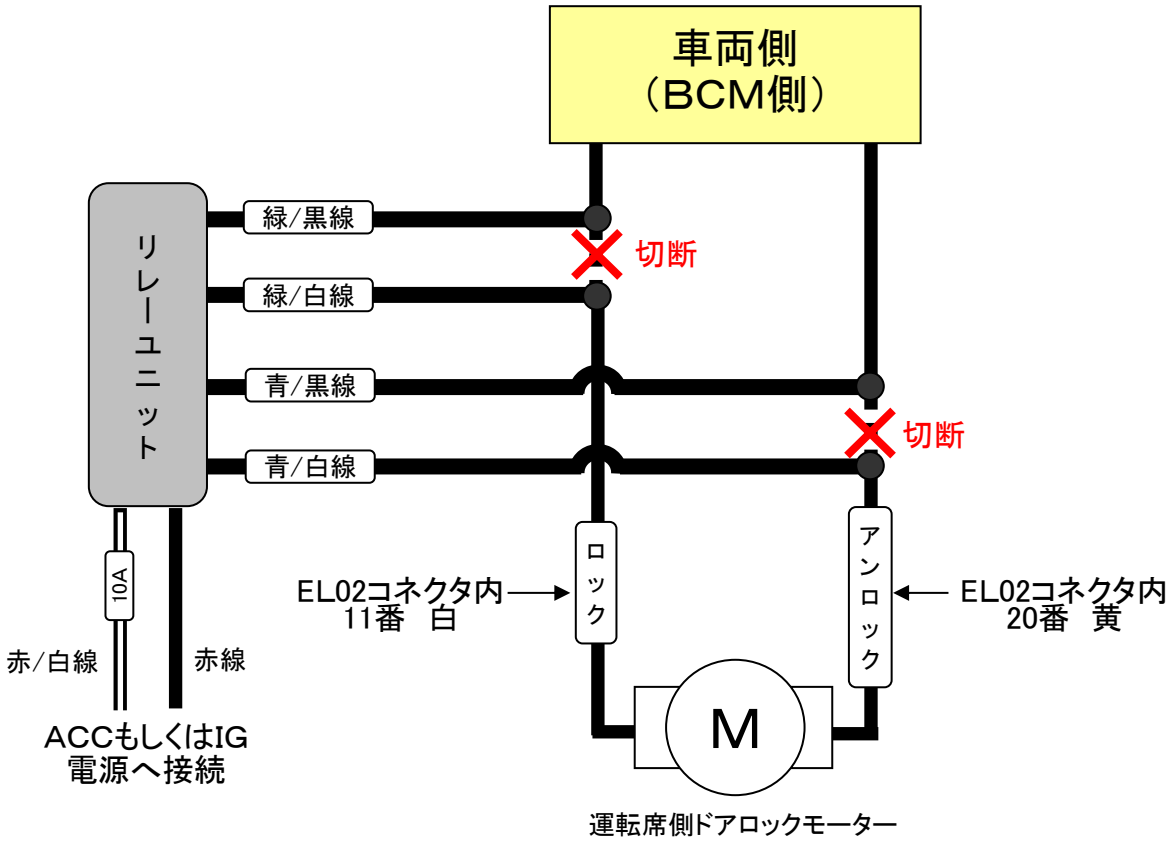
ロック・アンロック線の接続方法（プラス制御車）