車速感応式ドアロックシステム

取付け・配線　資料

日産　　スカイライン　Ｖ36系

２０１０年（Ｈ２２年）１月 ～

〔注意〕

・年式、型式によりコネクタ位置・ピン位置・配線色が異なっている場合が
　ありますので必ずサーキットテスタで電圧確認してから作業を行ってください。

フジ電機工業株式会社

〒669-4132

兵庫県丹波市春日町野村530

（TEL）0795-74-2177
（FAX）0795-74-2187

①電源、ロック・アンロック、Ｐシフトポジション線の場所

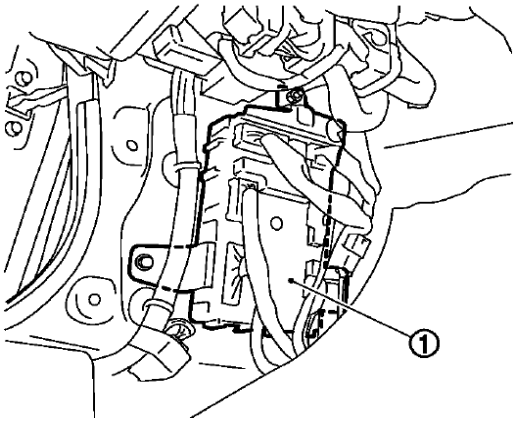

助手席グローブボックス奥側左の左図①に
ＢＣＭがあります。
このＢＣＭ内で電源、ロック・アンロック
Pシフトポジション線があります。

M119

M118

M121

M120

M123

M122

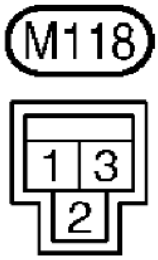

１番　白　常時電源
２番　黄　IG電源

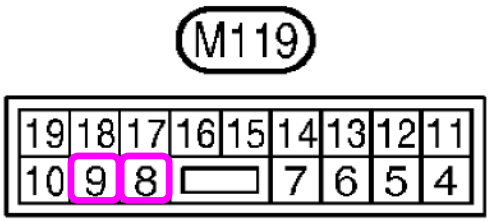

８番　紫　ドアロック
９番　青　アンロック

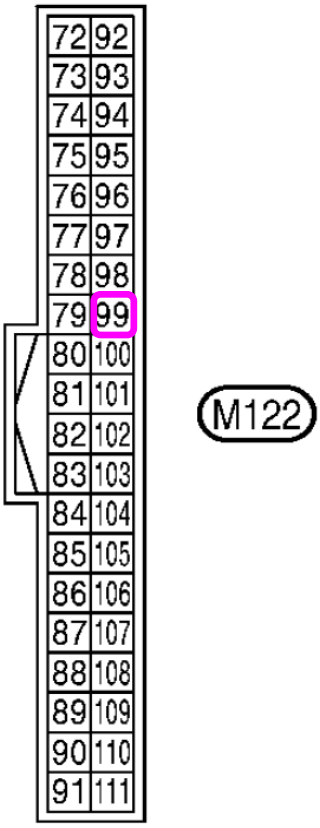

９９番　紫　Pシフトポジション線（マイナスコントロール）

② ３番　白　Ｌ端子

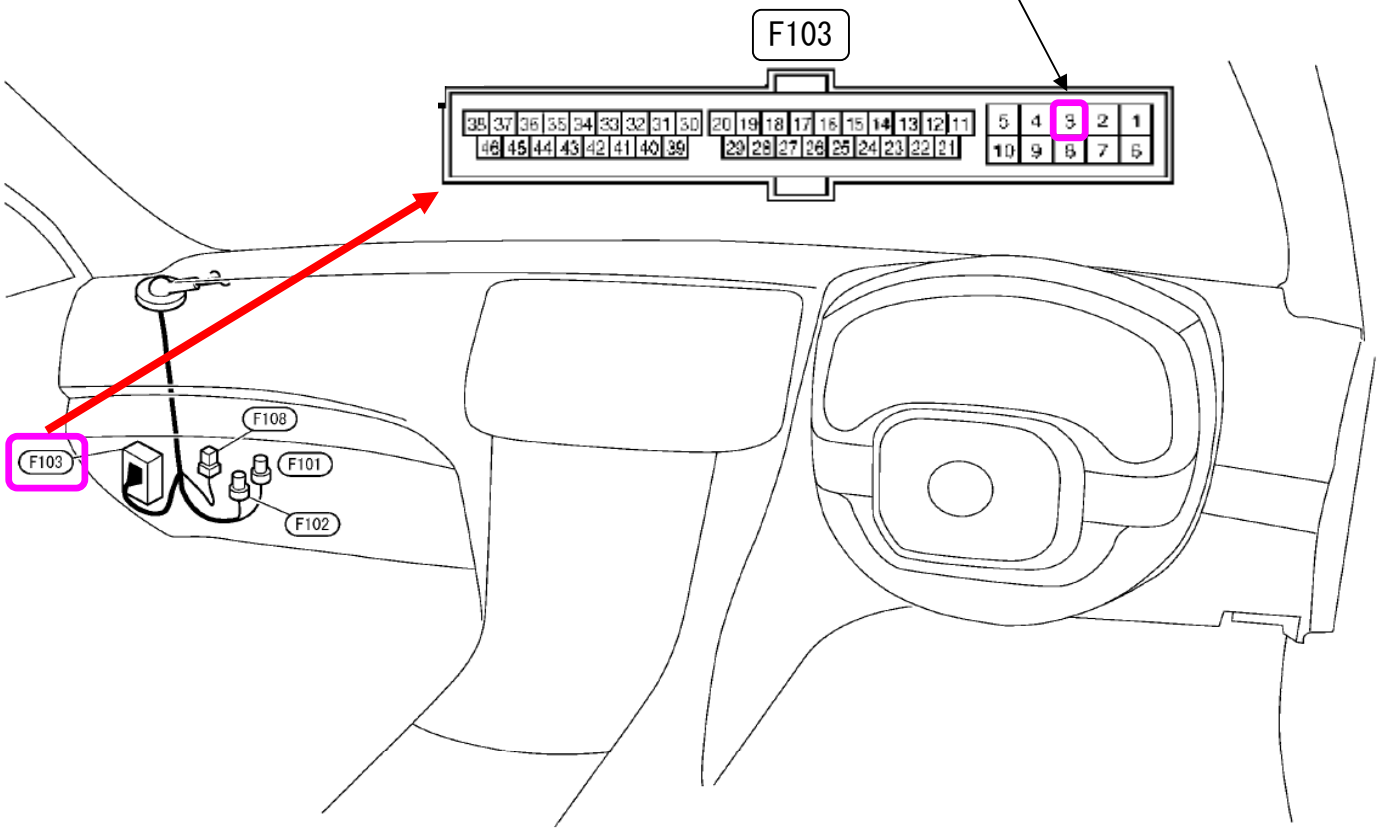

③車速信号の場所

車速信号は運転席足元アクセルペダル上方にあるオプションコネクター（Ｍ３４）
もしくはＡＶコントロールユニット上部にあるメーター＆エアコンアンプ（Ｍ６６）
にあります。作業者様のご判断でどちらかお選びください。
２パルスのため、ＳＤＬ－１１０本体の水色線は何も接続しないで下さい。

M34 オプション　コネクタ

２番　灰　車速信号（２パルス）

M66　メーター＆エアコンアンプ

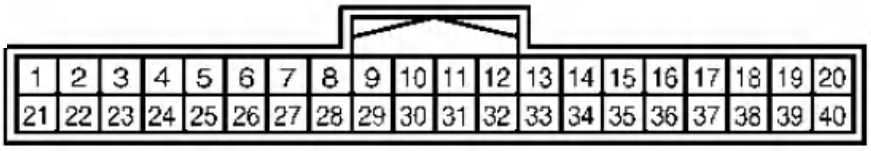

８番　灰　車速信号（２パルス）

メインハーネス

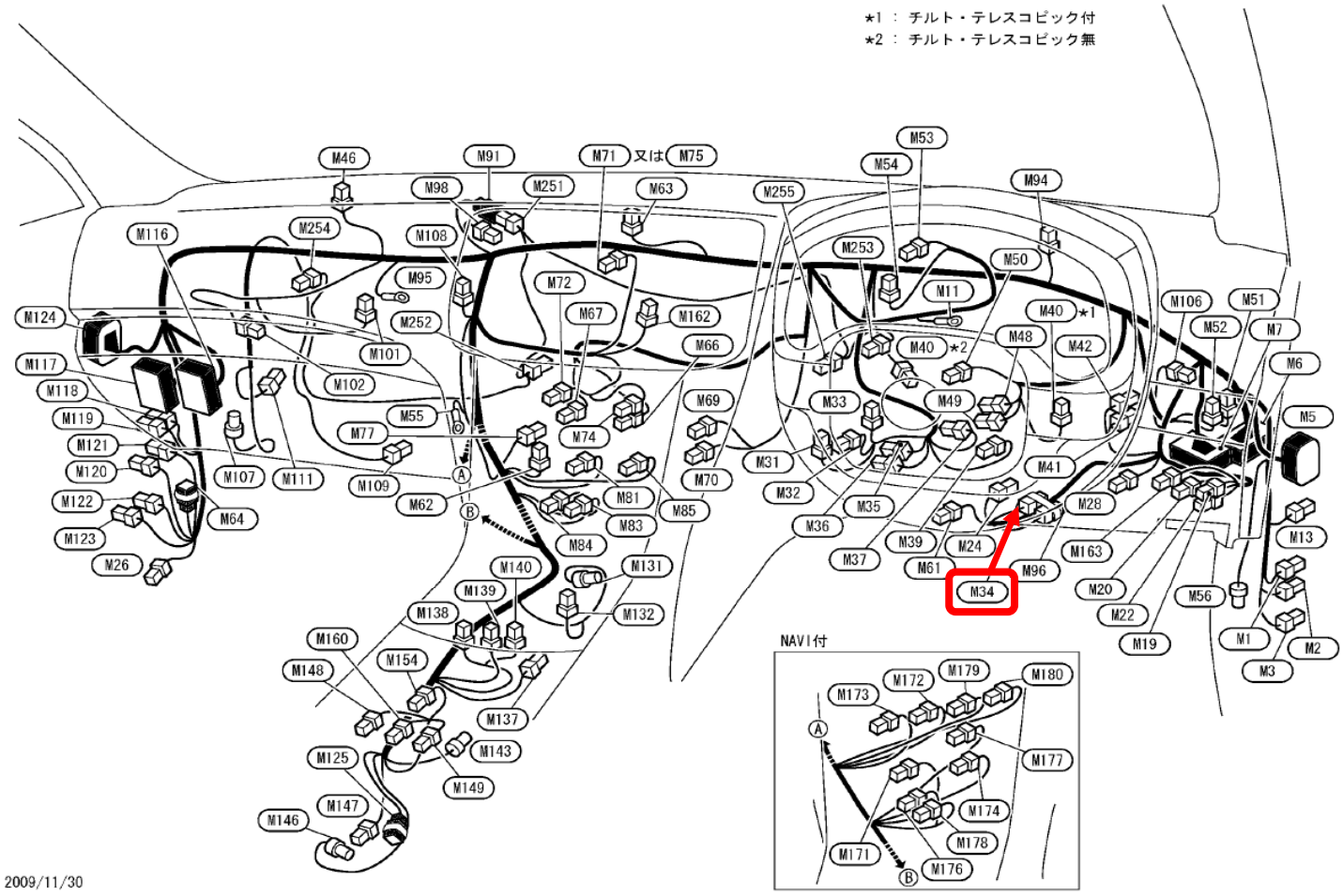

メーター＆エアコンアンプの場所

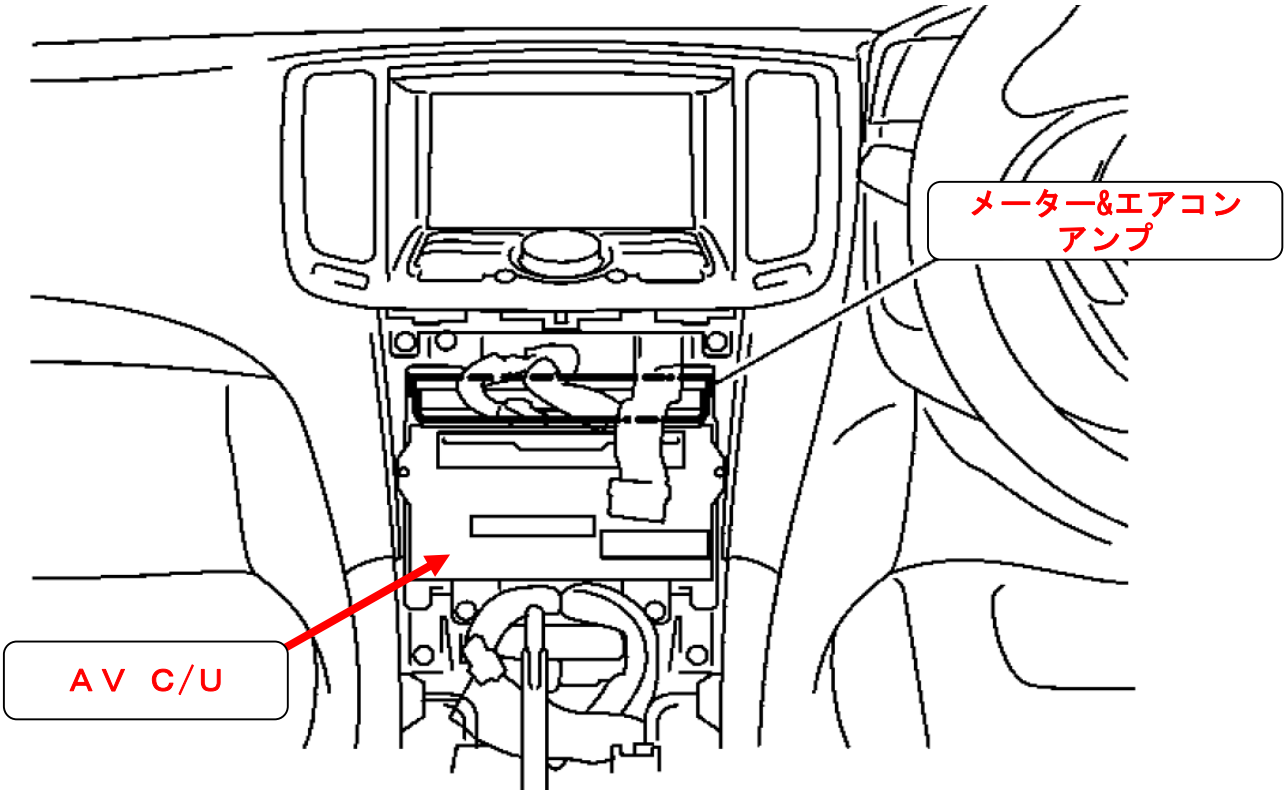

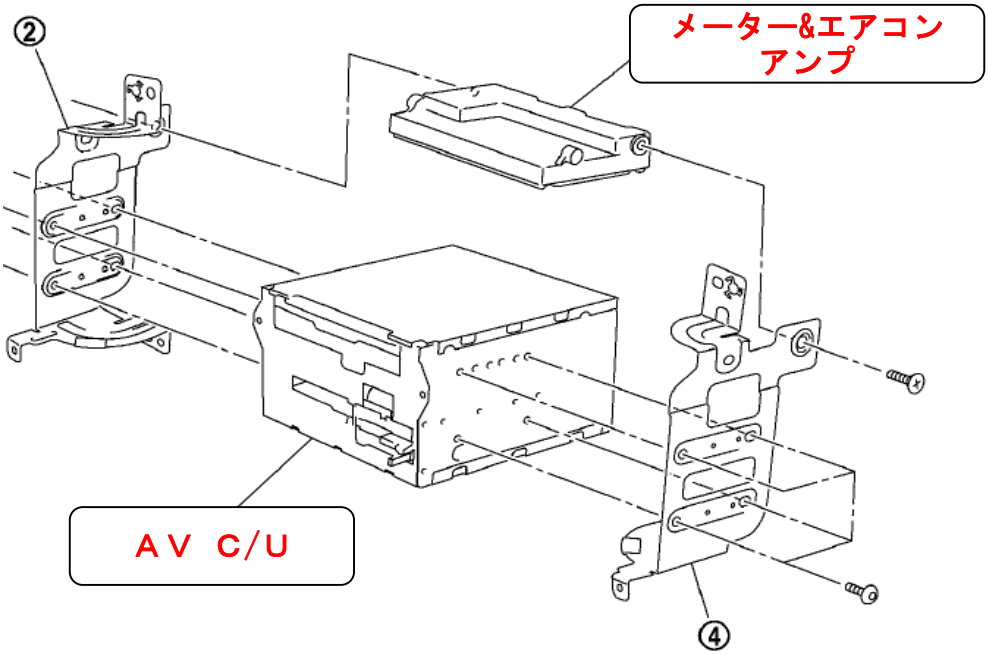

メーター＆エアコンアンプ裏側コネクタ

1	2	3	4	5	6	7	8	9	10	11	12	13	14	15	16	17	18	19	20
21	22	23	24	25	26	27	28	29	30	31	32	33	34	35	36	37	38	39	40

41	42	43	44	45	46	47	48	49	50	51	52	53	54	55	56
57	58	59	60	61	62	63	64	65	66	67	68	69	70	71	72

８番　灰　車速信号（２パルス）
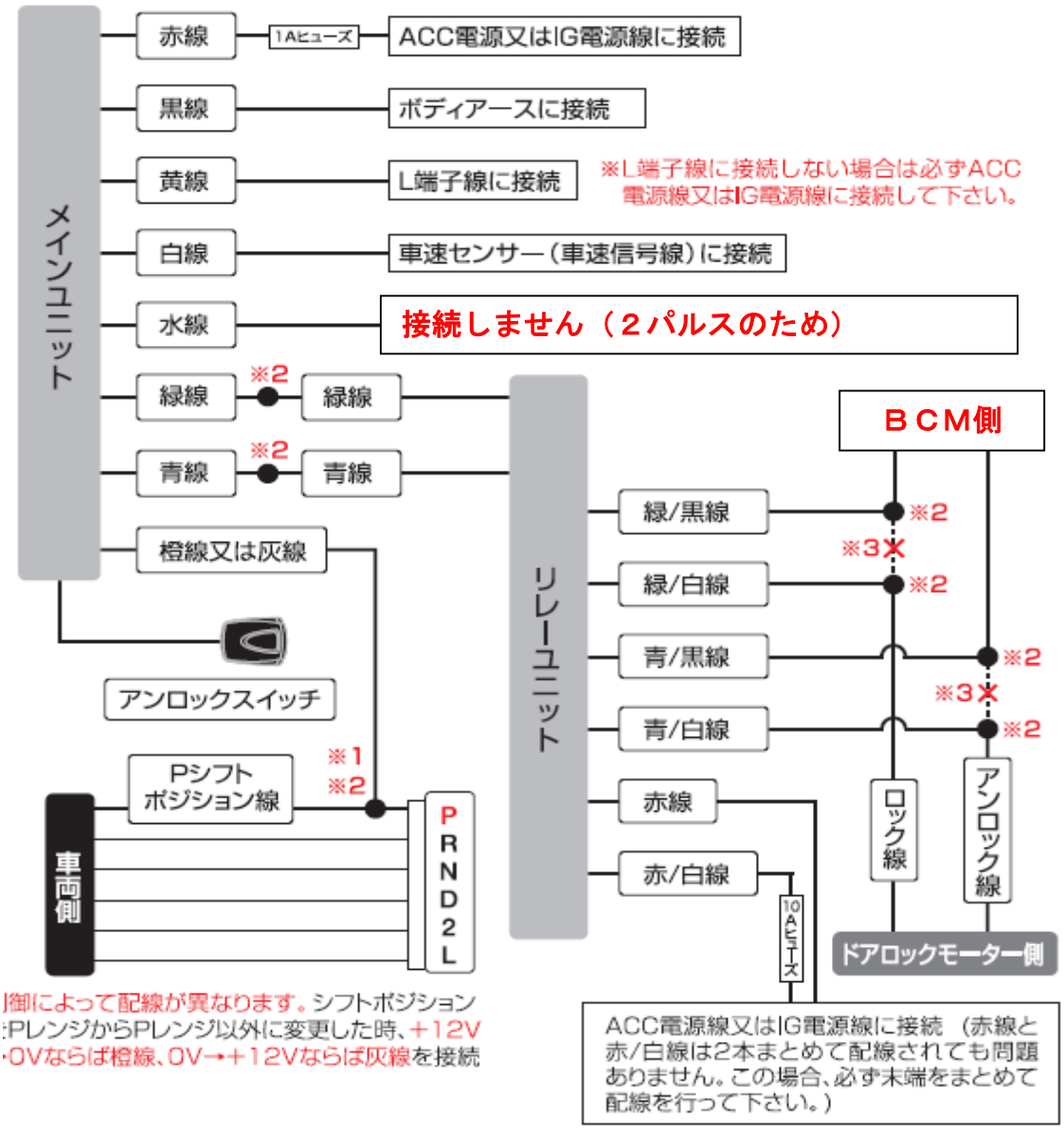
ドアロックプラス制御車の接続方法