車速感応式ドアロックシステム　ＳＤＬ－１１０ 取付資料					管理番号
メーカー	ホンダ	車種	ステップワゴン　RF3	年式	2001年（H13年）4月～

必要なオプションパーツ	無し

配線名称	配線場所	コネクタ色	ピン数	線色	備考
Ｐシフト	ＭＰＣＳユニット内　Ｄコネクタ		12	10番 青/黒	※２
Ｌ端子	ナビゲーション裏側　Ｃコネクタ		8	3番 白/青	※３
車速信号	〃		〃	6番 青/白	〃
ロック	運転席足元右側キックパネル内			黄/黒	※１
アンロック	〃			黄	〃

【注意事項】本資料は参考資料であり、マイナーチェンジ・グレードなどによりコネクタ、配線色などが実車と異なっている場合がございますので予めご了承ください。ランプテスター（検電器）は使用しないで下さい。

備考	
	プラス制御車のためリレーユニットを使用します。
	※１　運転席ドアからボディに繋がっているハーネスの束にありますので探し出してください。（２ページ参照）
	※２　２ページ参照　　※３　３ページ参照

ロック・アンロック線の接続方法（プラス制御車）

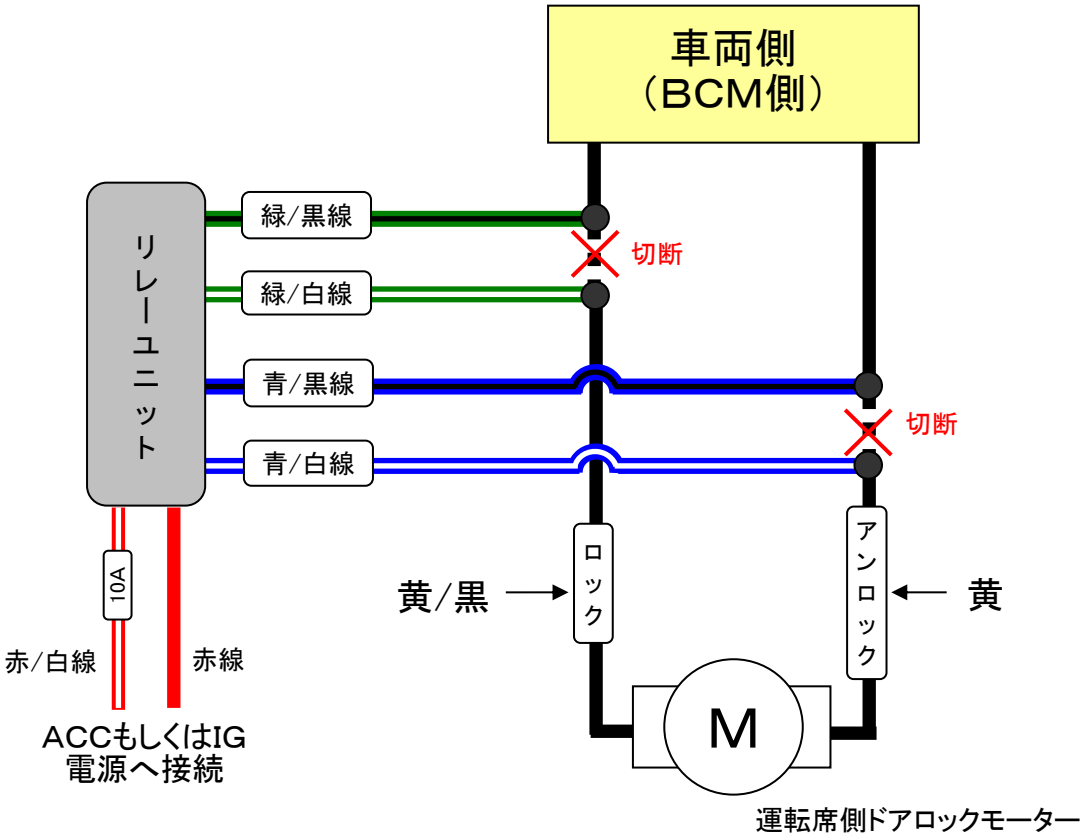

ロック・アンロック線

運転席足元右側
キックパネル内のコネクタ
にあります。

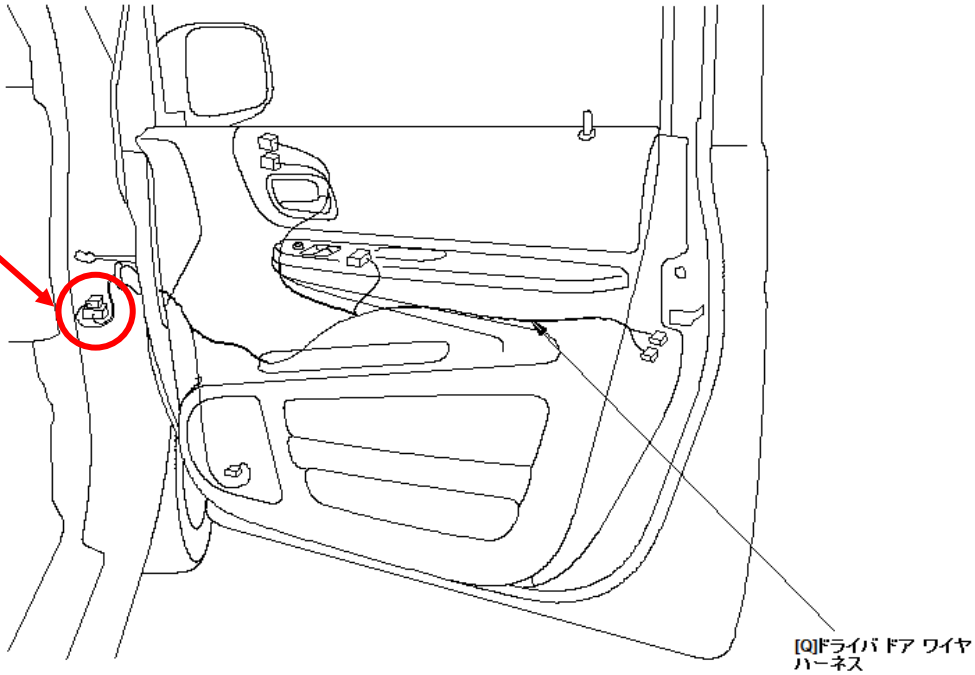

Pシフトポジションの場所

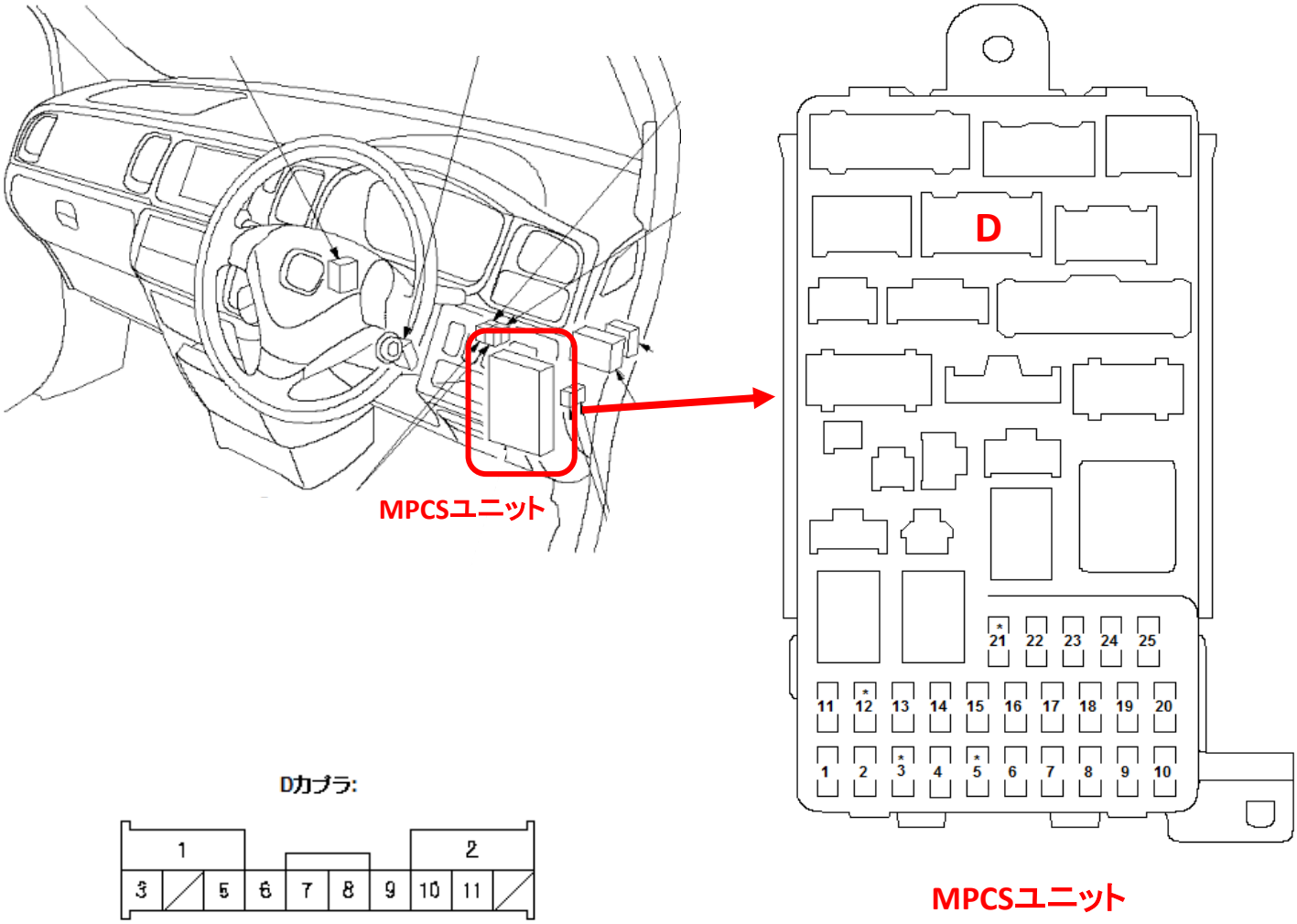

車速信号線及びL端子線の場所

NAV. ユニット

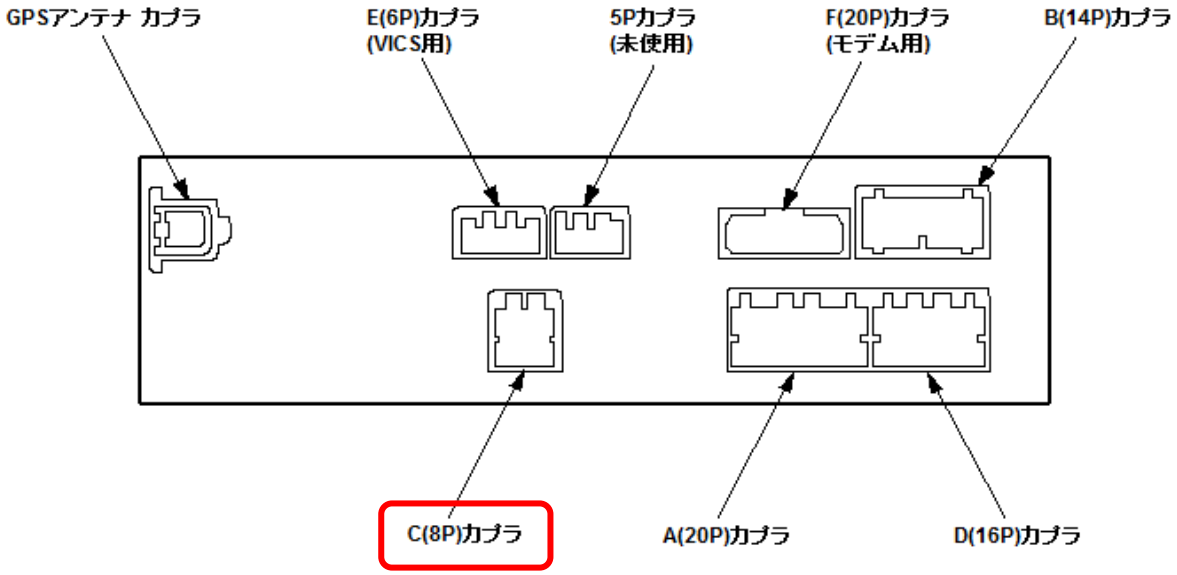

NAV. ユニット カプラ C (8P)

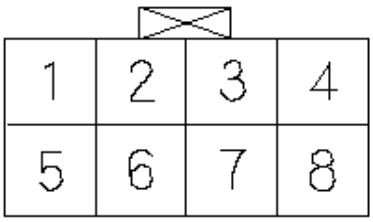

メス端子のコード側

端子No.	ハーネス色	端子	名称	内容
1	白/赤	+B	+B電源	常時電源
2	黄/赤	ACC	アクセサリ	アクセサリ電源
3	白/青	CHG	チャージ	エンジン作動信号
4	黒	GND	グランド	NAV.ユニットのアース
5	緑	BACK LT	バック ライト	シフトレバーリバース信号
6	青/白	VSP	ビークル スピード パルス	車速信号
7	緑/赤	DIAG P	ダイアグノシス ポジティブ	SCS診断端子
8	緑/黄	DIAG N	ダイアグノシス ネガティブ	グランド