車速感応式ドアロックシステム　ＳＤＬ－１１０ 取付資料					管理番号
メーカー	スズキ	車種	ワゴンＲ　　ＭＨ３４Ｓ	年式	2012年（H24年）８月～

必要なオプションパーツ	無し

配線名称	配線場所	コネクタ色	ピン数	線色	備考
Ｐシフト	グローブBOX奥側左CVTコントローラE19コネクタ		26	18番　灰	※１
Ｌ端子	運転席足元右側BCM&J/B内　E04コネクタ		24	18番　若葉	
車速信号	運転席足元右側BCM&J/B内　G272コネクタ	乳白色	16	5番　紫	
ロック	運転席足元右側BCM&J/B内　L01コネクタ	灰	26	15番　若葉	
アンロック	〃	〃	〃	1番　白	

【注意事項】本資料は参考資料であり、マイナーチェンジ・グレードなどによりコネクタ、配線色などが実車と異なっている場合がございますので予めご了承ください。ランプテスター（検電器）は使用しないで下さい。

備考	プラス制御車のためリレーユニットを使用します。 ※１　Ｐレンジで１２Ｖ，Ｐレンジ以外で０Ｖ。

スロープセンサ
こちらを取り外さないでください。
スロープセンサ校正作業が必要になり
販売店へ持って頂くことになりますので
ご注意ください。

グローブBOX奥側左
CVTコントローラー

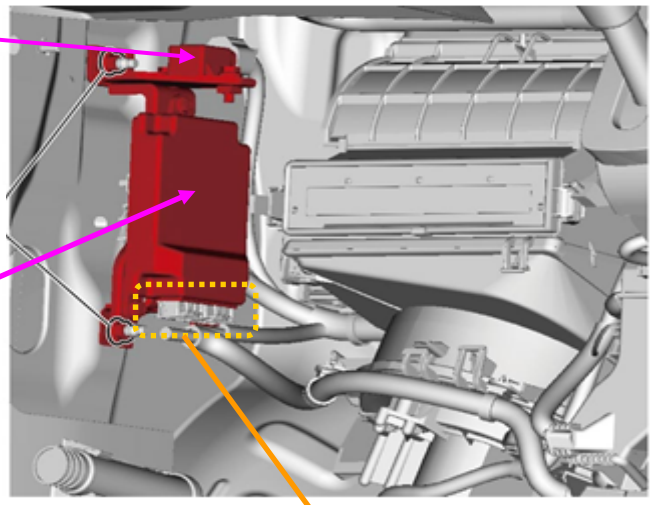

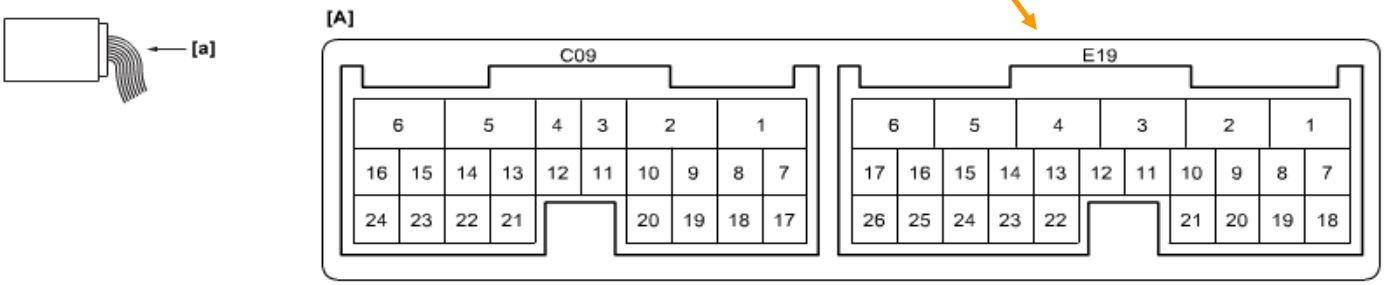

Bullcon

車速感応式ドアロックシステム　ＳＤＬ－１１０ 取付資料					管理番号
メーカー	スズキ	車種	ワゴンＲ　　ＭＨ３４Ｓ	年式	2012年（H24年）８月～

ロック・アンロック線の接続方法（プラス制御車）

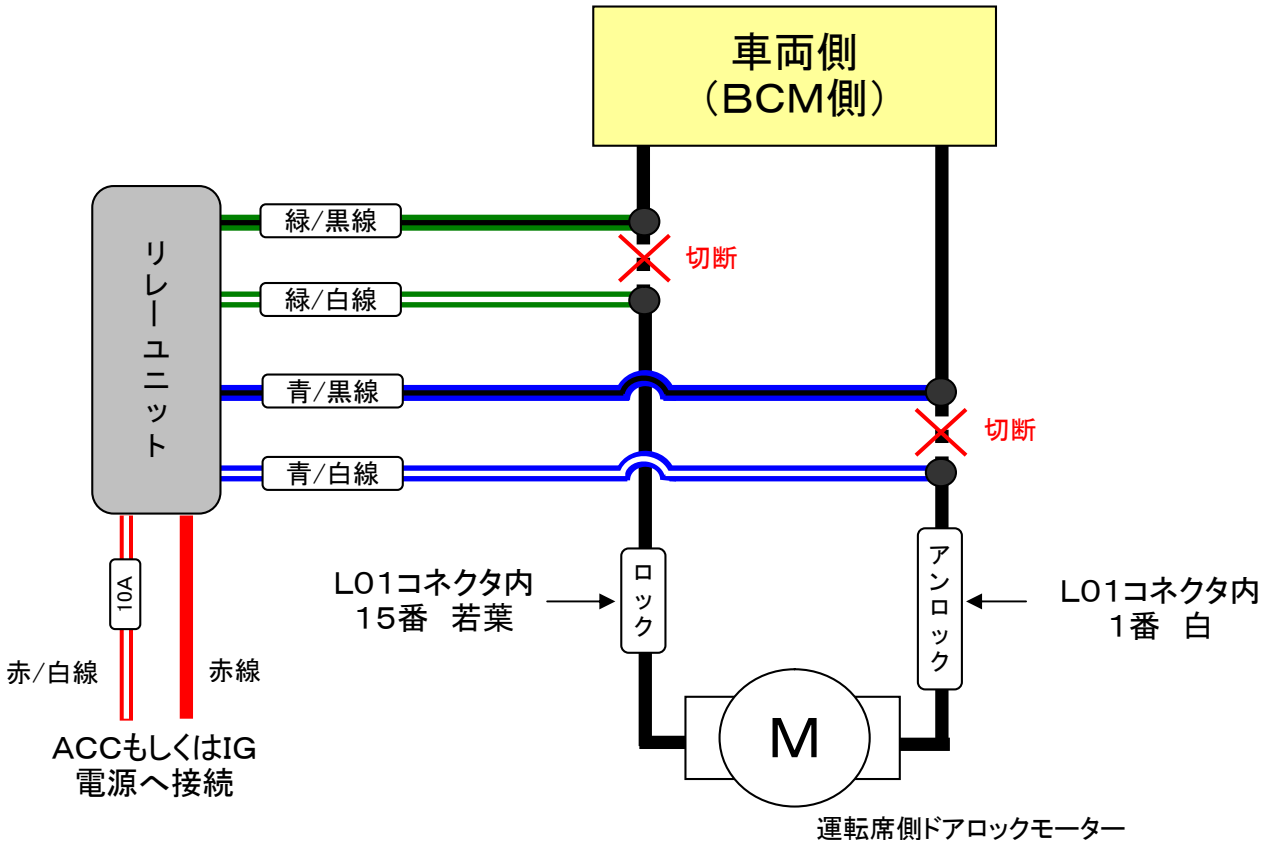

ＢＣＭ＆Ｊ／Ｂ
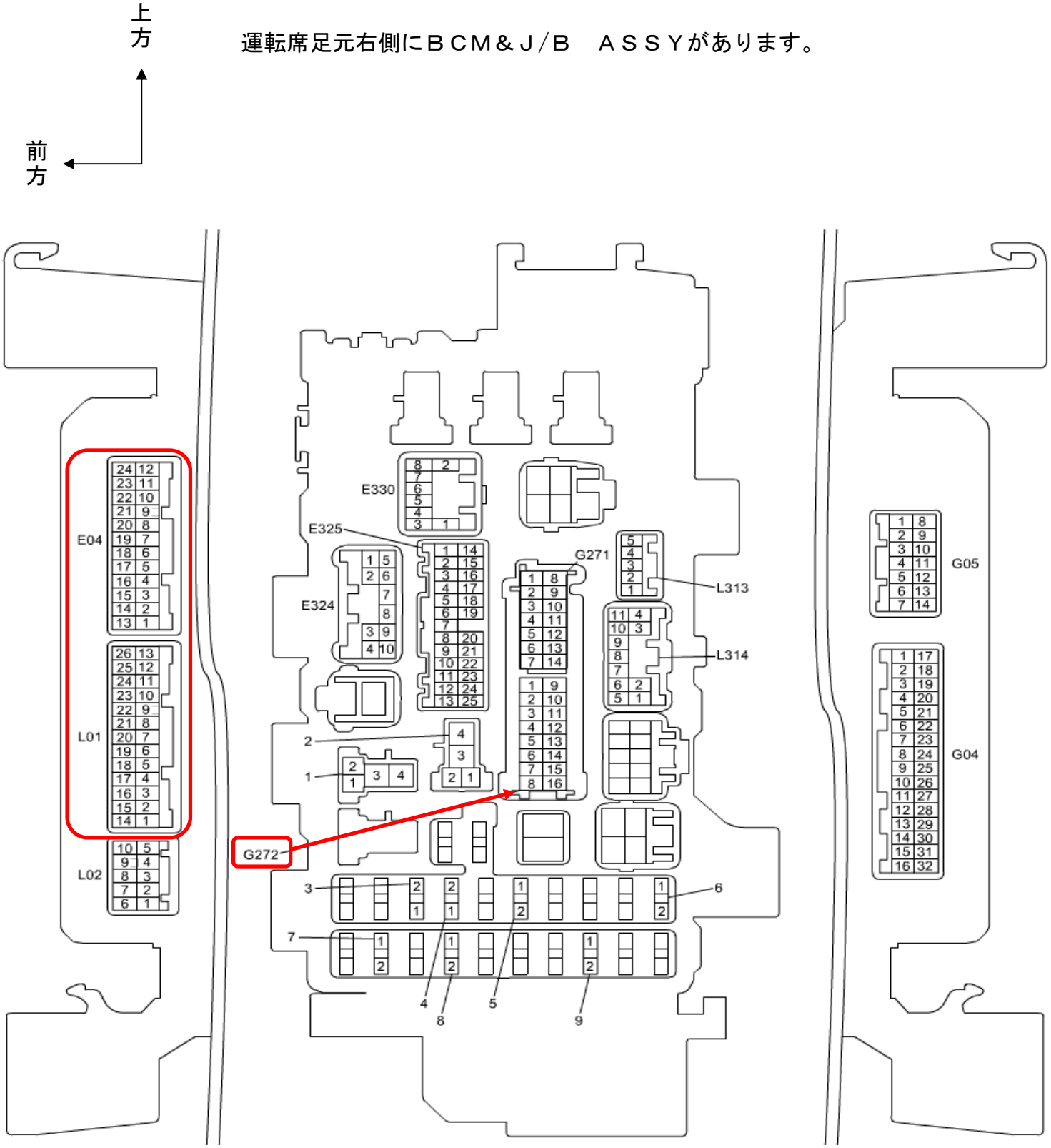
運転席足元右側にＢＣＭ＆Ｊ／Ｂ　ＡＳＳＹがあります。