車速感応式ドアロックシステム　ＳＤＬ－１１０　取付資料					管理番号
メーカー	ニッサン	車種	エクストレイル　Ｔ３２系	年式	Ｈ２５年１２月～

必要なオプションパーツ	無し

配線名称	配線場所	コネクタ色	ピン数	線色	備考
Ｐシフト	ＴＣＭ（エンジンルーム内）コネクタ内		48	7番　紫	※1
Ｌ端子	多重通信の為ありません（ＩＧ電源に接続）	―	―	―	―
車速信号	ナビ裏側コネクタ内	―	―	―	※1
ロック	BCMコネクタ内	灰	40	50番ベージュ	※２
アンロック	〃	〃	〃	80番　水色	〃

【注意事項】

本資料はメーカー配線図を基に資料を作成しておりますので参考資料としてご使用下さい。
マイナーチェンジ・グレードなどによりコネクタ、配線色などが実車と異なっている場合がございますので予めご了承ください。
本資料を基に製品を装着した際に起因する製品・車両などの故障・損害につきましては一切保証致しませんので予めご了承願います。

※「マイナス制御車」になります。付属のリレーユニットは使用しません。

備考	
	※１　「２ページ参照。」 車速信号が8パルスの場合はSDL－110メインユニットから出ている水線は何も接続せず絶縁してください。 ※2 「3ページ参照。」

Bullcon

Date Created 2016.4.15. H・Y

Pシフトポジションの場所

ＴＣＭ　：　トランスミッション・コントロール・モジュール
Pシフト線は室内にありません。エンジンルーム内、向かって右側のバッテリー近辺にあります。（下図参照）

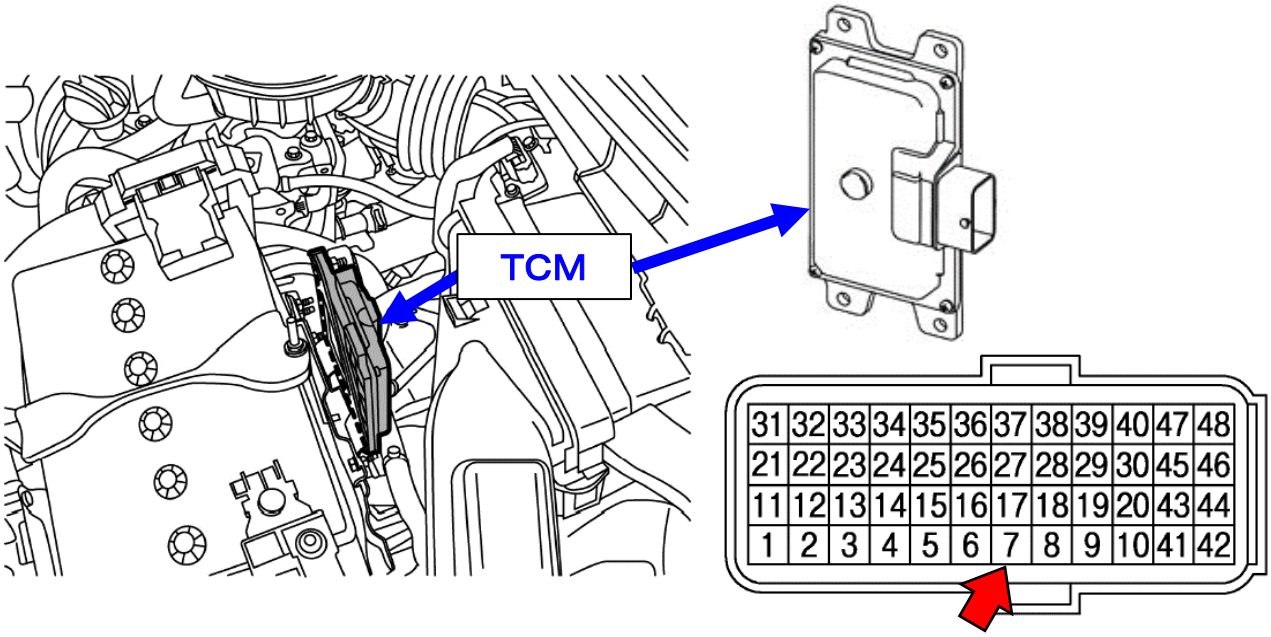

Ｐシフト線　→　７番　紫線　　**48P　TCM　コネクタ**
（Ｐシフトで１２Ｖ、Ｐシフト以外で０Ｖ）

車速信号の場所

メーカーオプションナビはナビ裏側にある白色40Ｐコネクタ内にあります。

8番　緑　車速(8パルス)

オーディオレス車の場合はナビ裏白色１２Ｐコネクタ内にあります。

車速信号　→　６番　灰

Bullcon

ロック・アンロック線の場所

ロック・アンロック線の場所はグローブBOX奥側のBCM内にあります。

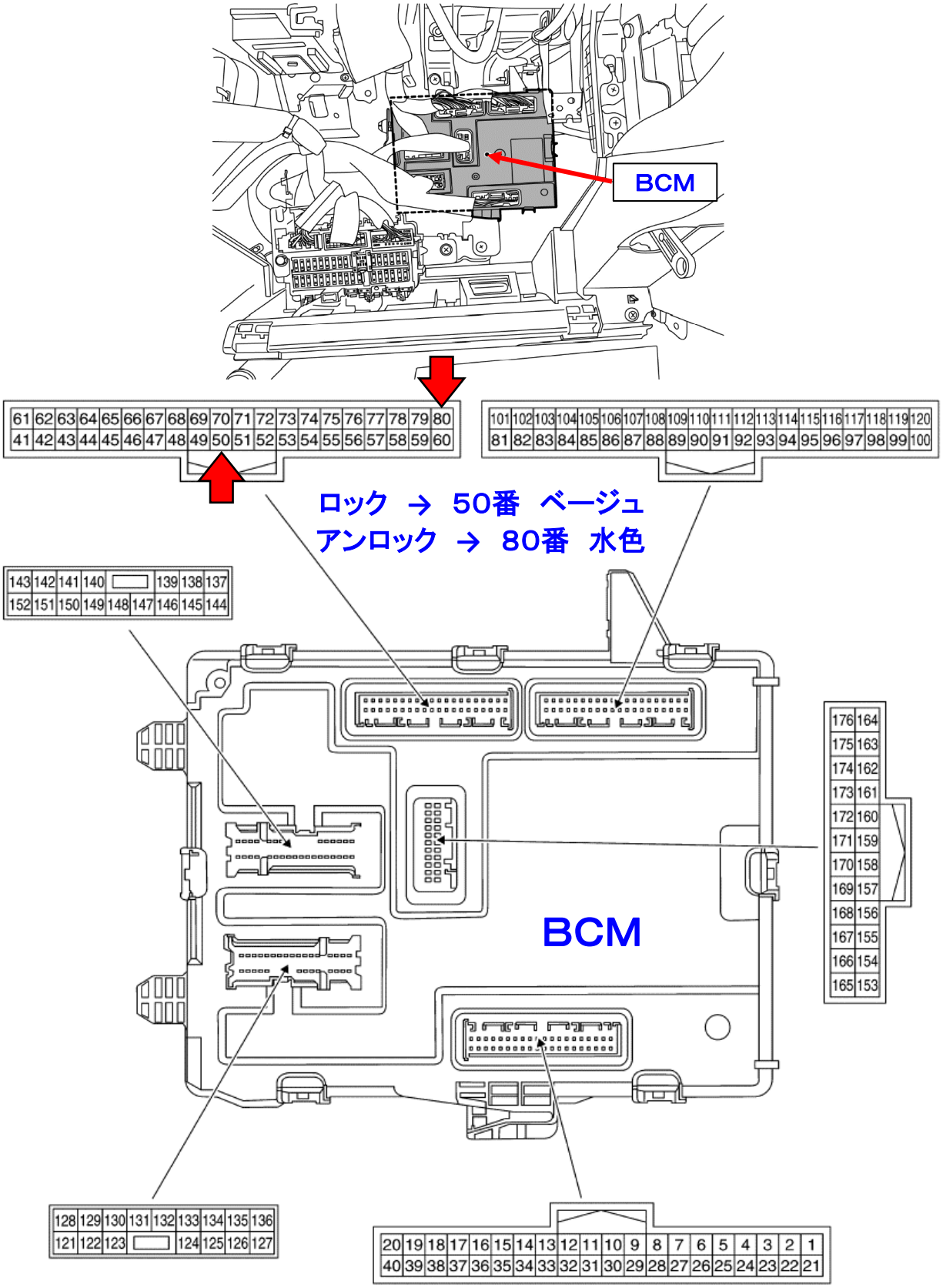

Bullcon