Date Created 2017.6.13.

オートドアミラーコントローラー　取付け解説書

ホンダ　ＣＲ－Ｚ

ＺＦ２　　2010年（Ｈ22年）2月～

【概要】

① 基本配線方法は**Ｂ・Ｃタイプ**になります。

② ミラースイッチコネクタ内にＡＣＣ電源はございませんので必要な方は
別の場所から取り出してください。

③ 必ずサーキットテスタ（検電器不可）で電圧測定を行ってください。
本資料は参考資料ですので取り付けに関する故障、トラブル等は弊社では
一切責任を負いかねますので予めご了承の上作業をお願いします。
車種、グレード等により配線場所、線色、コネクタ位置などが資料と
異なっている場合がございますので予めご了承ください。

**プッシュスタート車の場合はキー検出スイッチプラス線　茶線を
IG電源に接続して下さい！**

フジ電機工業株式会社　春日工場

〒669-4132
兵庫県丹波市春日町野村530

ＴＥＬ　０７９５－７４－２１７７
ＦＡＸ　０７９５－７４－２３３３

Bullcon

ミラースイッチの取り外し

メータ バイザの脱着

アドバイス

- インストルメント パネルおよび取外す部品に傷をつけないように作業すること。
- バイザは表側からこじらないこと。

知識 傷つきやすい部品を取外す際は、ハンディリムーバセット（KTC ATP2014）相当品を使用する。

1. コラムのロック レバーを解除し、コラムのチルト位置を最下位、テレスコピック位置を最伸位置にする。

2. メータ バイザ（A）のモード セレクト スイッチ部のカプラの接続を外す。
   - 2-1 ヒューズ リッドを取外す。
   - 2-2 ドライバ ロア カバー開口部から手を入れ、カプラ（B、C、D）の接続を外す。
   - 2-3 メータ バイザの右側端末を引出し、クリップ（E）を浮かせる。
   - 2-4 メータ バイザとインストルメント パネルのすき間からカプラ（F）の接続を外す。

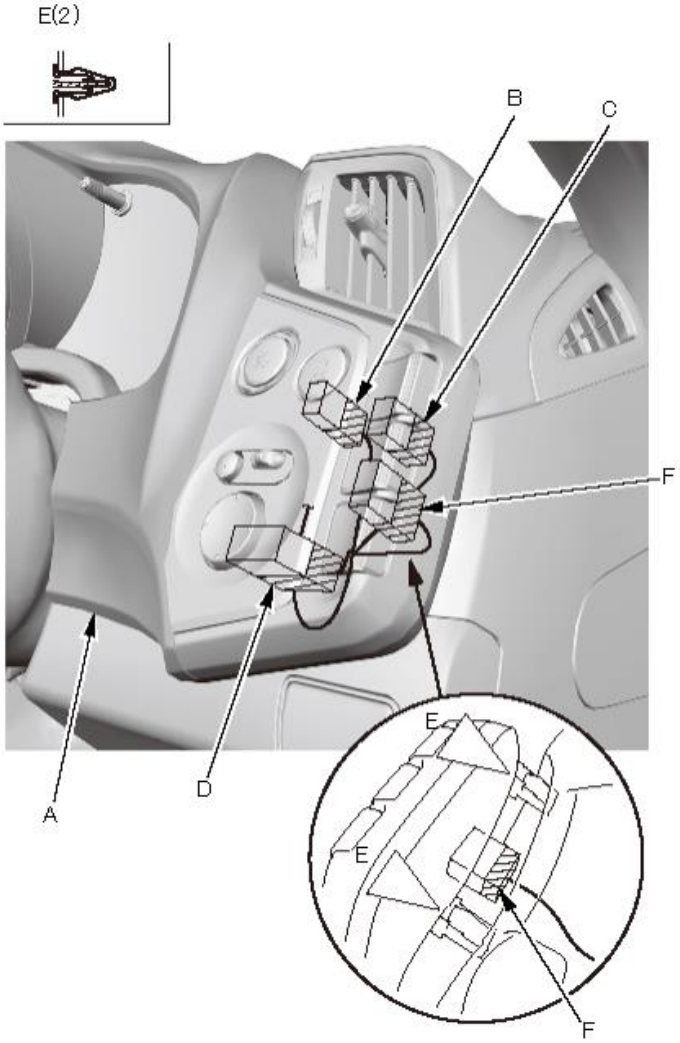

アドバイス

インストルメント パネルおよび取外す部品に傷をつけないように作業すること。

知識 傷つきやすい部品を取外す際は、ハンディリムーバセット（KTC ATP2014）相当品を使用する。

1. ヒューズ リッド（A）下端を保持し、下から上に引上げてフック（B）を外し、リッドを取外す。

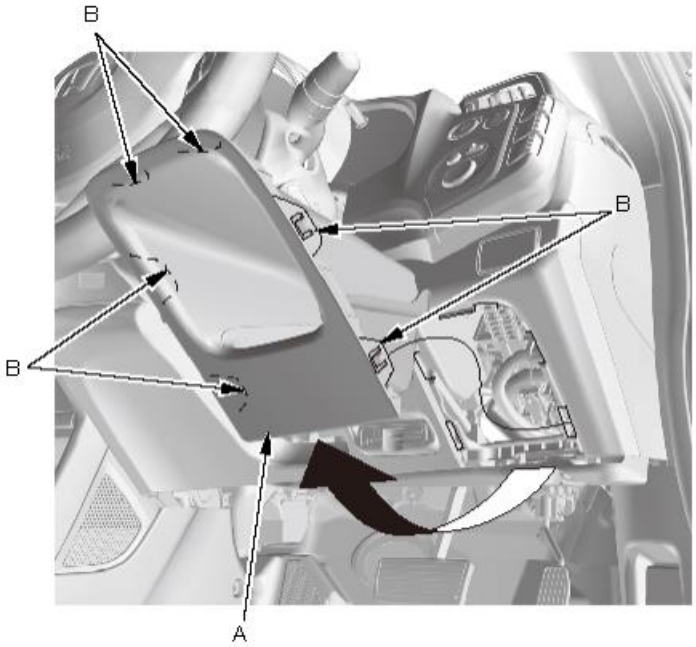

3. メータ バイザ(A)のオート エアコン コントロール部のカプラ(B)の接続を外す。
   3-1 メータ バイザの左側端末を引出し、クリップ(C)を浮かせる。
   3-2 メータ バイザとインストルメント パネルのすき間からカプラの接続を外す。

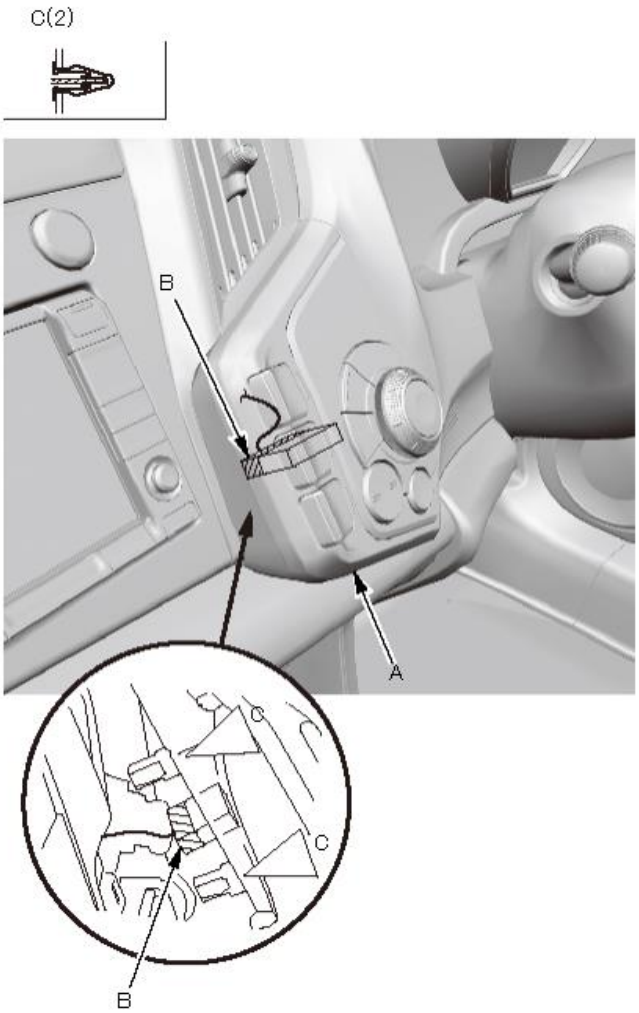

4. モード セレクト スイッチ部(A)とオート エアコン コントロール部(B)を保持しながら手前に引出してクリップ(C)を外し、メータ バイザ(D)を取外す。

5. 取付けは、取外しの逆の手順で行う。

知 識

- クリップの損傷、白化を点検し、必要ならば交換する。
- カプラの接続は確実に行う。
- 浮きなどのないようクリップは確実にセットする。

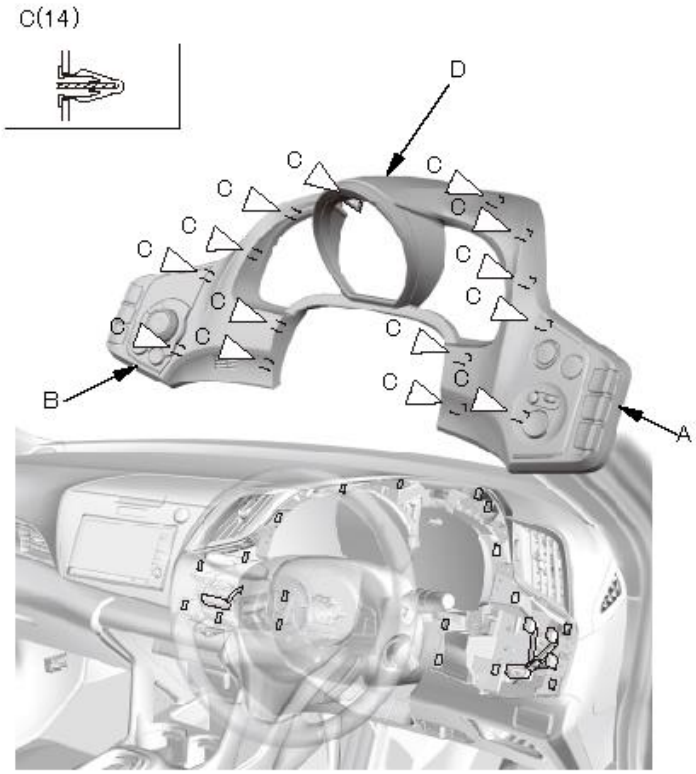

配 線 接 続 方 法

詳細につきましては弊社取扱説明書の「Ｂ・Ｃタイプ配線方法」に従い結線を行ってください。

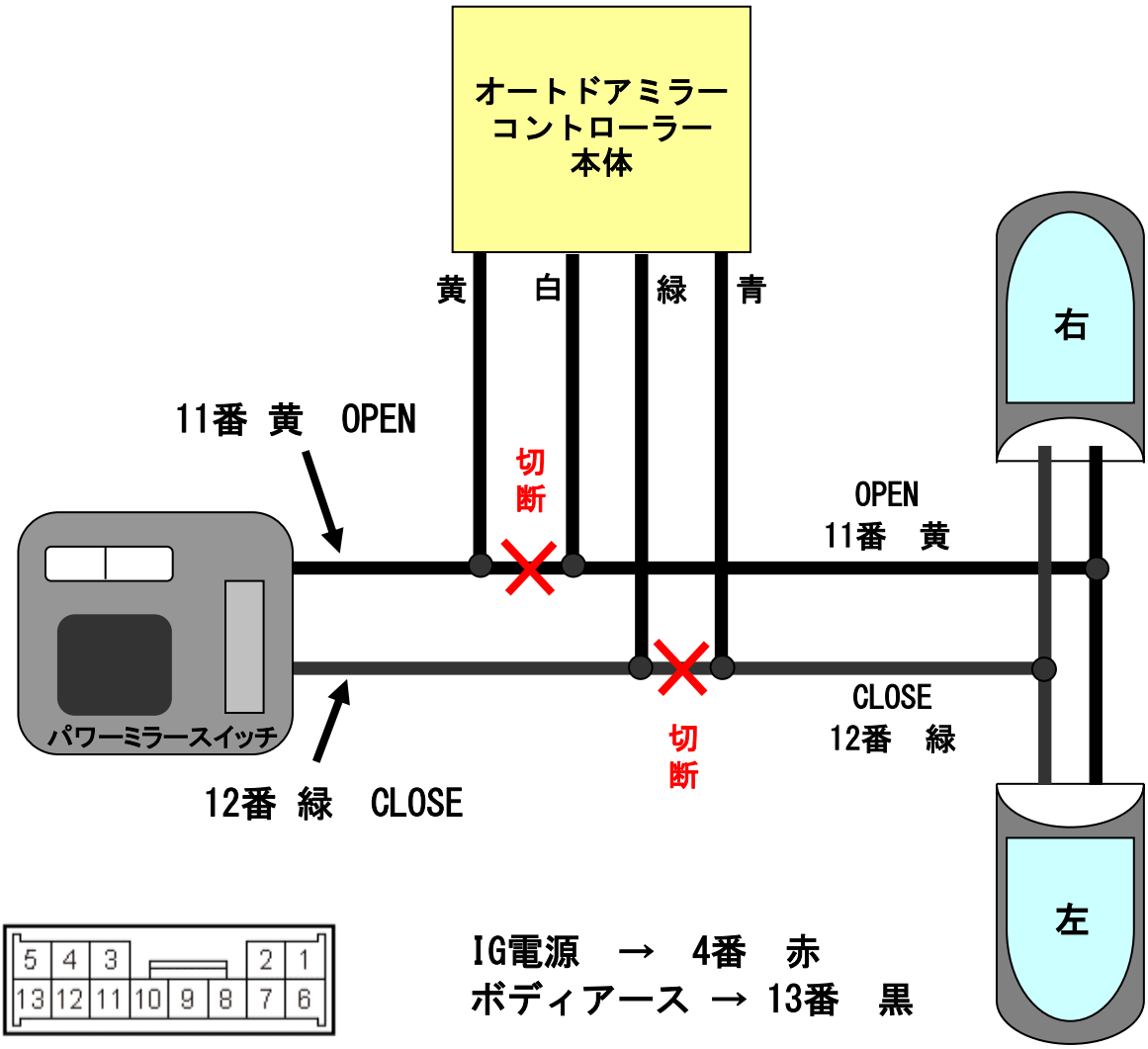

パワーミラースイッチ裏コネクタ

ロック･アンロックの場所

運転席ひざ近辺のインストルメントアンダーカバー内、ＭＩＣＵの
ロック・アンロック線があります。

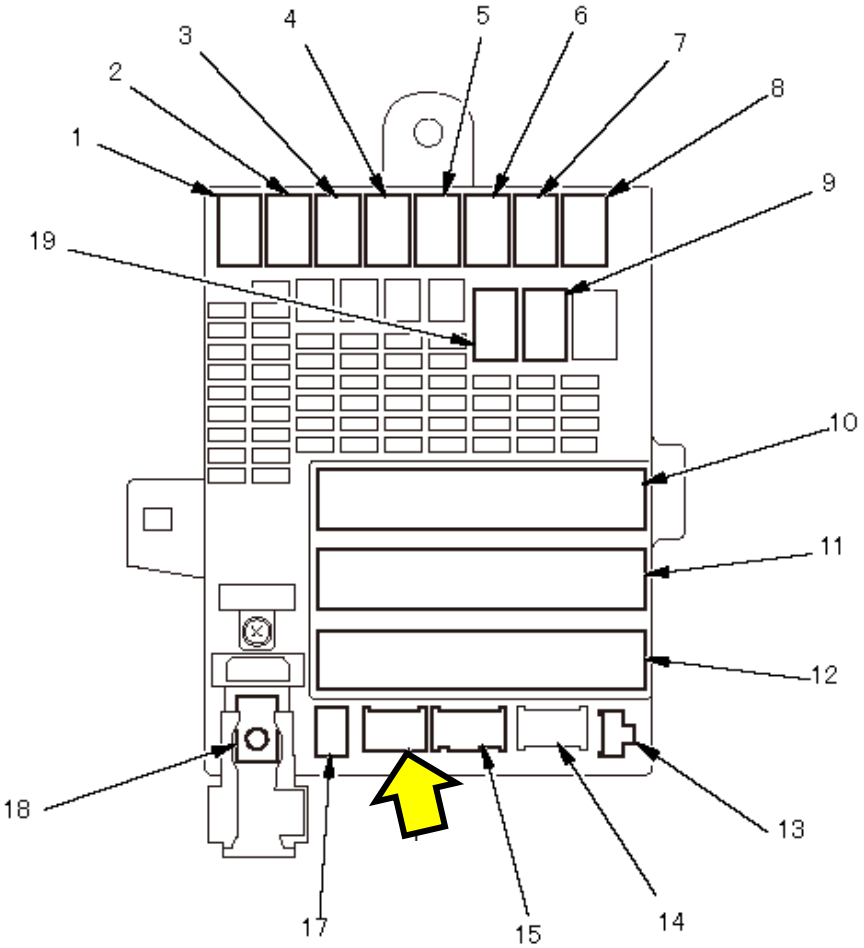

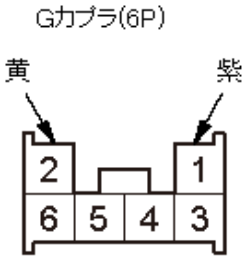

ロック　→　１番　紫

アンロック　→　２番　黄