2014.2.26

オートドアミラーコントローラー　取付け解説書

ホンダ　Ｎ－ＢＯＸ

ＪＦ１/２系　　２０１１年１２月～

【概要】

① 基本配線方法は**Ｂ・Ｃタイプ**になります。

② 運転席ドア内での取り付け作業になります。（どうしてもＡＣＣ電源が必要な方はヒューズＢＯＸより取り出してください）
ドア内にはＩＧ電源しかございません。

③ パワーウインドウメインスイッチコネクタを取り外した場合、オートUP及びオートDOWNが効かない場合は４ページの初期設定を行ってください。

④ 必ずサーキットテスタ（検電器不可）で電圧測定を行ってください。
本資料は参考資料ですので取り付けに関する故障、トラブル等は弊社では一切責任を負いかねますので予めご了承の上作業をお願いします。
車種、グレード等により配線場所、線色、コネクタ位置などが資料と異なっている場合がございますので予めご了承ください。

キー検出スイッチプラス線 茶線をACC or IG電源に接続して下さい！

フジ電機工業株式会社　春日工場

〒669-4132
兵庫県丹波市春日町野村530

ＴＥＬ ０７９５－７４－２１７７
ＦＡＸ ０７９５－７４－２３３３

Bullcon

フロント ドア ライニングの脱着- 取外し

アドバイス

- ドア パネルおよび取外す部品に傷をつけないように作業すること。
- マイナス ドライバなどを使う場合は、周囲に保護テープやウエスを使用する。また、マイナス ドライバにテープなどを巻付けて傷つきを防止すること。

知識 傷つきやすい部品を取外す際は、ハンディリムーバ セット(KTC ATP2014)相当品を使用する。

1. フロント ドア インナ ガーニッシュ 取外し

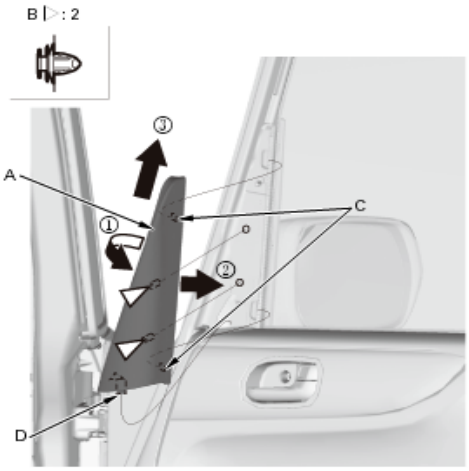

1. ハンディリムーバを使用し、フロント ドア インナ ガーニッシュ(A)の前端をこじり、クリップ(B)を外す。

アドバイス

- ガーニッシュをこじりすぎないこと。
- ガーニッシュ後端部のフックを押さえながらこじること。

2. ガーニッシュをドア後方にずらして、フック(C)を外す。
3. ガーニッシュをドア上方にずらして、フック(D)を外す。

2. フロント ドア ライニング 取外し

1. ガラスを上げる。
2. スクリュ(A)を取外す。

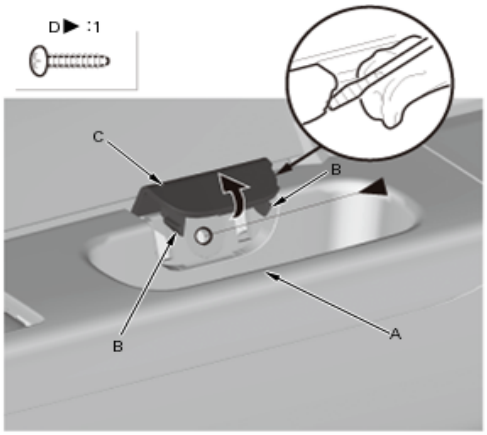

3. プル ポケット(A)の縁にウエスをあてがう。
4. マイナス ドライバを使用し、切欠きをこじり上げてフック(B)を外し、リッド(C)を開き、スクリュ(D)を取外す。

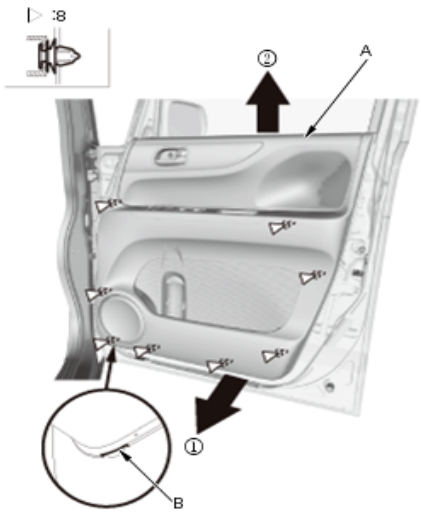

5. フロント ドア ライニング(A)下側の切欠き部(B)にハンディリムーバを挿入し、ライニングを手前に引出す。

6. ライニングを上方へずらして取外す。

7. パワー ミラー スイッチ カプラ(A)およびパワー ウインド スイッチ カプラ(B)の接続を外す。

運転席側パワーウインドウマスターＳＷ裏側コネクタ

※マイナーチェンジの前後でコネクタが異なりますのでご注意下さい。

２０１１/１２　～　２０１３/１２

１６番　赤　常時電源

２０１４/１　～

Ｐ/ＷマスタＳＷ　２４Ｐカプラ

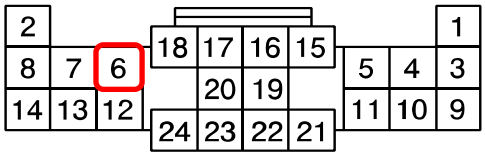

６番　赤　常時電源

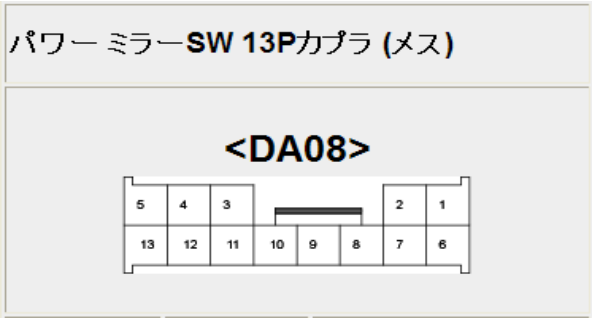

ドアミラースイッチ裏側コネクタ
４番　灰　ＩＧ電源
１１番　水色　ミラー展開（ＯＰＥＮ）
１２番　若葉　ミラー格納（ＣＬＯＳＥ）
１３番　黒　ボディアース

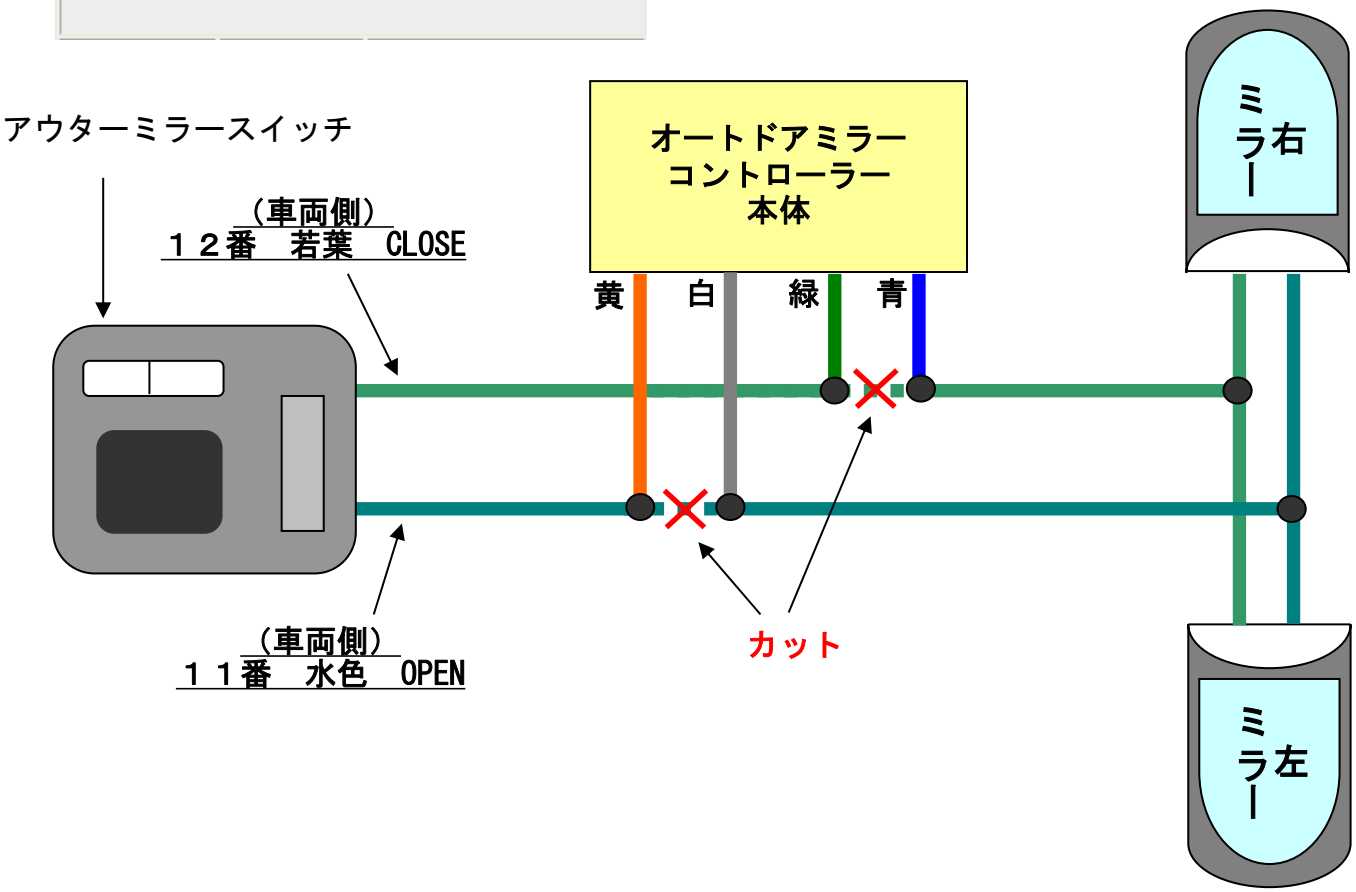

ロック・アンロックの場所

運転席ドア内のロック・アンロックアクチュエータの１０Ｐコネクタ内にあります。

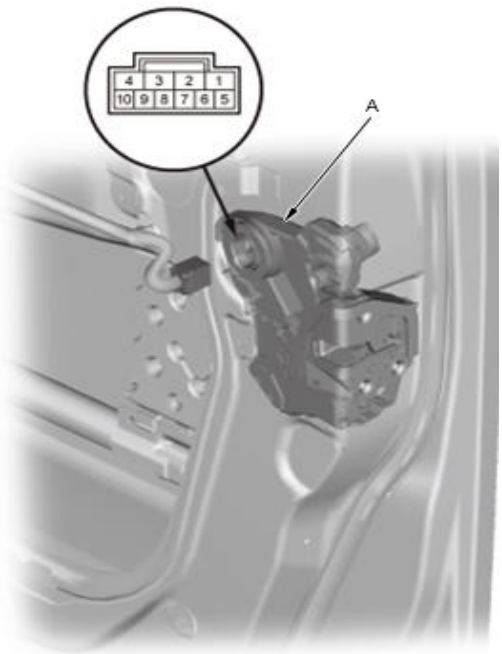

１０Ｐコネクタ内

４番　緑　ロック
１番　黄　アンロック

1. パワー ウインド リセットと学習

次の作業が行われた場合、パワー ウインドのリセットと学習を行う。(リセットを実施後もオートUP/オートDOWN作動する場合は、再度リセットを実施すること。)

- ドライバ パワー ウインド モータを交換したとき。
- ドライバ ドア レギュレータ脱着、ウインド ガラス脱着、ランチャンネル脱着などの作業をしたとき。

1. ウインド レギュレータの建付けが正常であるか確認する。
2. ENGINE START STOPスイッチをOFFモードにする。
3. パワー ウインドのマニュアルDOWN操作を保持しながらENGINE START STOPスイッチをONモードにする。
4. パワー ウインドのマニュアルDOWN操作を終了する。
5. ステップ2から4の操作を更に3回繰返す。
6. パワー ウインド マスタ スイッチでオート オープン、オート クローズしないことを確認する。
7. パワー ウインド マスタ スイッチでオートまたはマニュアルDOWN操作し、ウインドを全開にする。
8. パワー ウインド マスタ スイッチでマニュアルUP操作し、ウインドを全閉まで上昇させスイッチをそのままUP側に1秒間以上保持する。