2012.5.30.

オートドアミラーコントローラー　取付け解説書

トヨタ　アルファード・ヴェルファイア

Ｈ２０系　　２００８年５月～

【概要】

① 基本配線方法は**Ｂ・Ｃタイプ**になります。

② 運転席ドア内での取り付け作業になります。

③ 必ずサーキットテスタ（検電器不可）で電圧測定を行ってください。
本資料は参考資料ですので取り付けに関する故障、トラブル等は弊社では一切責任を負いかねますので予めご了承の上作業をお願いします。
車種、グレード等により配線場所、線色、コネクタ位置などが資料と異なっている場合がございますので予めご了承ください。

キー検出スイッチプラス線 茶線をＡＣＣ電源に接続して下さい！

フジ電機工業株式会社　春日工場

〒669-4132
兵庫県丹波市春日町野村530

ＴＥＬ ０７９５－７４－２１７７
ＦＡＸ ０７９５－７４－２３３３

Bullcon

運転席ドア内張り　取外し方法

①

フロントドア ロワーフレーム ブラケット ガーニッシュ RH取りはずし

a. クリップ2箇所のかん合およびガイドをはずし、フロントドアロワーフレームブラケットガーニッシュRHを取りはずす。

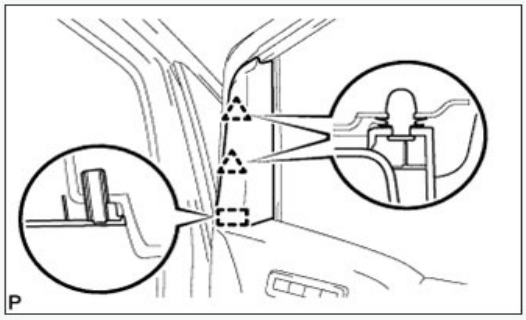

②

フロントドア フレーム ガーニッシュ LWR RH取りはずし

a. クリップのかん合3箇所をはずし、フロントドアフレームガーニッシュLWRを取りはずす。

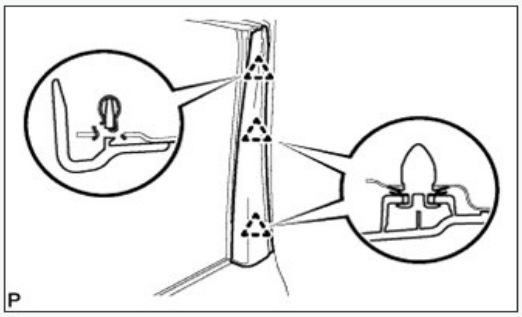

③

フロントドア インサイドハンドル ベゼル プラグ RH取りはずし

a. モールディングリムーバーを使用して、ツメのかん合3箇所をはずし、フロントドアインサイドハンドルベゼルプラグRHを取りはずす。

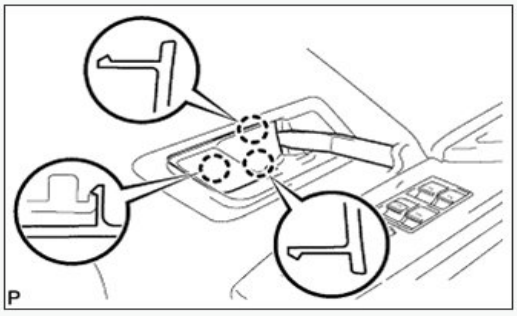

④

カーテシランプASSY取りはずし（カーテシランプあり）

a. モールディングリムーバーを使用して、ツメのかん合をはずす。

b. コネクターを切り離し、カーテシランプASSYを取りはずす。

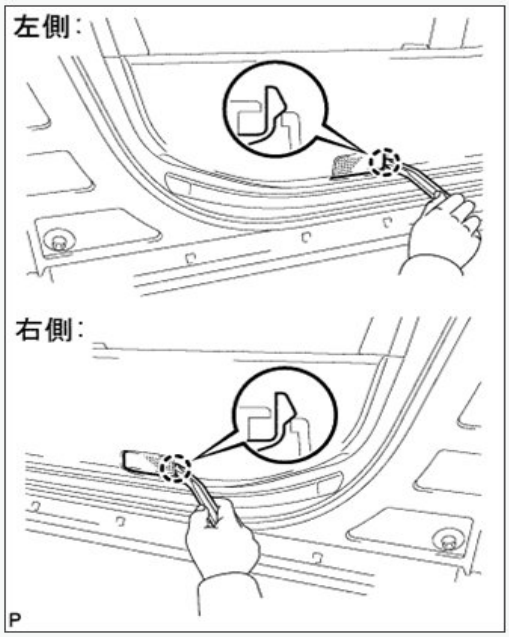

リフレックス リフレクタ取りはずし（カーテシランプなし）

a. モールディングリムーバーを使用して、ツメのかん合をはずす。

b. コネクターを切り離し、リフレックスリフレクタを取りはずす。

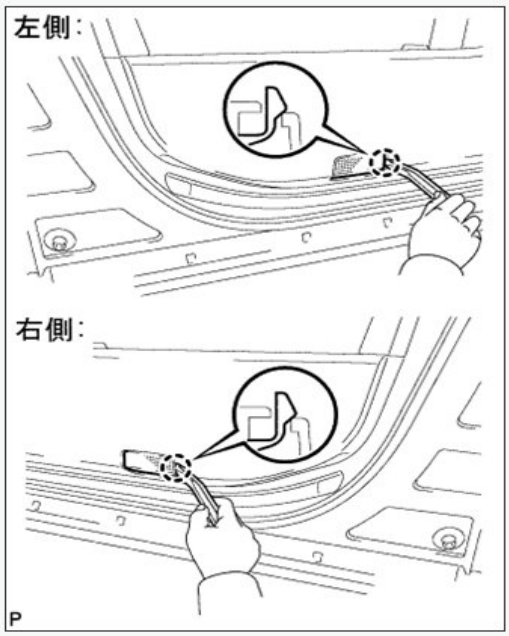

⑤ フロントドア プルハンドル RH取りはずし

a. 保護テープを巻いた薄刃マイナスドライバーを使用して、ツメのかん合をはずし、キャップを開く。

b. スクリューを取りはずす。

c. ツメのかん合3箇所をはずし、フロントドアプルハンドルRHを取りはずす。

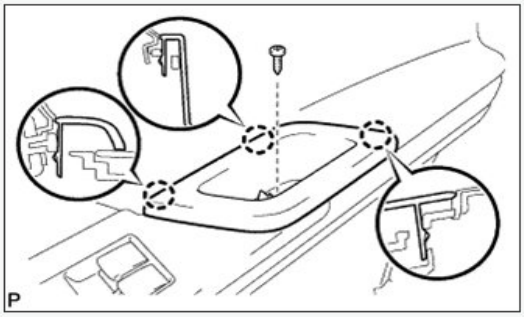

⑥ 8. パワーウインドウレギュレータマスタスイッチASSY W/フロントドアアームレストベースパネル取りはずし（ドア運転席）

a. モールディングリムーバーを使用して、車両後方側からツメのかん合9箇所をはずす。

b. コネクターを切り離し、パワーウインドウレギュレータマスタースイッチASSY W/フロントドアアームレストベースパネルを取りはずす。

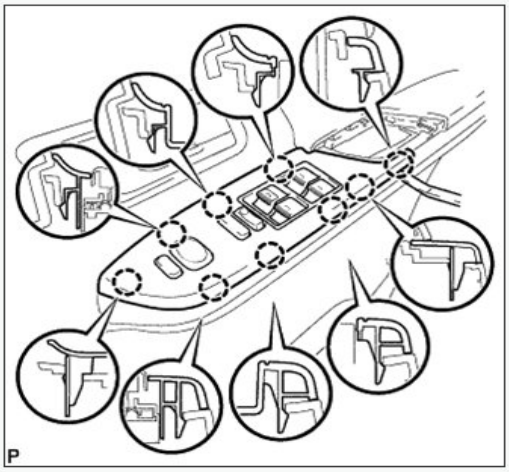

⑦

10. フロントドア トリムボード RH取りはずし

a. スクリュー2本を取りはずす。

b. クリップリムーバーを使用して、フロントドアトリムボードRHのクリップのかん合12箇所をはずす。

c. フロントドアトリムボードRHを車両上方に持ち上げ、フロントドアガラスウェザストリップASSY INNと一体でフロントドアパネルから切り離す。

d. コネクターを切り離す。(シートメモリースイッチあり)

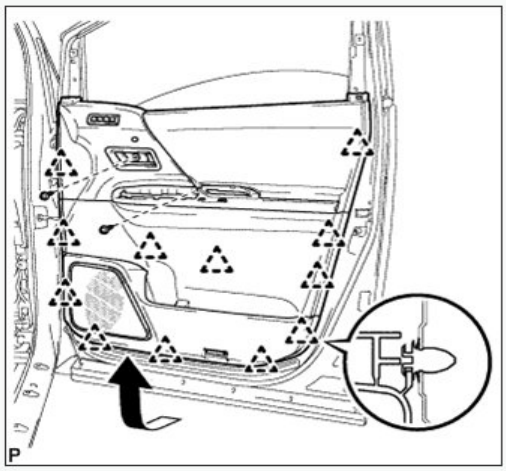

e. ツメのかん合2箇所をはずし、フロントドアインサイドハンドルRHをフロントドアトリムボードRHから切り離し、フロントドアトリムボードRHを取りはずす。

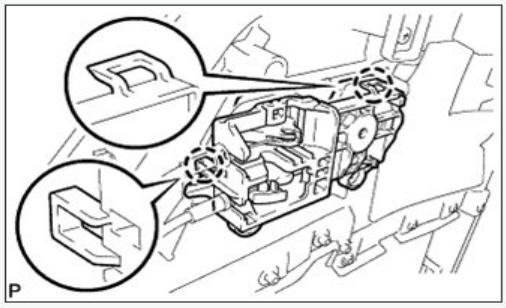

ドアロック・アンロック線の場所

乳白色１０Ｐ　Ｉ５コネクタ内にあります。

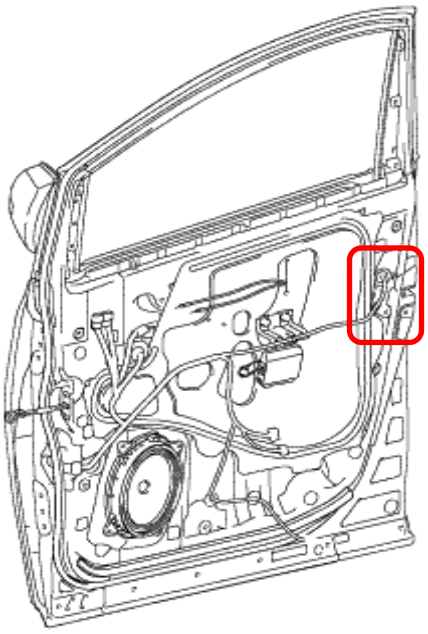

運転席ドア

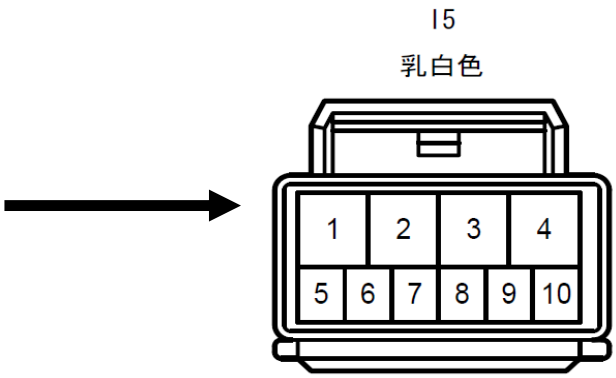

４番　赤　ロック

１番　白　アンロック

常時電源の場所

パワーウインドウマスタースイッチ裏側　乳白色２０Ｐ　Ｉ３コネクタ内にあります。

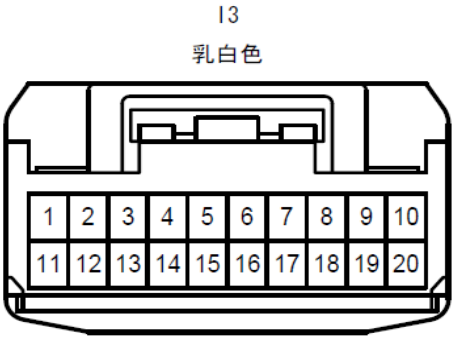

１１番　黒　常時電源

ドアミラー格納/復帰線の配線方法

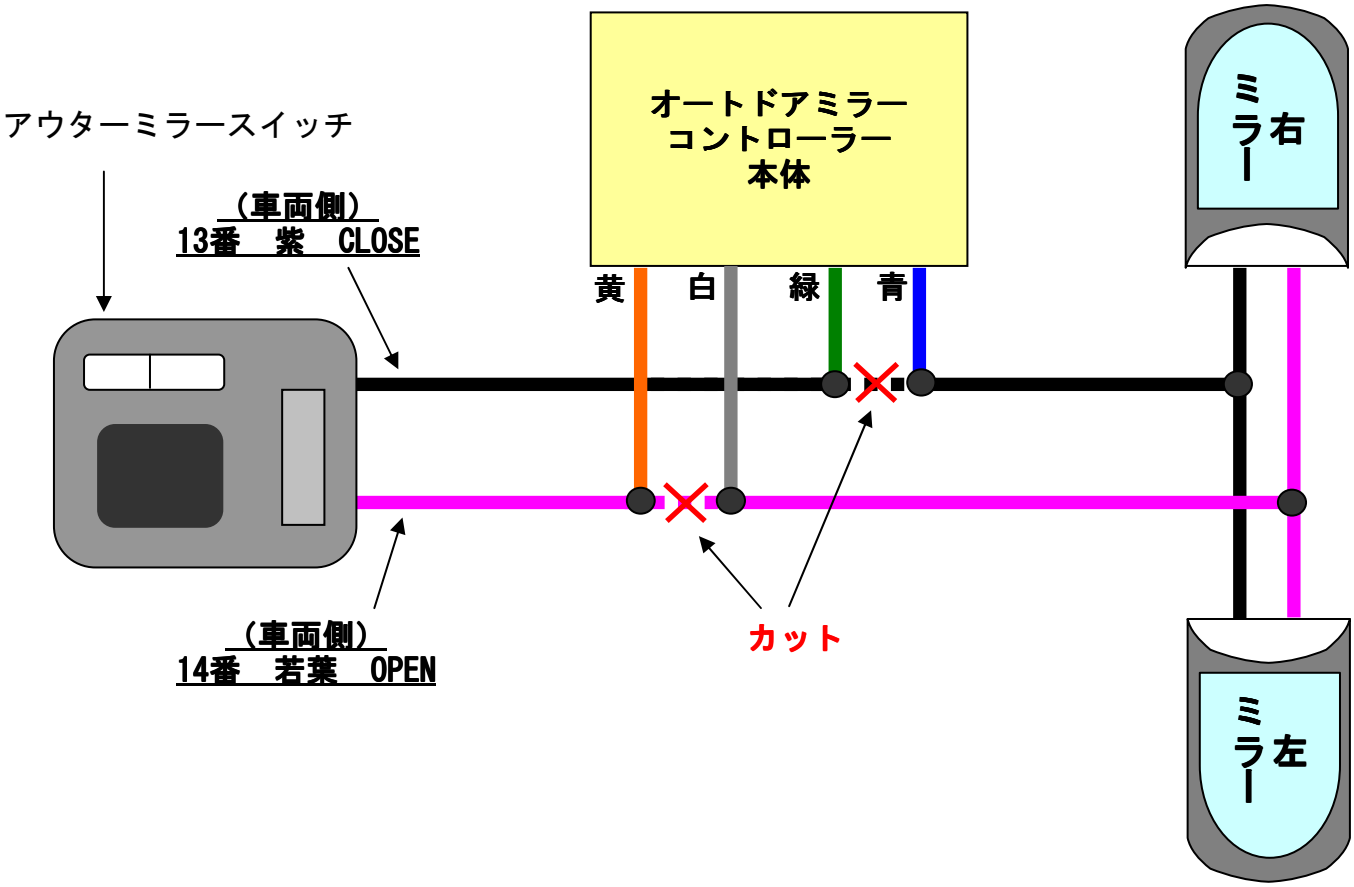

アウターミラースイッチ裏コネクタ（乳白色１６Ｐ　Ｉ１３コネクタ）

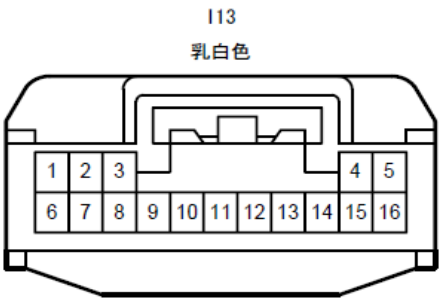

１３番　紫　ミラー閉（ＣＬＯＳＥ）
１４番　若葉　ミラー開（ＯＰＥＮ）
１１番　桃　ＡＣＣ電源
１２番　白/黒　ボディアース