2013.10.21

オートドアミラーコントローラー　取付け解説書

ダイハツ・アトレー

S3##系　2007年9月～

【概要】

① 基本配線方法はB・Cタイプになります。

② 運転席ドア内張内で全ての配線が可能です。

③ 必ずサーキットテスタ（検電器不可）で電圧測定を行って下さい。
本資料は参考資料ですので取り付けに関する故障、トラブル等は弊社では一切責任を負いかねますので予めご了承の上作業をお願いします。
車種、グレード等により配線場所、線色、コネクタ位置等が資料と異なっている場合が御座いますので予めご了承下さい。

配線の都合上、キー検出スイッチプラス線（茶線）は ACC電源に接続して下さい。

フジ電機工業株式会社　春日工場

〒669-4132
兵庫県丹波市春日町野村530

TEL 0795－74－2177
FAX 0795－74－2187

Bullcon

運転席ドアパワーウインドウマスタースイッチベースパネル取り外し

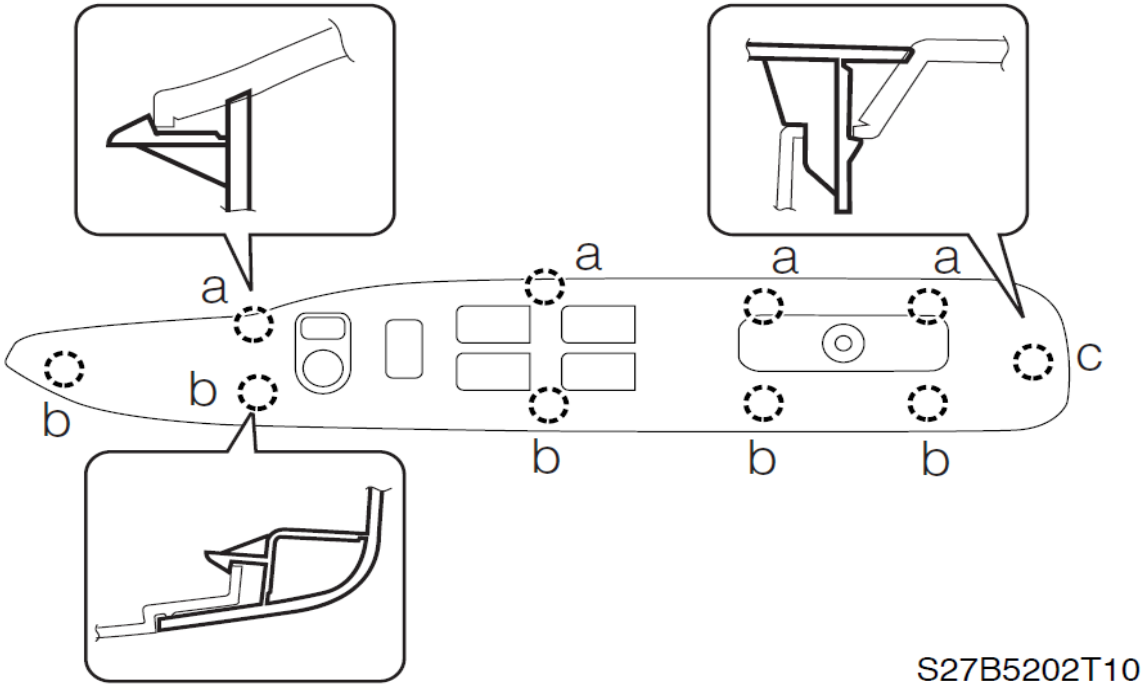

スクリュを取り外し、図の位置のかん合を外して取り外す。

ドアミラー格納/復帰線の配線方法

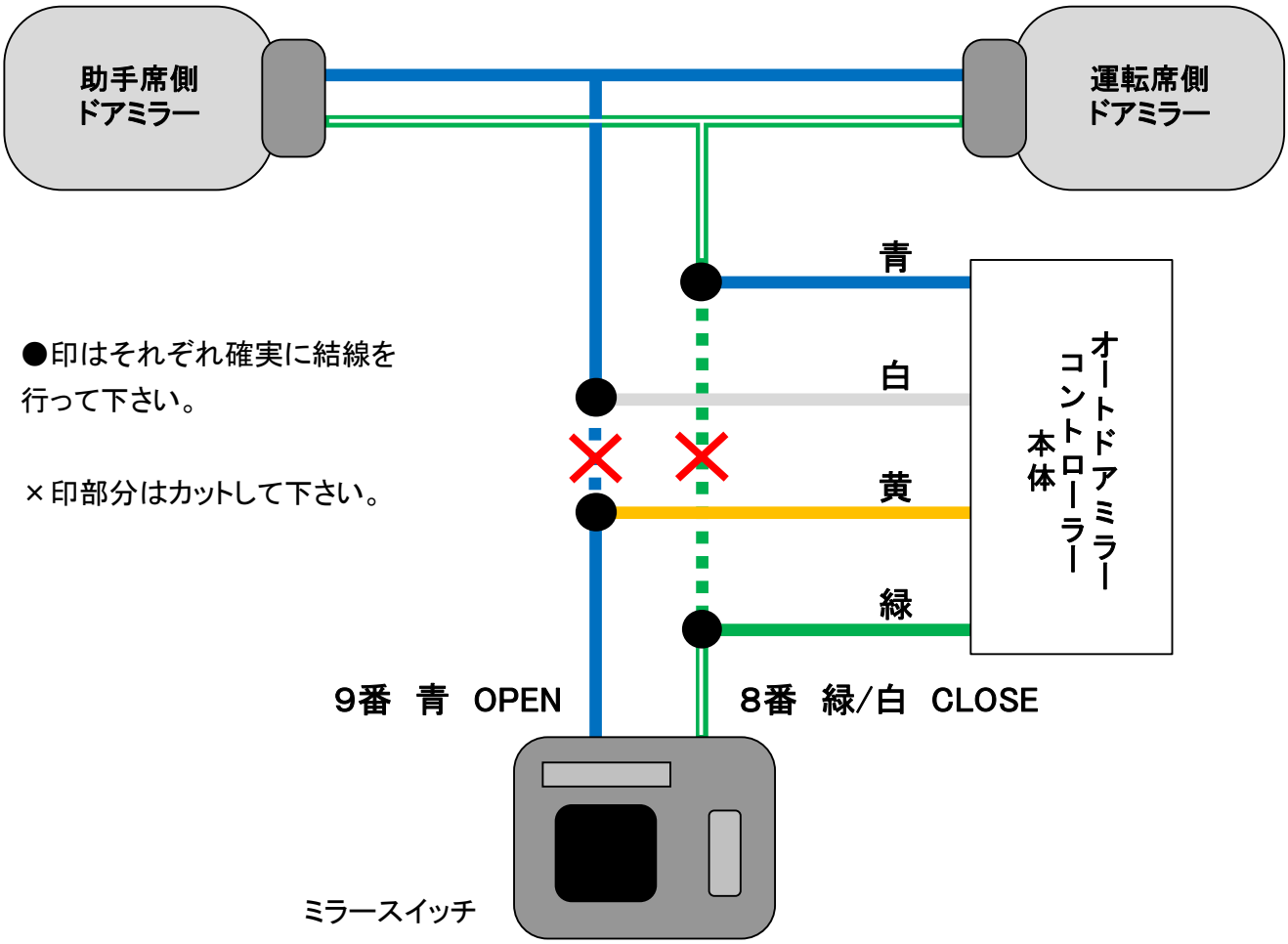

ミラースイッチ裏側コネクタ

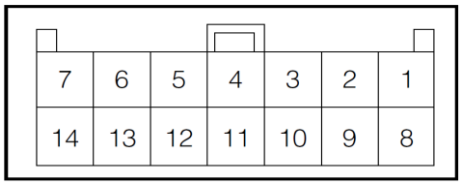

4番　白/黒　ボディアース
5番　黒/白　ACC電源
8番　緑/白　ミラーCLOSE
9番　青　ミラーOPEN

パワーウインドウマスタースイッチ裏側コネクタ

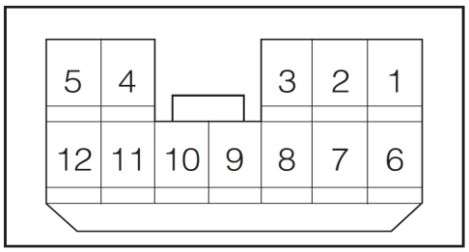

9番　赤/青　常時電源
6番　白　ボディアース

ロック・アンロック線の場所

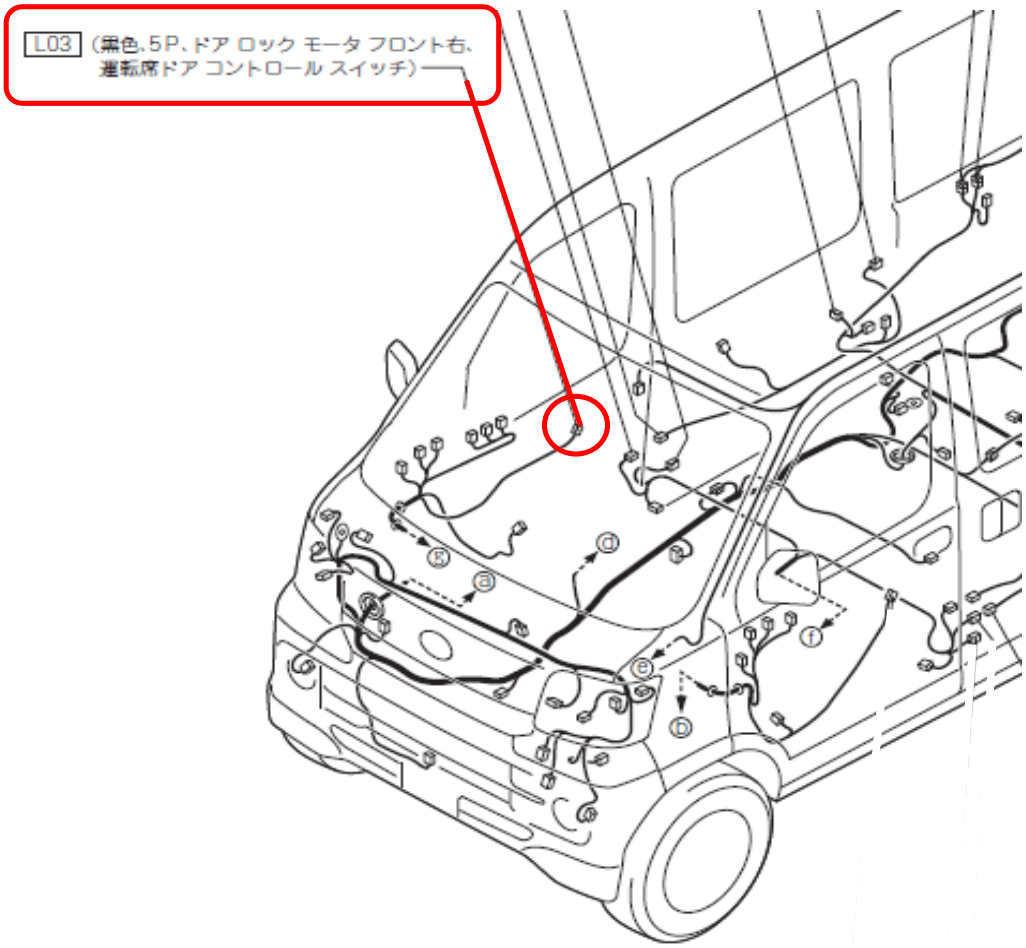

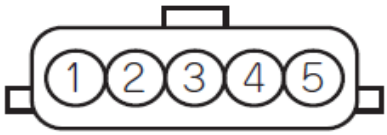

3番　白　ロック
4番　赤/青　アンロック