2010.11.4

オートドアミラーコントローラー　取付け解説書

ニッサン　セレナ

Ｃ２５系　　２００７年１２月～２０１０年１１月

【概要】

① 基本配線方法は**Ｂ・Ｃタイプ**になります。

② ドアミラー格納/復帰スイッチはメーターパネル（バイザ）に取付けられておりますのでご注意ください。

③ 必ずサーキットテスタ（検電器不可）で電圧測定を行ってください。
本資料は参考資料ですので取り付けに関する故障、トラブル等は弊社では一切責任を負いかねますので予めご了承の上作業をお願いします。
車種、グレード等により配線場所、線色、コネクタ位置などが資料と異なっている場合がございますので予めご了承ください。

プッシュスタート車の場合はキー検出スイッチプラス線　茶線をACC電源に接続して下さい！

フジ電機工業株式会社　春日工場

〒669-4132
兵庫県丹波市春日町野村530

ＴＥＬ　０７９５－７４－２１７７
ＦＡＸ　０７９５－７４－２３３３

Bullcon

ミラーコントロールスイッチの場所

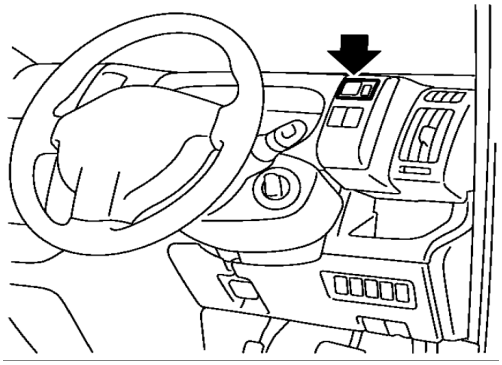

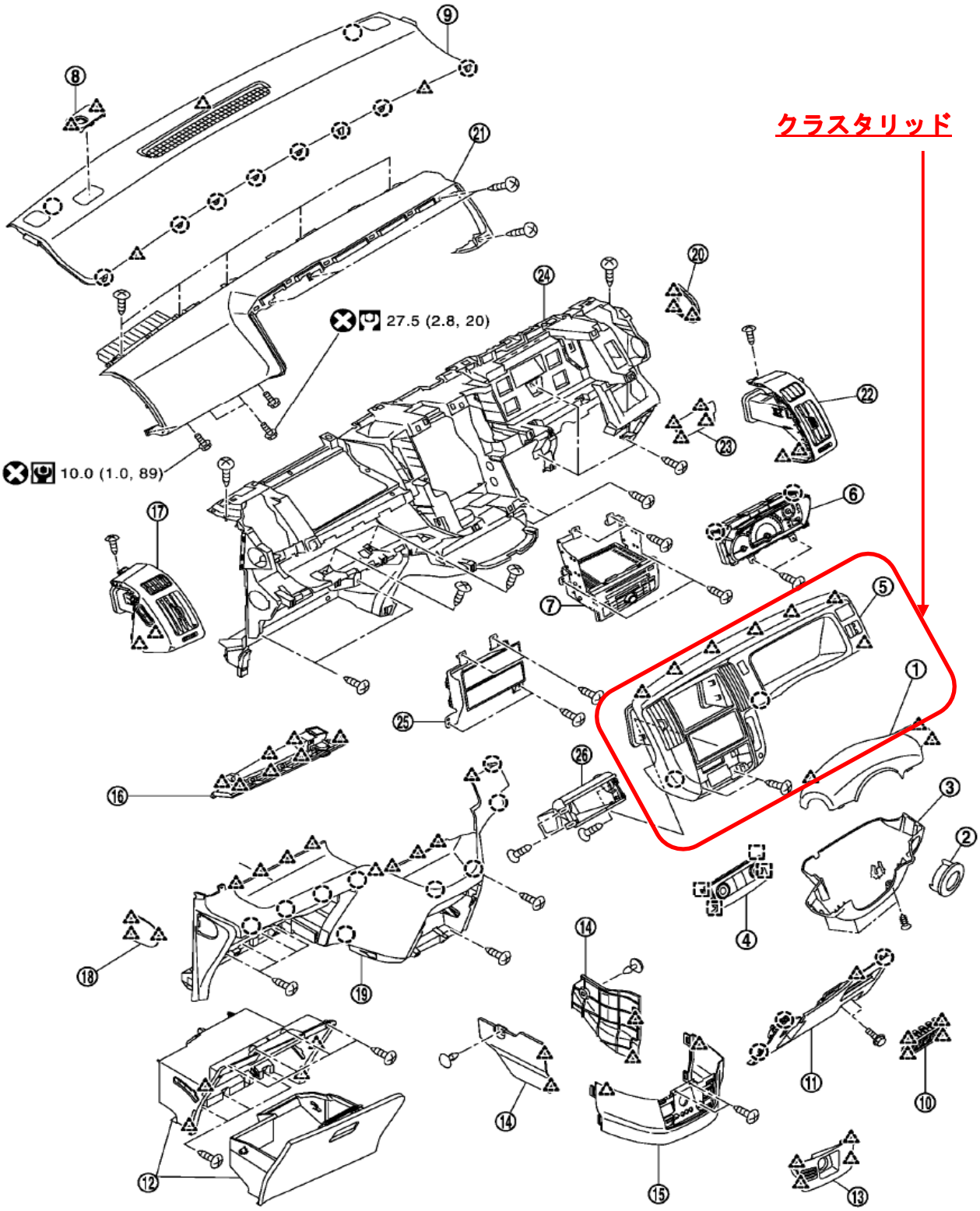

ドアミラー格納/復帰スイッチの取り外し方

１ページにある「クラスタリッド」を取り外す必要があります。

１．ステアリングをチルトダウンする。
２．ステアリングコラムカバー・アッパーを取り外す。
３．セレクトレバーを**Ｄレンジ**にする。
４．セレクトレバーノブを取り外す。

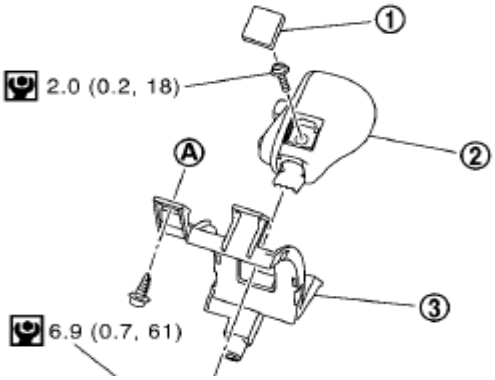

・ ①のカバーを取り外す
・ スクリューを取り外し、セレクトレバーノブ②を取り外す。

５．ヒータコントローラを取り外す。

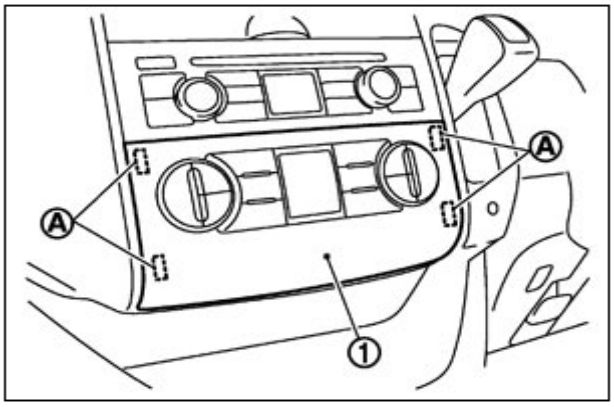

・ フロントコントローラ①を手前に引き、ツメ（Ａ）４箇所を外す。
・ フロントコントローラ①を取り外す。

６．クラスタリッド取付けスクリュを外す。

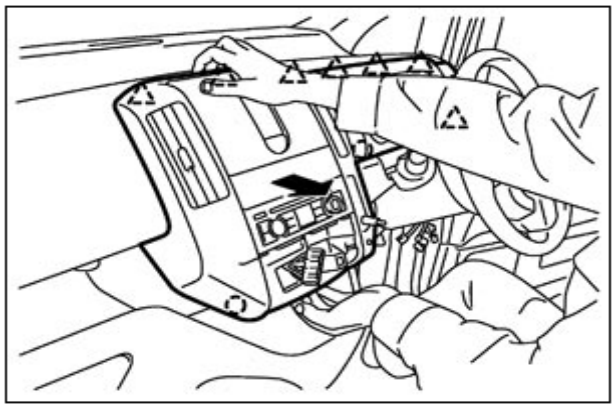

7.車両後方に引き出し、樹脂クリップ、及び樹脂爪のかん合を外す。

8.裏側のハーネスコネクタを外す。

9.クラスタリッドを取り外す。
◌:樹脂クリップ
△:樹脂爪

ドアミラー格納/復帰線の配線方法

この車両は格納線（CLOSE線）が２本（左右１本づつ）及び復帰線（OPEN線）が２本（左右１本づつ）ありますのでそれぞれ１本にまとめて配線を行います。

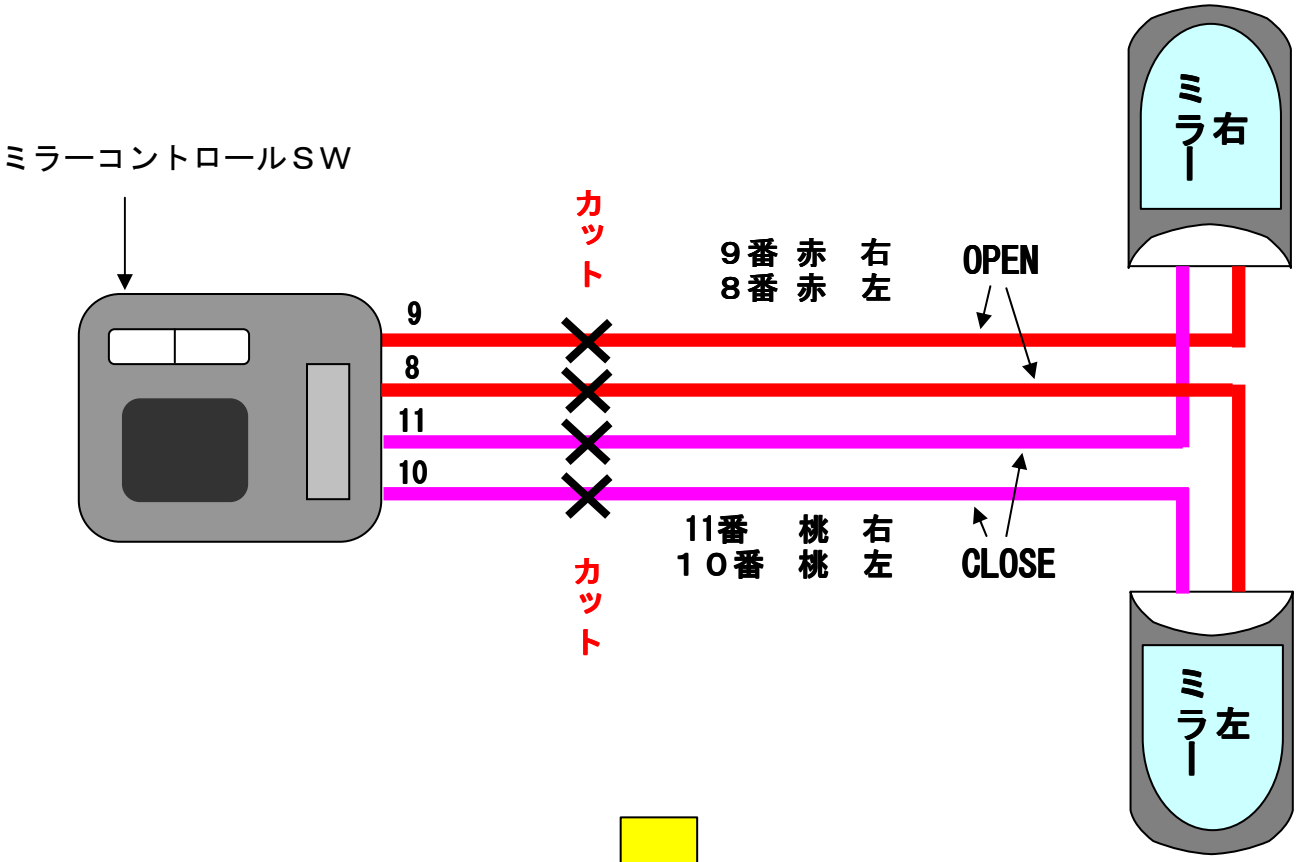

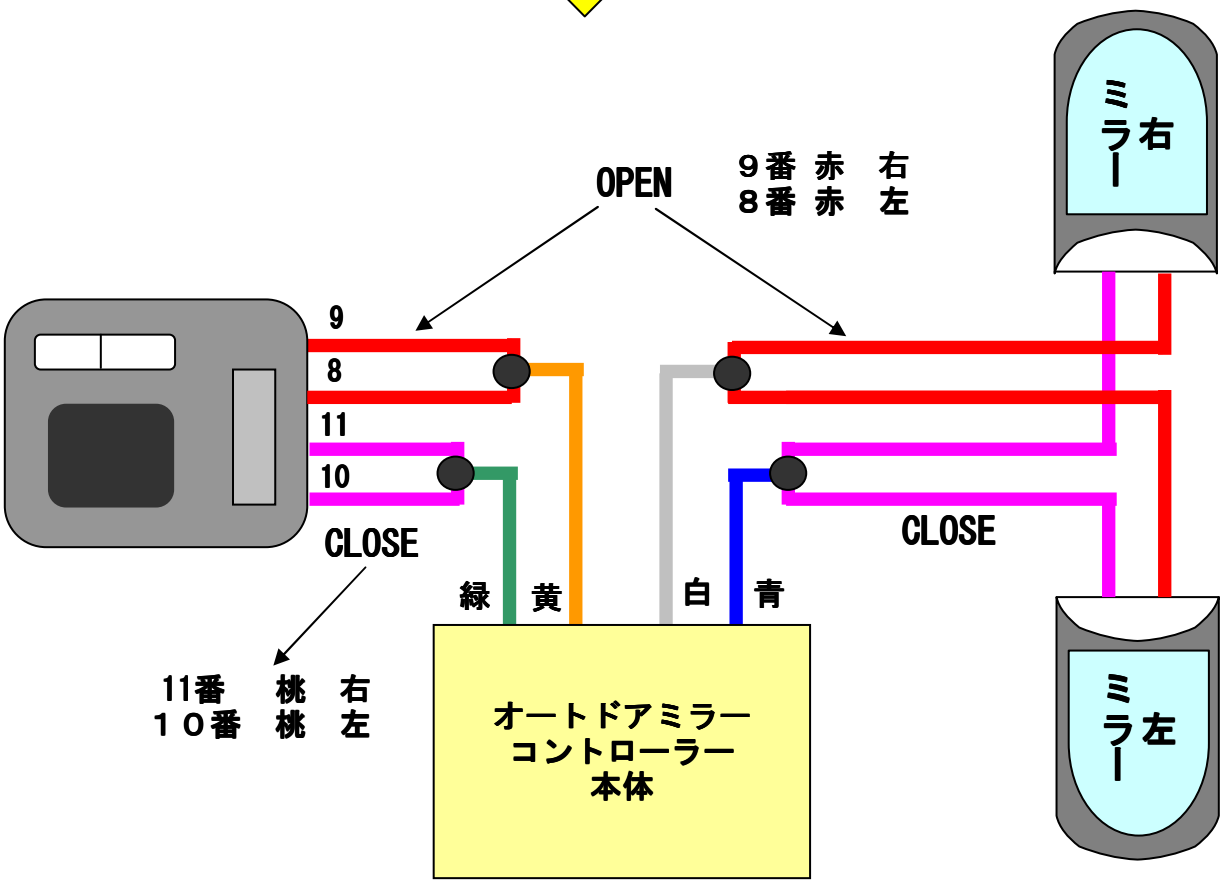

ミラーコントロールSW裏　コネクタ

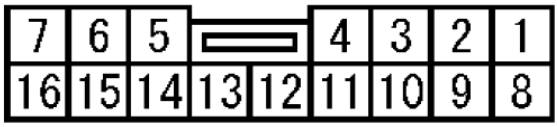

１３番　白　ACC電源
１２番　黒　ボディアース

ロック・アンロック線の場所

下図のM10ジャンクションコネクタ内にあります。

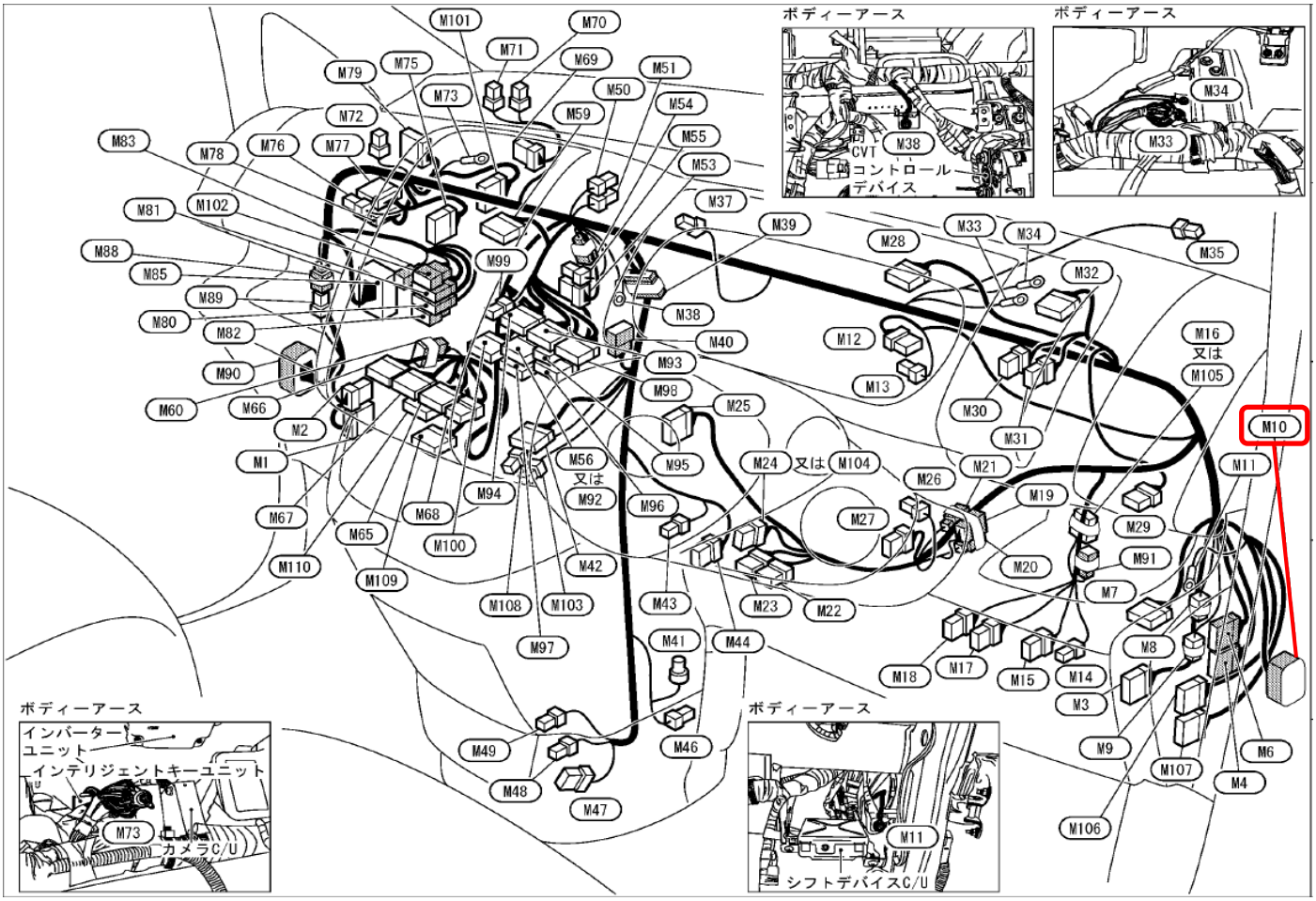

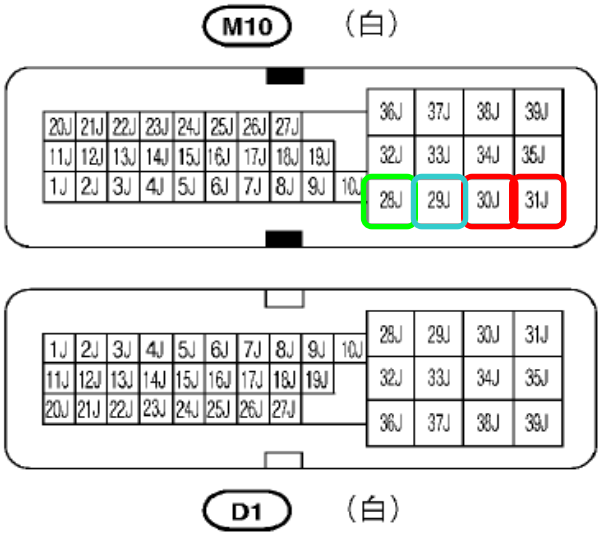

Ｍ１０はボディ側、Ｄ１はドア側になります

Ｍ１０コネクタ内

３０Ｊ　赤　ロック
３１Ｊ　緑　アンロック

２８Ｊ　桃　常時電源
２９Ｊ　青　ＩＧ電源