2012.8.7.

オートドアミラーコントローラー　取付け解説書

ニッサン　シーマ

ＨＧＹ５１　　２０１２年４月～

【概要】

① 基本配線方法はＢ・Ｃタイプになります。
② 運転席ドア内で取付けが可能です。
③ 必ずサーキットテスタ（検電器不可）で電圧測定を行ってください。
本資料は参考資料ですので取り付けに関する故障、トラブル等は弊社では一切責任を負いかねますので予めご了承の上作業をお願いします。
車種、グレード等により配線場所、線色、コネクタ位置などが資料と異なっている場合がございますので予めご了承ください。

プッシュスタート付車のため、キー検出スイッチプラス線　茶線をＡＣＣ電源に接続して下さい！

フジ電機工業株式会社　春日工場

〒669-4132
兵庫県丹波市春日町野村530

ＴＥＬ　０７９５－７４－２１７７
ＦＡＸ　０７９５－７４－２３３３

Bullcon

１．運転席ドア内張りの取り外し

■注意■

- フロントドアフィニッシャの取り外し、及び取り付けを行う際、周囲の部品の傷付き防止のため、図に示す箇所に保護テープ(A)を貼ること。

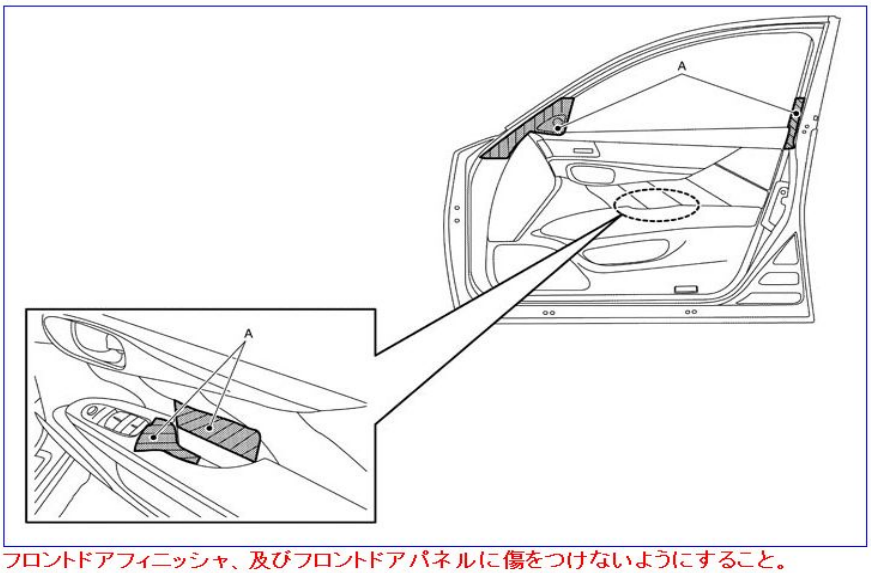

- フロントドアフィニッシャ、及びフロントドアパネルに傷をつけないようにすること。

1.ピックツール(A)を使用し、矢印方向に取付樹脂爪のかん合を外し、インサイドハンドルエスカッションを取り外す。

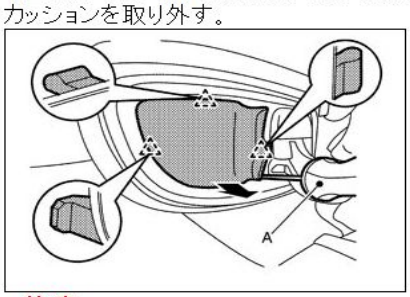

■注意■
傷付き防止のため、ピックツール先端部には保護テープを巻くこと。

△:樹脂爪

2.フロントドアフィニッシャ取付ボルトを外す。

3.リムーバツール(A)を使用し、矢印方向1→2の手順で取付樹脂爪のかん合を外し、アームレストフィニッシャを取り外す。

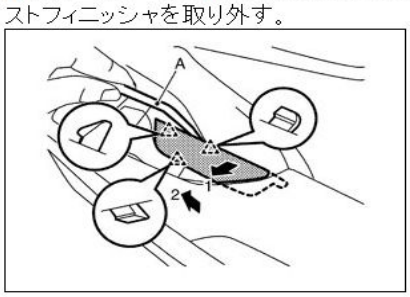

△:樹脂爪

4.フロントドアフィニッシャ取付スクリュを外す。

5.矢印方向1→2の手順で、バンパラバーを取り外す。

6.ステップランプを取り外す。取り外し、取り付けを参照する。

7.リムーバツール（A）を使用し、取付樹脂クリップ、及び取付メタルクリップのかん合を外し、図に示す矢印方向1→2の手順でフロントドアフィニッシャをフロントドアパネルから外し、作業スペースを確保する。

■ 注意 ■

- **取り外しの際に使用するリムーバツールは、樹脂製を使用すること。**
- **リムーバツールは、必ずフロントドアパネルと樹脂クリップの間に差し込んで使用すること。**

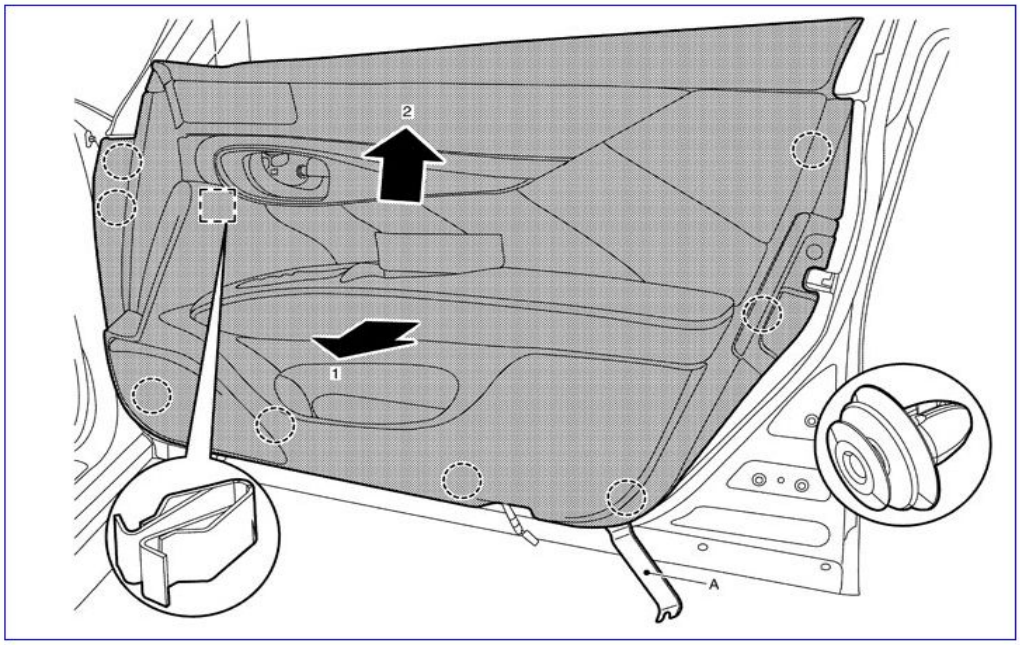

◌:樹脂クリップ
⬚:メタルクリップ

8.フロンドアフィニッシャ裏側から、下記ハーネスコネクタを外す。

- パワーウインドウメインスイッチ
- アウトサイドドアミラー
- シートメモリスイッチ
- フロントドアスコーカ

9.フロントドアフィニッシャ裏側から、矢印方向1→2の手順でドアロックノブケーブル①、及びインサイドハンドルケーブル②の接続をインサイドハンドル③から外す。

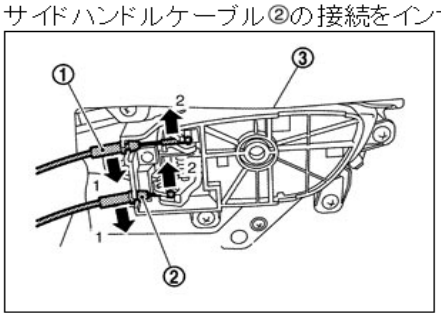

10.フロントドアフィニッシャを取り外す。

パワーウインドウメインスイッチ裏コネクタ

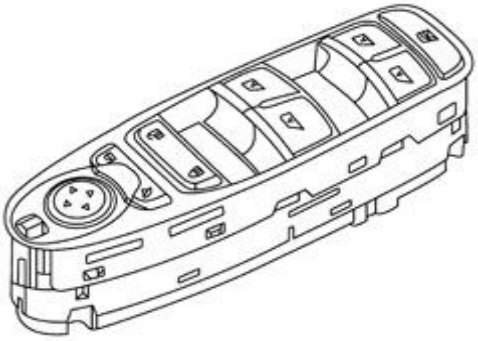

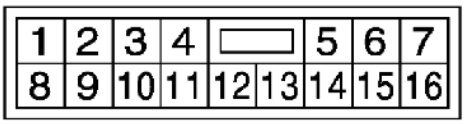

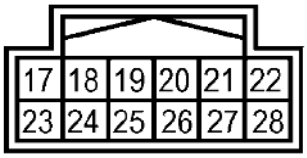

４番　黄　常時電源
７番　黒　ボディアース
２２番　紫　ＩＧ電源

１７番　水色　ミラー開（左）
１８番　若葉　ミラー開（右）
２０番　赤　ミラー閉（左）
２１番　水色　ミラー閉（右）

ドアミラー格納/復帰線の配線方法

この車両は格納線（CLOSE線）が２本（左右１本づつ）及び復帰線（OPEN線）が２本（左右１本づつ）ありますのでそれぞれ１本にまとめて配線を行います。

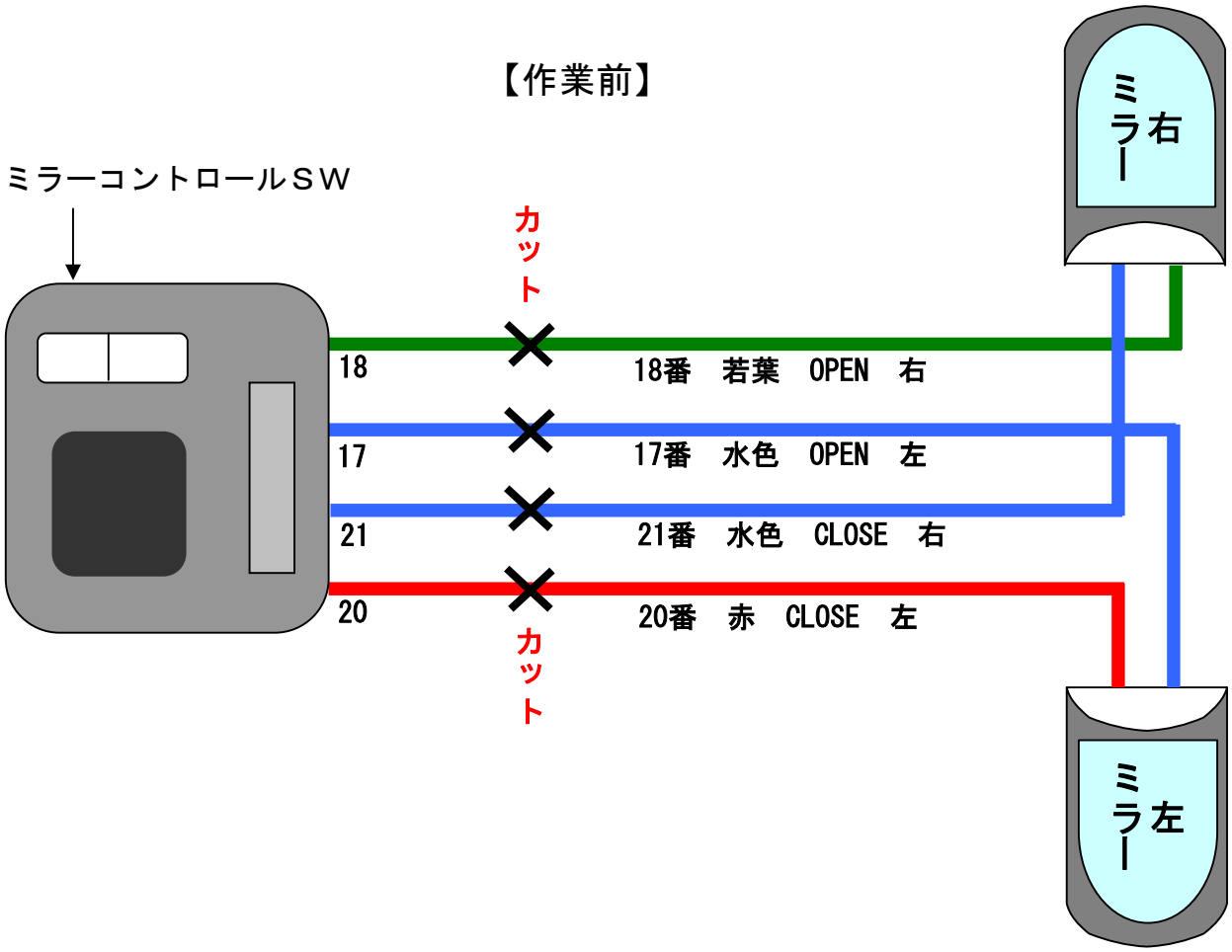

【作業後】

１７番　水色　OPEN　左
１８番　若葉　OPEN　右

２０番　赤　CLOSE　左
２１番　水色　CLOSE　右

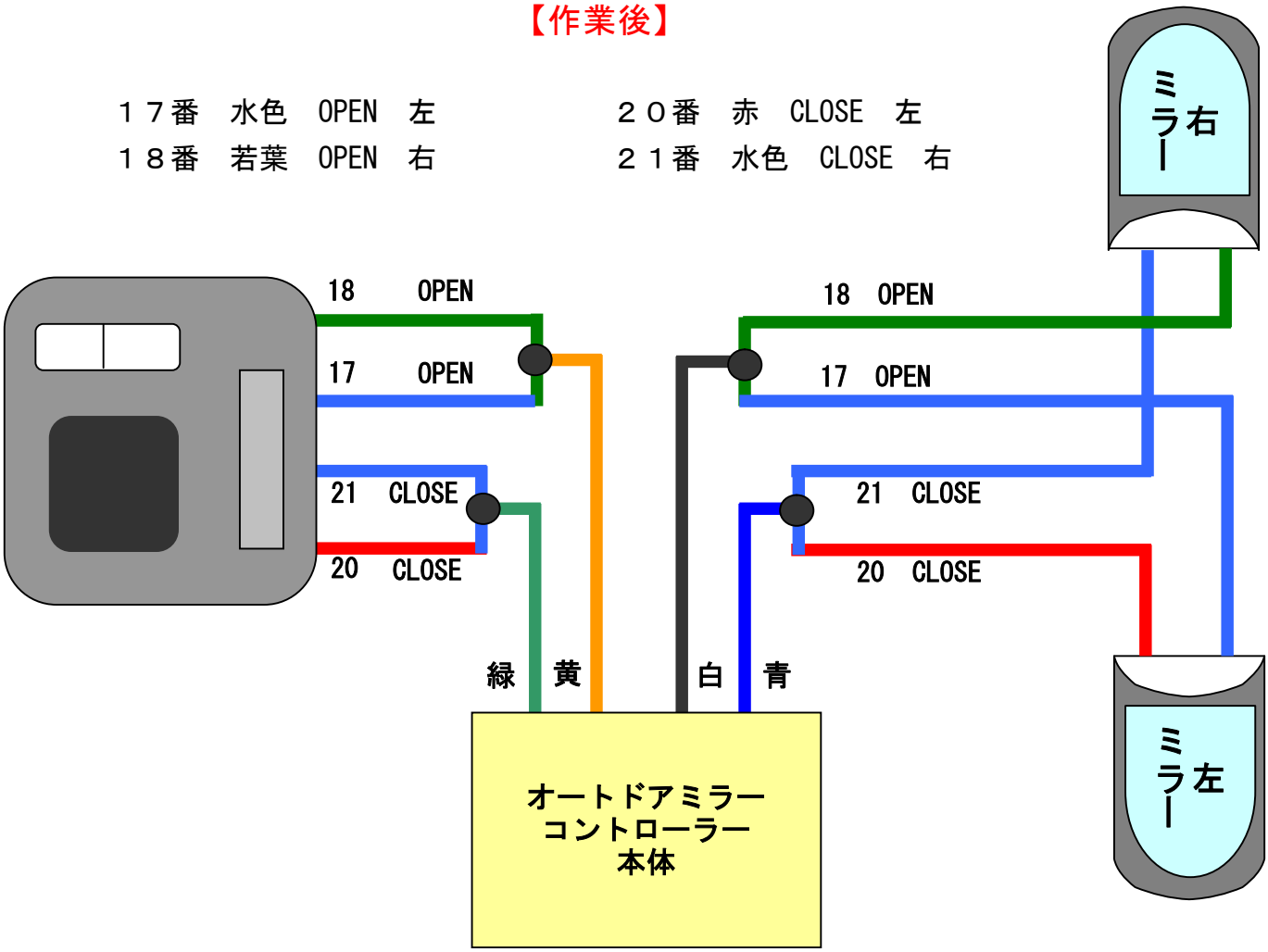

ロック・アンロック線の場所

運転席ドア内のＤ１５コネクタにあります。

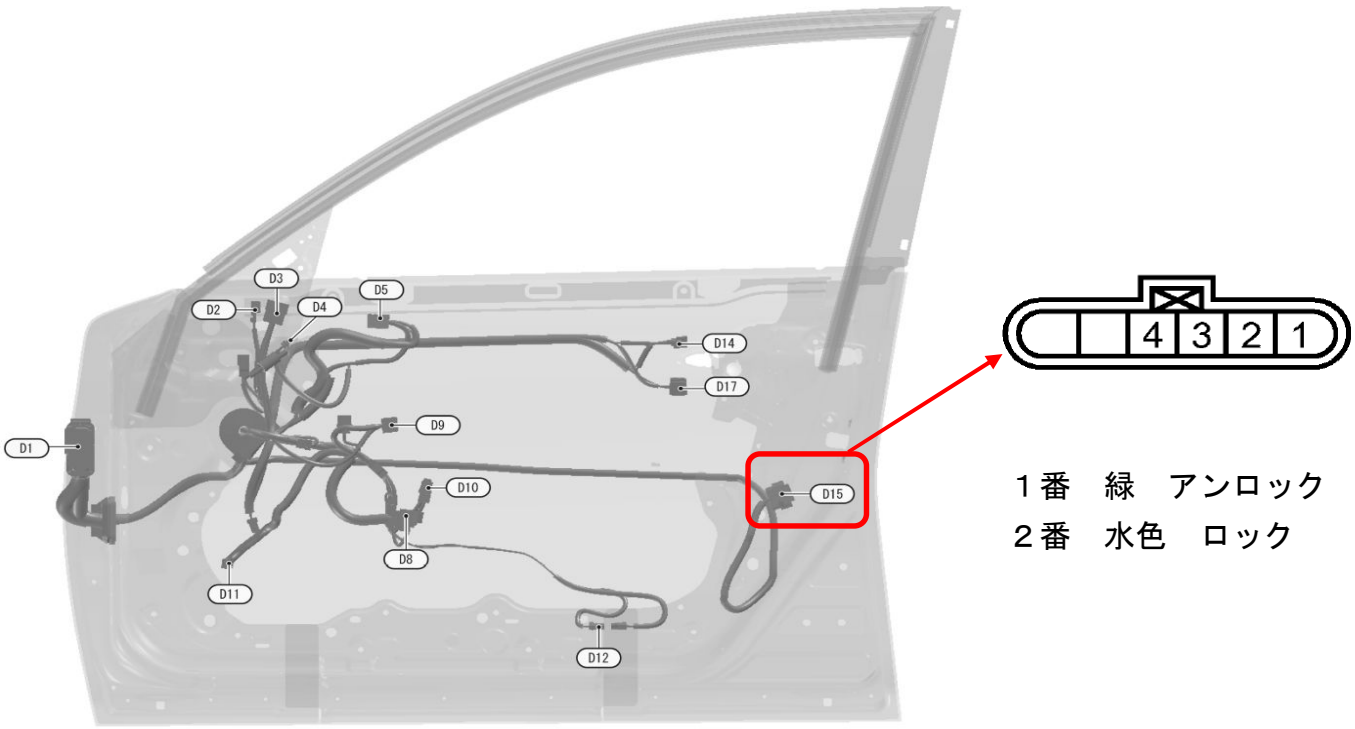

１番　緑　アンロック
２番　水色　ロック