2010.11.10

オートドアミラーコントローラー取付け解説書

トヨタ　クラウン

GRS180系　　2003年12月～2008年1月

本車両はドアミラーコントローラー本体が2個必要になります。

【　取り付け上の注意　】

① フロント左右のドア内で取り付けを行います。

② 必ずサーキットテスタ（検電器不可）で電圧測定を行ってください。
本資料は参考資料ですので取り付けに関する故障、トラブル等は弊社では一切責任を負いかねますので予めご了承の上作業をお願いします。
車種、グレード等により配線場所、線色、コネクタ位置などが資料と異なっている場合がございますので予めご了承ください。

フジ電機工業株式会社　春日工場

〒669-4132
兵庫県丹波市春日町野村530

ＴＥＬ　０７９５－７４－２１７７
ＦＡＸ　０７９５－７４－２３３３

Bullcon

1. フロントドアパネルの取り外し

1. フロントアームレストASSY RH取りはずし

a. フロントアームレストASSY RH後端のすき間にルーフモールディングリムーバーを差し込んで、指の入るすき間をつくる。

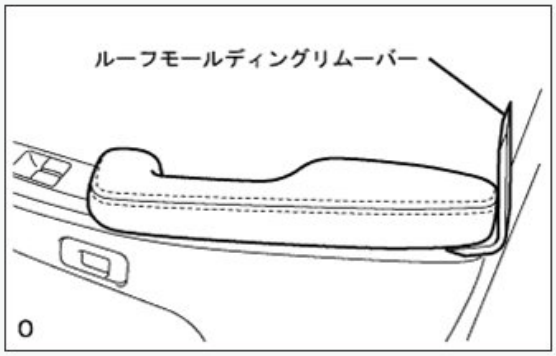

b. フロントアームレストASSY RH後端部より手で5cm程度引き上げ、クリップA、ツメAおよびツメBのかん合をはずす。

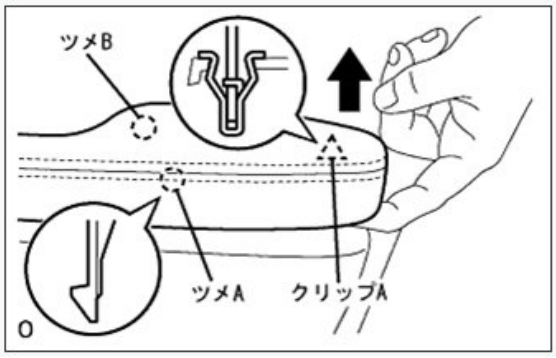

c. フロントアームレストASSY RHの側面に親指を入れ上方向に引き上げ、クリップBおよびツメCのかん合をはずす。

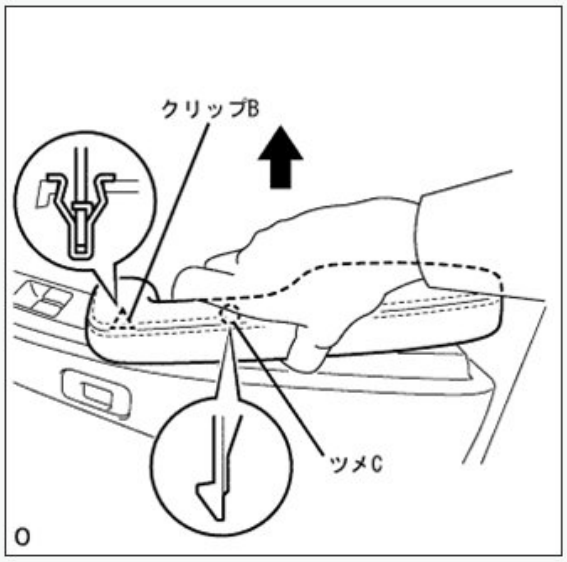

d. 斜め後方に引き上げツメDおよびツメEのかん合をはずし、フロントアームレストASSY RHを取りはずす。

□ 参 考 □
フロントアームレストASSY RHを左右に動かしながら引き上げる。

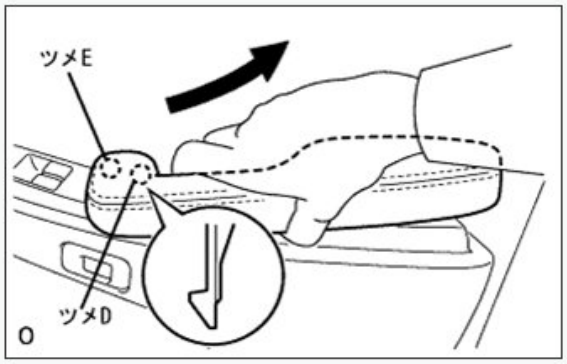

2. フロントドア インサイドハンドル ベゼル プラグ RH取りはずし

a. 保護テープを貼ったマイナスドライバーを使用して、ツメのかん合をはずしフロントドアインサイドハンドルベゼルプラグRHを取りはずす。

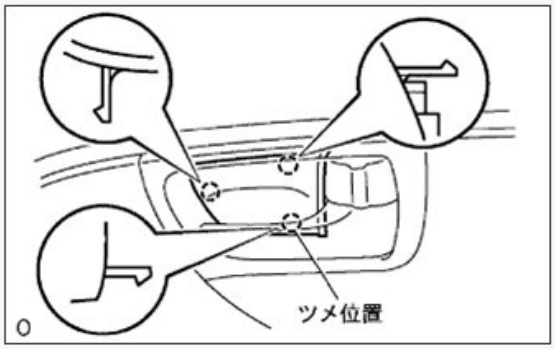

3. トランクパネル(ラゲージコンパートメントドア) オープニング スイッチASSY取りはずし

a. 保護テープを貼ったマイナスドライバーを使用して、クリップのかん合をはずす。

b. コネクタを切り離し、トランクパネル(ラッゲージコンパートメントドア)オープニングスイッチASSYを取りはずす。

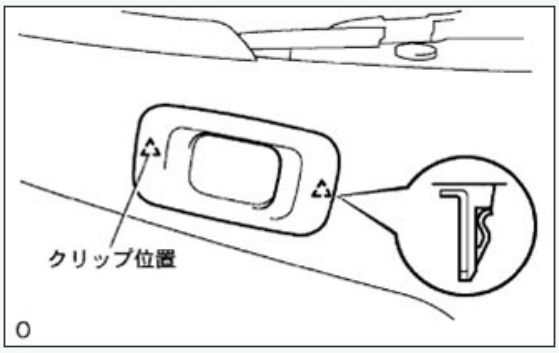

4. フロントドア トリムボード RH取りはずし

a. クリップリムーバーを使用して、クリップを取りはずす。

b. プラグホールをはずし、スクリューを取りはずす。

c. スクリューをはずし、フロントドアスチフナコーションNO.1を取りはずす。

d. スクリュー3本を取りはずす。

e. トリムボードを車両内側に手で引きながら、保護テープを貼ったマイナスドライバーを使用してクリップのかん合をはずす。

f. インサイドハンドル裏側よりケーブルおよび各コネクタを切り離し、フロントドアトリムボードRHを取りはずす。

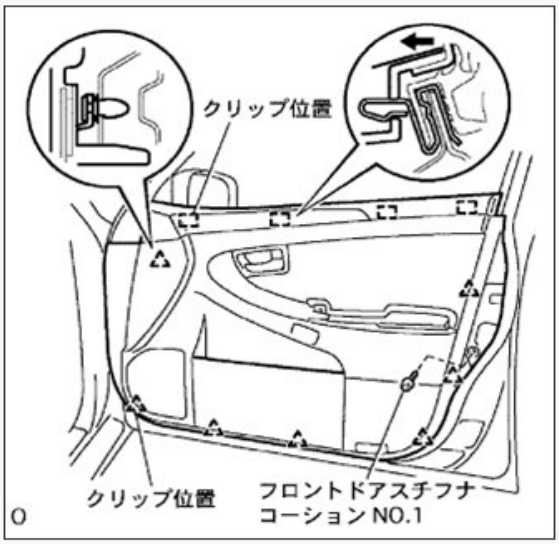

2. 各種配線の場所

①フロント左右ドア内のMPXドアコンピュータ内にあります。

<ドア内　MPXドアコンピューター　カプラー位置>

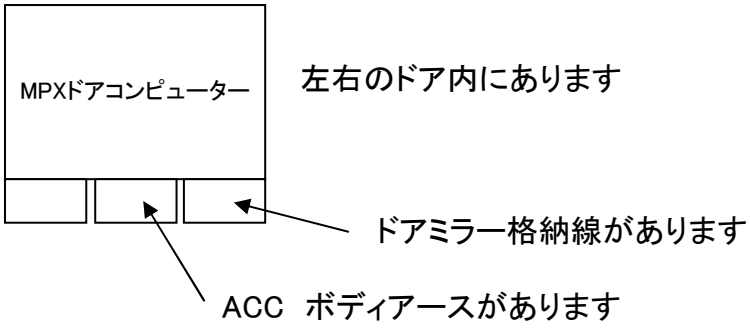

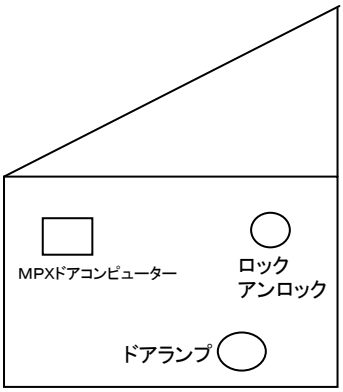

・ボディーアース、 ACC又は　キー検出線の配線をします

※1　ACC連動タイプの場合・・・ドアミラーコントローラー配線の橙線を接続します
リモコンキー連動タイプの場合・・・ドアミラーコントローラー配線の茶線を接続します
左右ドア内にACC電源はございません。

ボディーコンピューターの中央のカプラー配線位置は　線挿入方向から見た位置です

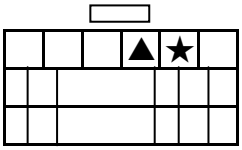

▲　橙（右ドア）、黄（左ドア）⇒ **IG電源　※1**

★　白/黒　　ボディアース

ドアミラー開閉線の配線をします。　B/Cタイプの配線を参照して下さい

ボディーコンピューターの右端のカプラー

配線位置は　線挿入方向から見た位置です

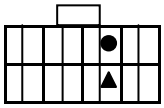

●　**ドアミラー閉（CLOSE）**
▲　**ドアミラー開（OPEN）**

・常時電源の配線をします

ドアランプのカプラー
配線位置は　線挿入方向から見た位置です

★　常時電源

・ドアロック・アンロックの配線をします

ドア後方位置のカプラー
配線位置は　線挿入方向から見た位置です

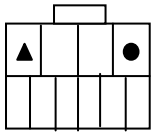

●　アンロック
▲　ロック