オートドアミラーコントローラー　取付け解説書

トヨタ　クラウン

210系　2012年12月　～　2018年6月

※ リバース連動ミラー無し車に限る

【概要】

① 基本配線方法は**Ｂ・Ｃタイプ**になります。

② 必ずサーキットテスタ（検電器不可）で電圧測定を行ってください。
本資料は参考資料ですので取り付けに関する故障、トラブル等は弊社では一切責任を負いかねますので予めご了承の上作業をお願いします。
車種、グレード等により配線場所、線色、コネクタ位置などが資料と異なっている場合がございますので予めご了承ください。

キー検出スイッチプラス線 茶線をＡＣＣ電源に接続して下さい！

フジ電機工業株式会社　春日工場

〒669-4132
兵庫県丹波市春日町野村530

ＴＥＬ ０７９５－７４－２１７７
ＦＡＸ ０７９５－７４－２３３３

Bullcon®

インストルメントパネル・アンダーカバーの取り外し

インストルメントパネル エンド パッドSUB-ASSY取りはずし

a. 図の位置に保護テープを貼る。

b. モールディングリムーバーBを使用して、クリップのかん合4箇所をはずし、インストルメントパネルエンドパッドSUB-ASSYを取りはずす。

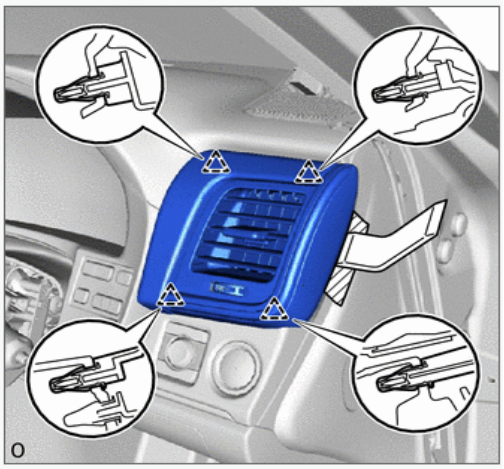

	保護テープ

インストルメントクラスタフィニッシュ パネルSUB-ASSY取りはずし

a. 図の位置に保護テープを貼る。

b. クリップ6箇所およびツメのかん合3箇所をはずし、インストルメントクラスタフィニッシュパネルSUB-ASSYを取りはずす。

c. 各コネクターを切り離す。

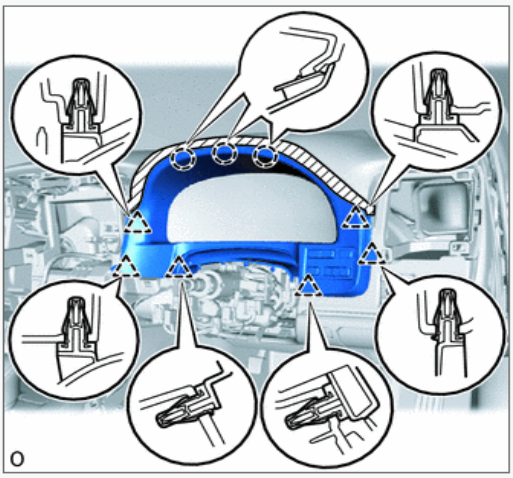

	保護テープ

インストルメントサイド パネル RH取りはずし

a. モールディングリムーバーBを使用してツメ2箇所およびクリップのかん合5箇所をはずし、インストルメントサイドパネルRHを取りはずす。

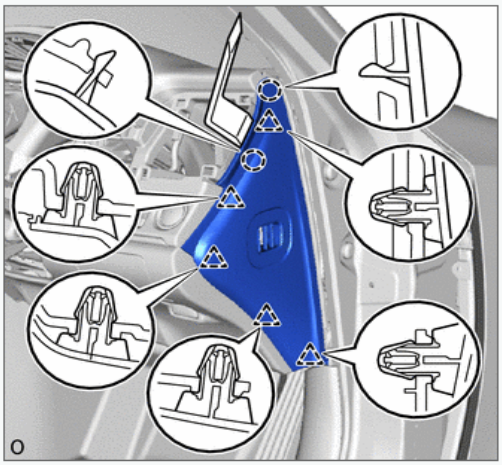

インストルメントパネルアンダ カバーSUB-ASSY NO.1取りはずし

a. スクリュー＜I＞、＜J＞または＜K＞2本を取りはずす。

b. ツメのかん合2箇所をはずし、インストルメントパネルアンダカバーSUB-ASSY No.1を取りはずす。

c. インテリアイルミネーションランプを切り離す。

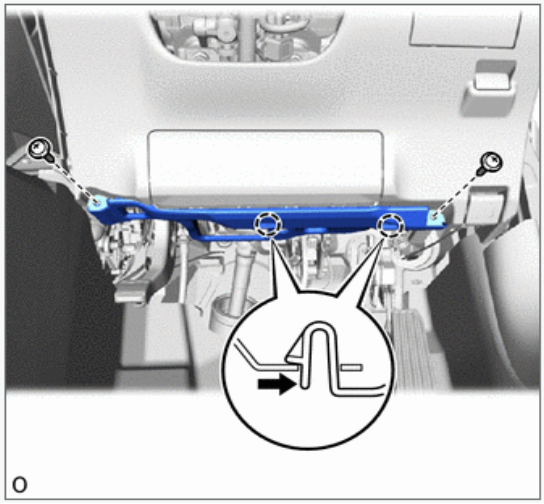

インストルメントパネルフィニッシュ パネルSUB-ASSY LWR取りはずし

a. クリップ8箇所およびツメのかん合2箇所をはずし、インストルメントパネルフィニッシュパネルSUB-ASSY LWRを取りはずす。

b. ETCなし:
コネクターを切り離す。

c. ETCあり:
各コネクターを切り離す。

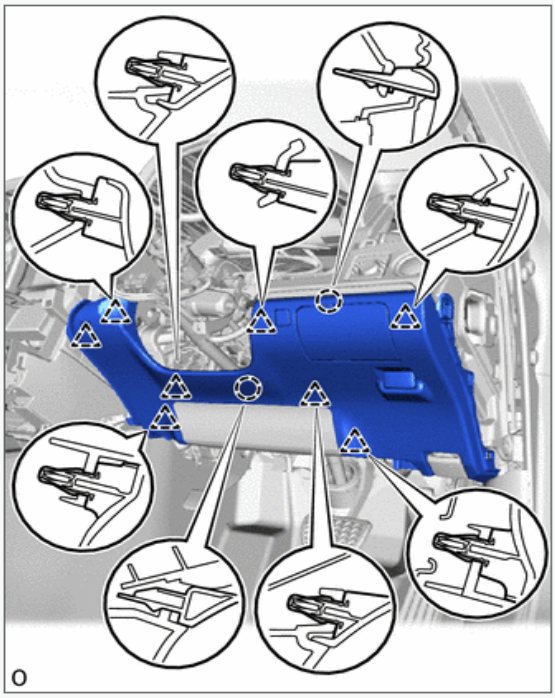

d. フック3箇所をはずし、フードロックコントロールレバーを切り離す。

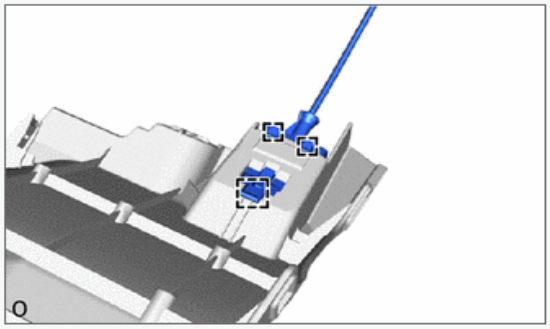

インストルメントクラスタ モールディング NO.1取りはずし

a. クリップのかん合5箇所をはずし、インストルメントクラスタモールディングNo.1を取りはずす。

b. 各コネクターを切り離す。

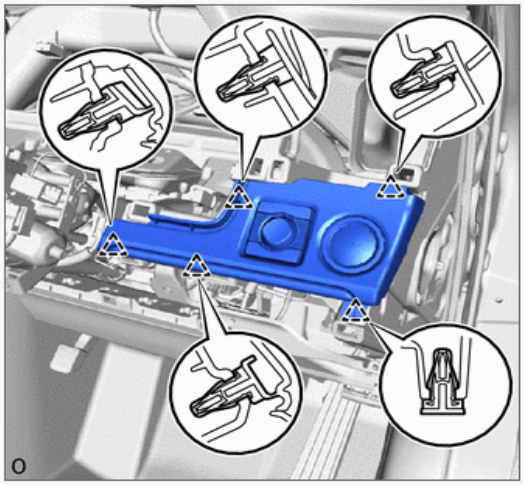

ドアロック・アンロック線、電源の場所

運転席足元右側キックパネル内の**ＮＸ１及びＮＸ２**コネクタ内にあります。

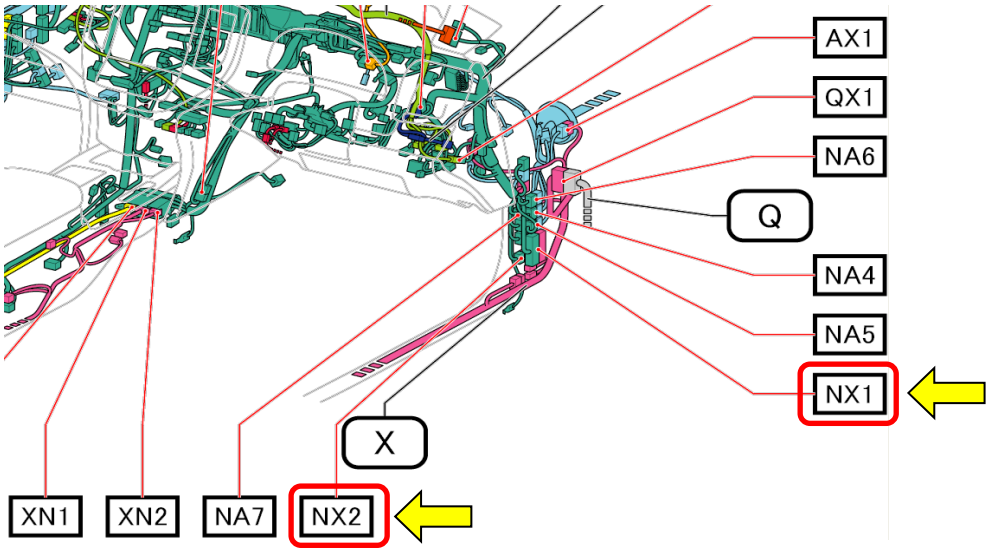

乳白色６７Ｐ　ＮＸ１コネクタ

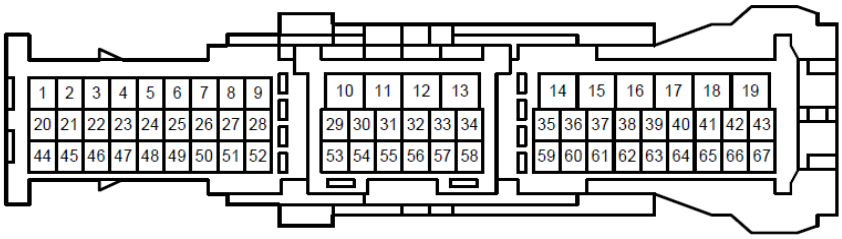

１７番　青　アンロック　　１８番　紫　常時電源

乳白色１２Ｐ　ＮＸ２コネクタ

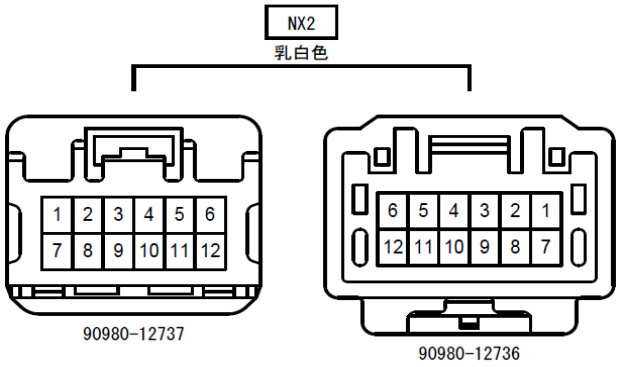

５番　緑　ロック

ドアミラー格納/復帰線の配線方法

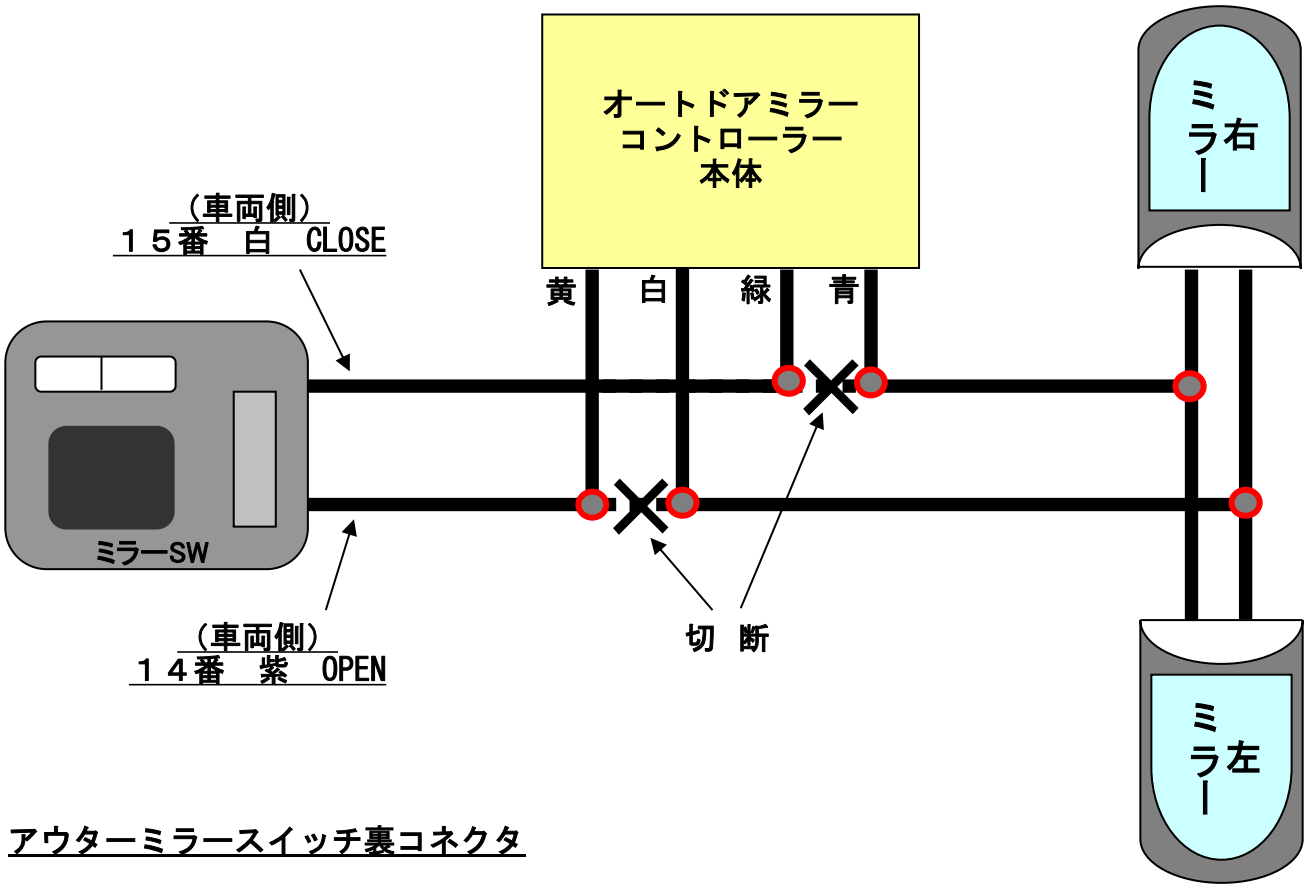

アウターミラースイッチ裏コネクタ

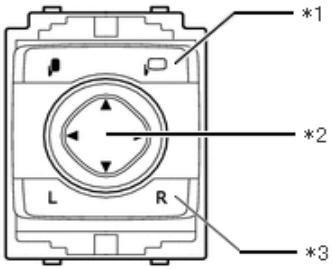

*1	格納スイッチ
*2	上下左右スイッチ
*3	左右切り替えスイッチ

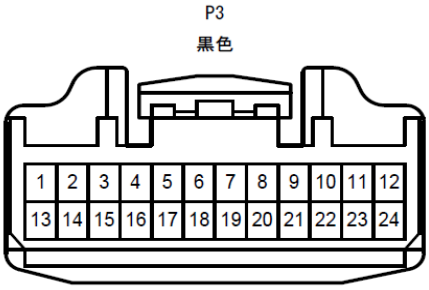

１４番　紫　復帰（ＯＰＥＮ）
１５番　白　格納（ＣＬＯＳＥ）
１６番　黒　ＡＣＣ電源
１７番　白/黒　ボディアース