Date Created 2018.1.11.

オートドアミラーコントローラー　取付け解説書

スズキ　エヴリイバン・ワゴン

ＤＡ１７Ｖ　ＤＡ１７Ｗ系　２０１５（Ｈ２７年）年２月～

【概要】

① 基本配線方法は**Ｂ・Ｃタイプ**になります。

② 運転席ドア内での取り付け作業になります。

③ パワーウインドウメインスイッチコネクタを取り外した場合は４ページの初期設定を行ってください。

④ **イグニッションをＯＦＦにした状態で約３０秒間運転席ドアガラスの作動を可能とするタイマー機能が搭載されています。なお、運転席ドアを開閉した時点で本機能はキャンセルされます。**
しかし、現車確認を行ったところイグニッションＯＦＦ後、運転席ドアを開閉しすぐにドアロック操作を行ったところドアミラーが閉じない場合があります。
この際は、運転席ドア開閉後2～3秒経ってからドアロックを行ってください。

⑤ 必ずサーキットテスタ（検電器不可）で電圧測定を行ってください。
本資料は参考資料ですので取り付けに関する故障、トラブル等は弊社では一切責任を負いかねますので予めご了承の上作業をお願いします。

フジ電機工業株式会社
http://www.fuji-denki.co.jp
本　　社：〒534-0025　大阪市都島区片町1丁目6番16号
TEL　06-6358-4409㈹　FAX　06-6358-1880
サービスセンター：〒669-4132　兵庫県丹波市春日町野村530
（ISO9001取得）TEL　0795-74-2177　　FAX　0795-74-2187

Bullcon

ドア内張りの取り外し

スクリュ(1)及びクリップを外し、フロントドアトリム(2)を矢印の方向に動かして取り外す。

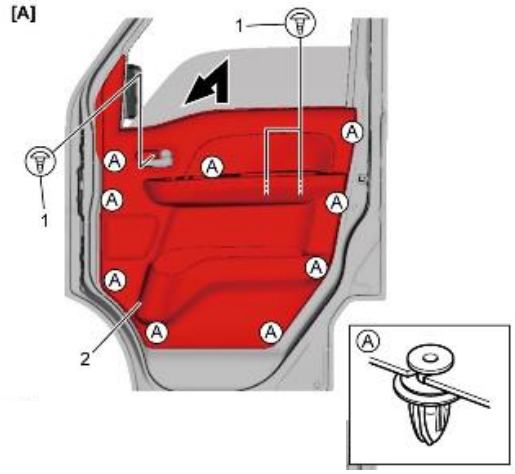

【運転席ドア・パワーウインドウメインスイッチ裏側コネクタ】

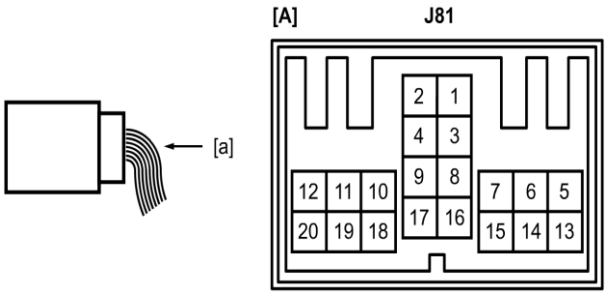

１０番　白　常時電源
　５番　灰　ＩＧ電源
２０番　黒　ボディアース

ドアミラー格納/復帰線の配線方法

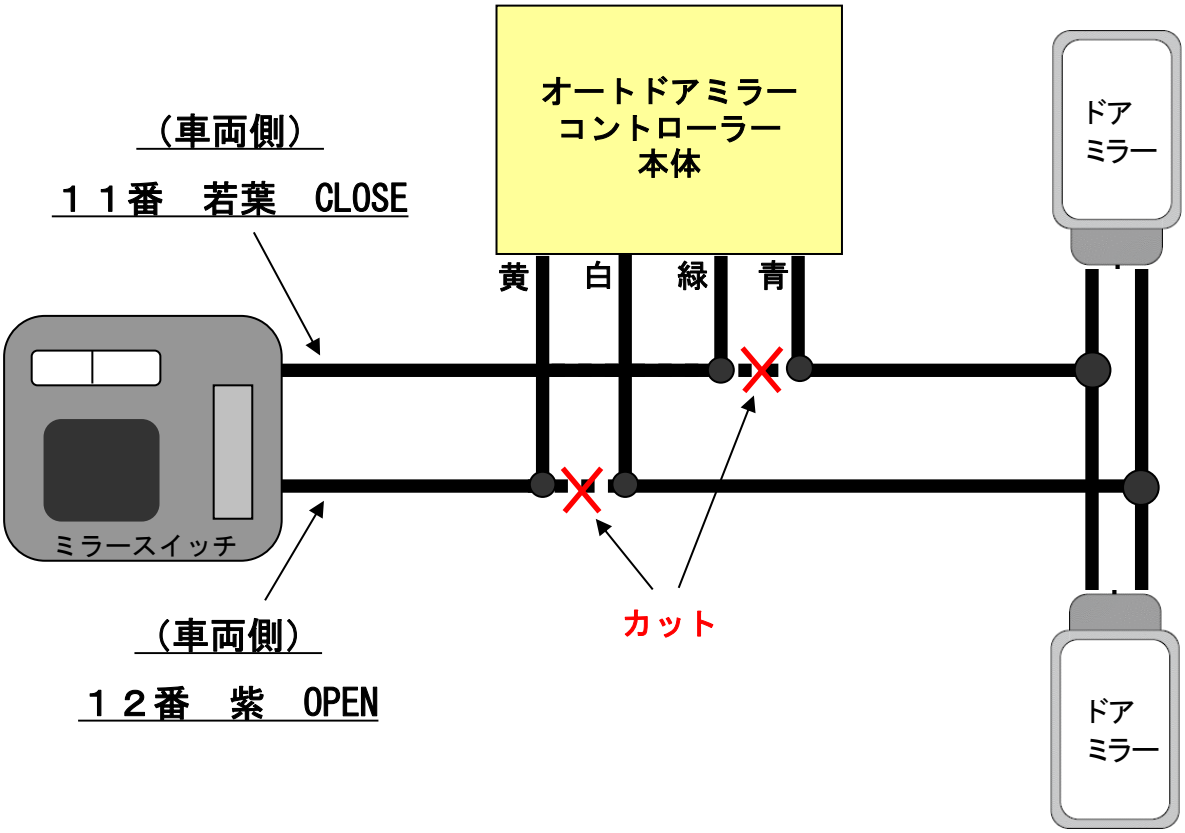

【ドアミラースイッチ裏側コネクタ】

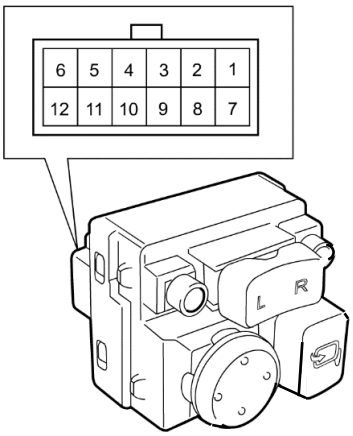

８番　水色　ＡＣＣ電源
１０番　黒　ボディアース
１１番　若葉　ミラー格納（ＣＬＯＳＥ）
１２番　紫　ミラー復帰（ＯＰＥＮ）

【ドアロック・アンロック線の場所】

運転席ドア内のドアロックモーターに接続されている下図コネクタ内にあります。

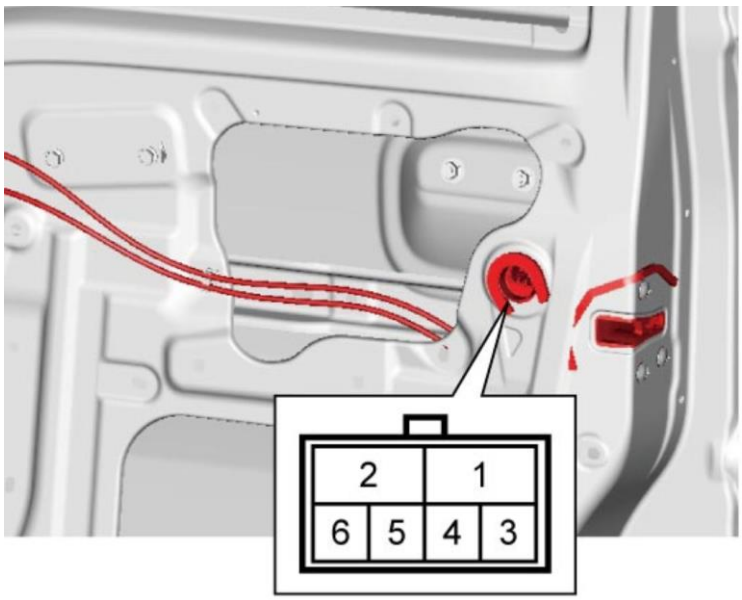

２番　青　ロック　　１番　緑　アンロック

パワーウインドシステム初期設定(運転席のみ)

パワーウインドシステム初期設定

1) イグニッションがOFF状態で、“P/W T”及び“P/W”ヒューズを外し、パワーウインドメインSWの運転席SW位置をUPで約15秒保持する。(パワーウインドメインSWのコンデンサ内部の電荷を放電させる。)

2) “P/W T”及び“P/W”ヒューズを接続する。

3) イグニッションをONにして、運転席のフロントドアウインドガラスを全開にする。

4) パワーウインドメインSW の運転席SW 位置をオートUPで保持して、ドアガラスを閉じ切り、約2 秒間運転席SWを保持する。

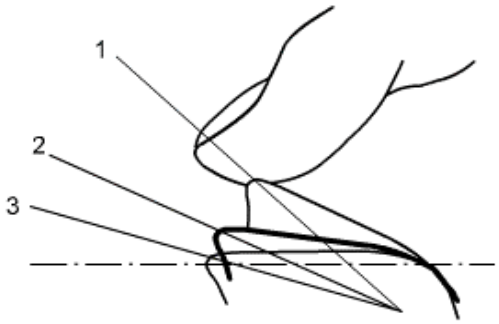

1. オートUP	3. OFF
2. マニュアルUP	

5) パワーウインドメインSW をオートDOWN/ オートUPさせ、ドアガラスが全開/ 全閉することを確認する。オートDOWN/ オートUPしない場合は、手順1) からやり直す。