Date Created 2016.4.27.

オートドアミラーコントローラー　取付け解説書

スズキ　エヴリイワゴン

ＤＡ６４Ｗ　２００８年４月～

【概要】

① 基本配線方法は**Ｂ・Ｃタイプ**になります。

② 運転席ドア内での取り付け作業になります。

③ パワーウインドウメインスイッチコネクタを取り外した場合は４ページの初期設定を行ってください。

④ 必ずサーキットテスタ（検電器不可）で電圧測定を行ってください。
本資料は参考資料ですので取り付けに関する故障、トラブル等は弊社では一切責任を負いかねますので予めご了承の上作業をお願いします。
車種、グレード等により配線場所、線色、コネクタ位置などが資料と異なっている場合がございますので予めご了承ください。

フジ電機工業株式会社
http://www.fuji-denki.co.jp
本　　社：〒534-0025　大阪市都島区片町1丁目6番16号
TEL　06-6358-4409㈹　FAX　06-6358-1880
サービスセンター：〒669-4132　兵庫県丹波市春日町野村530
(ISO9001取得) TEL　0795-74-2177　　FAX　0795-74-2187

Bullcon

ドア内張りの取り外し

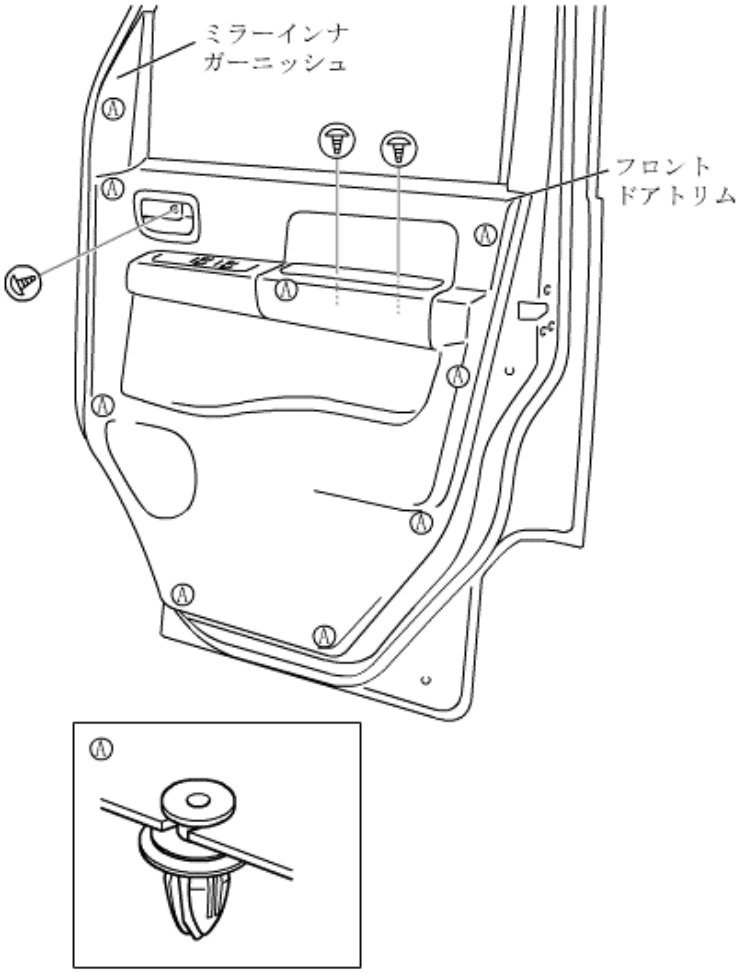

① ミラーインナーガーニッシュを取り外す。

② ３箇所のスクリューを取り外す。

③ フロントドアトリムを手前に引っ張り取り外す。

【ドアミラースイッチ裏側コネクタ】

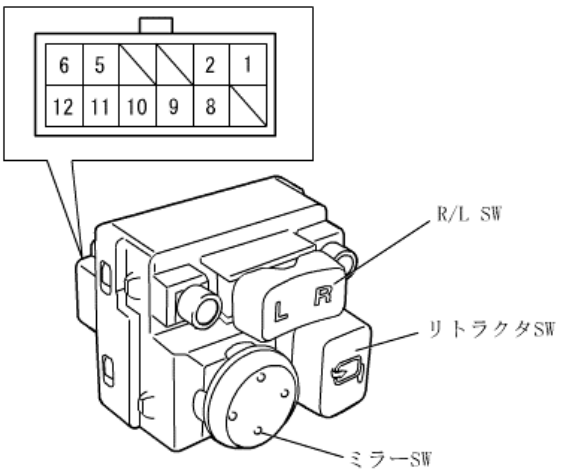

８番　白/黒　ＡＣＣ電源
１０番　黒　ボディアース
１１番　赤　ミラー格納（ＣＬＯＳＥ）
１２番　白　ミラー復帰（ＯＰＥＮ）

【運転席ドア・パワーウインドウメインスイッチ裏側コネクタ】

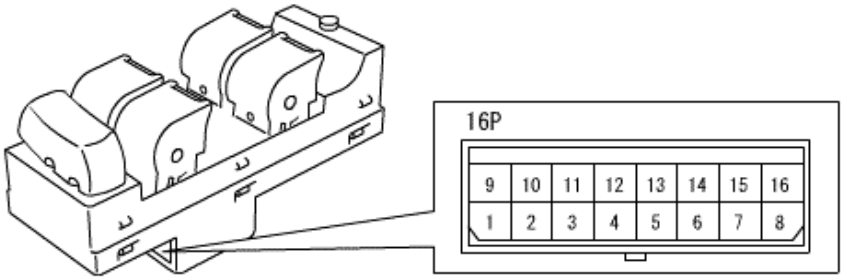

２番　紫/黄　常時電源　　１０番　青/赤　ＩＧ電源　　５番　黒　ボディアース

ドアミラー格納/復帰線の配線方法

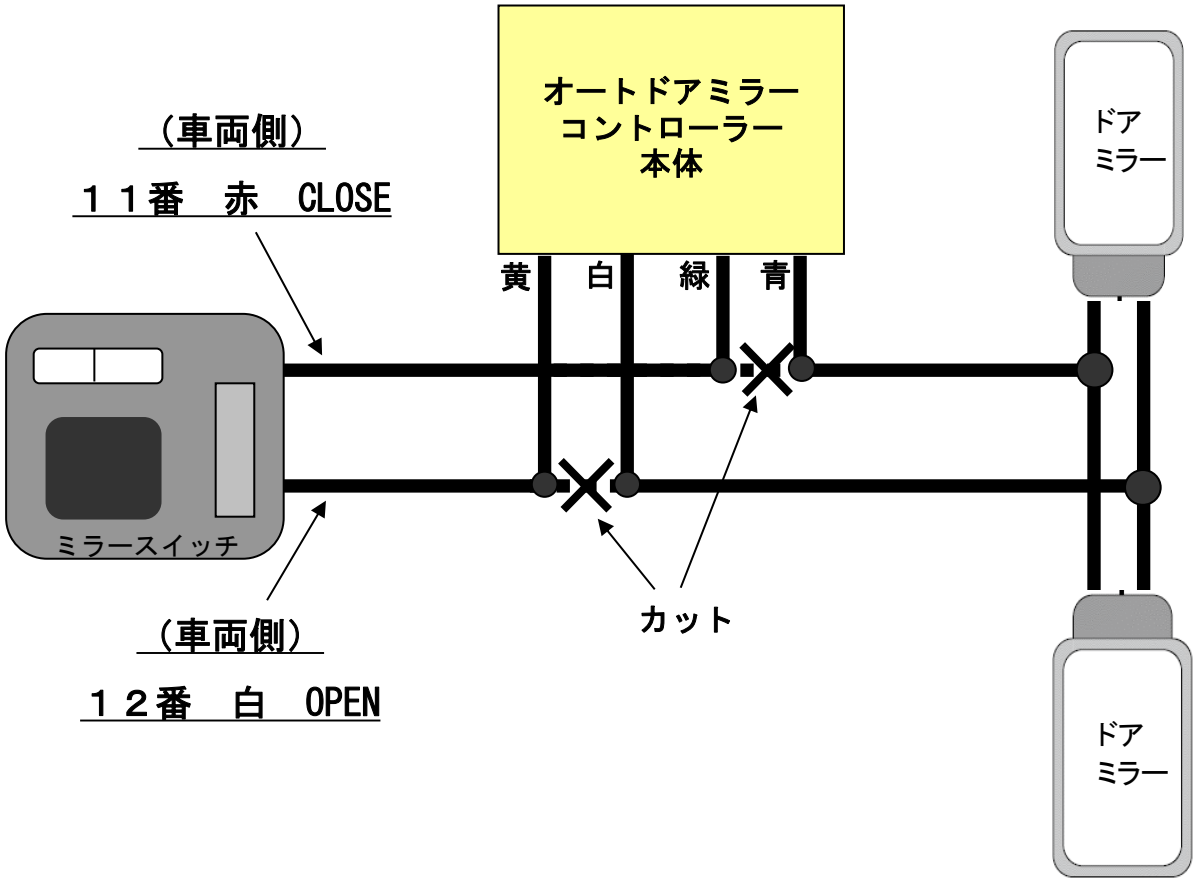

【ドアロック・アンロック線の場所】

運転席ドア内のドアロックモーターに接続されている下図コネクタ内にあります。

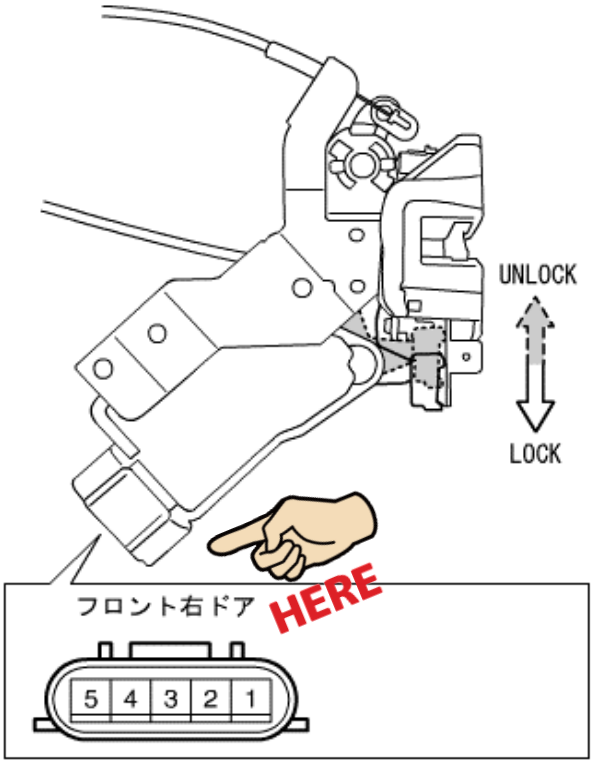

ロック　→　４番　青

アンロック　→　５番　青/黒

パワーウインドメインスイッチ初期設定

1)　イグニッションSWをONし、パワーウインドメインSWの運転席側を押し下げて運転席のドアガラスを全開にする。(一番下まで下げる。)

> **参考:**
> - **ドアガラスが一番下までさがっている場合は2)から行うこと。**

2)　パワーウインドメインSWの運転席側を引き上げ続けてドアガラスを閉じ切り、約2秒間スイッチを保持する。(保持位置はマニュアルUP、又はオートUPの位置。)

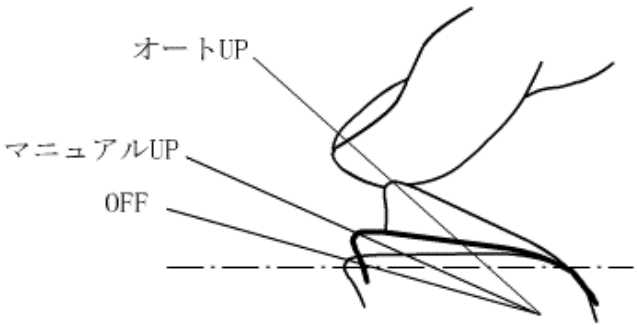

3)　パワーウインドメインSWをオートダウン/オートアップさせ、ドアガラスが全開/全閉することを確認する。(オートダウン/オートアップしない場合は、バッテリ又はヒューズを外し30秒以上放置し、手順1)からやり直す。)