2012.7.25.

オートドアミラーコントローラー　取付け解説書

ホンダ　フィットハイブリッド　ＧＰ１＆４系　２０１０年１０月～

ホンダ　フィット　ＧＥ６～９系　２００７年１０月～

【概要】

① 基本配線方法はＢ・Ｃタイプになります。

② ドアミラー格納/復帰スイッチはメーターパネル（バイザ）と一体になっておりますのでご注意ください。

③ ミラースイッチコネクタ内にＡＣＣ電源はございませんので必要な方は別の場所から取り出してください。

④ 必ずサーキットテスタ（検電器不可）で電圧測定を行ってください。
本資料は参考資料ですので取り付けに関する故障、トラブル等は弊社では一切責任を負いかねますので予めご了承の上作業をお願いします。
車種、グレード等により配線場所、線色、コネクタ位置などが資料と異なっている場合がございますので予めご了承ください。

プッシュスタート車の場合はキー検出スイッチプラス線　茶線をACC電源に接続して下さい！

フジ電機工業株式会社　春日工場

〒669-4132
兵庫県丹波市春日町野村530

ＴＥＬ　０７９５－７４－２１７７
ＦＡＸ　０７９５－７４－２３３３

Bullcon

ミラースイッチの取り外し

アドバイス

- インストルメント パネルおよび取外す部品に傷をつけないように作業すること。
- バイザは表面からこじらないこと。

知識 傷つきやすい部品を取外す際は、ハンディリムーバ セット（KTC ATP2014）相当品を使用する。

1. チルト/テレスコピック レバーでステアリング コラムの角度を下げ、手前に引出す。
2. メータ バイザ（A）を取外す。
   - 2-1セレクト/リセット ノブ（B）を引抜く。
   - 2-2クリップ リムーバを使用し、メータ バイザの切欠き部（C）よりクリップ（D、E）およびフック（F）を外し、メータ バイザ周囲に沿って引出す。
   - 2-3ミラー スイッチ カプラ（G）の接続を外す。
3. 取付けは、取外しの逆の手順で行う。

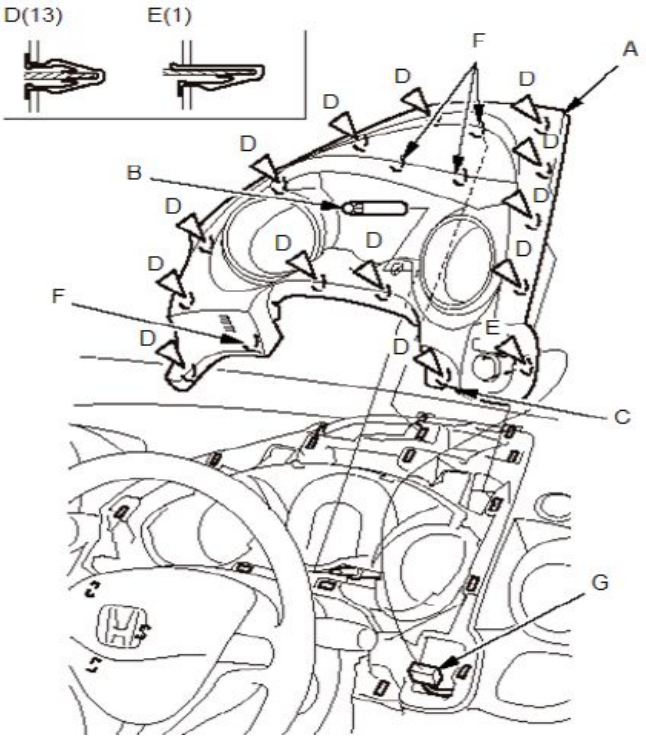

ドアミラー格納/復帰線の配線方法

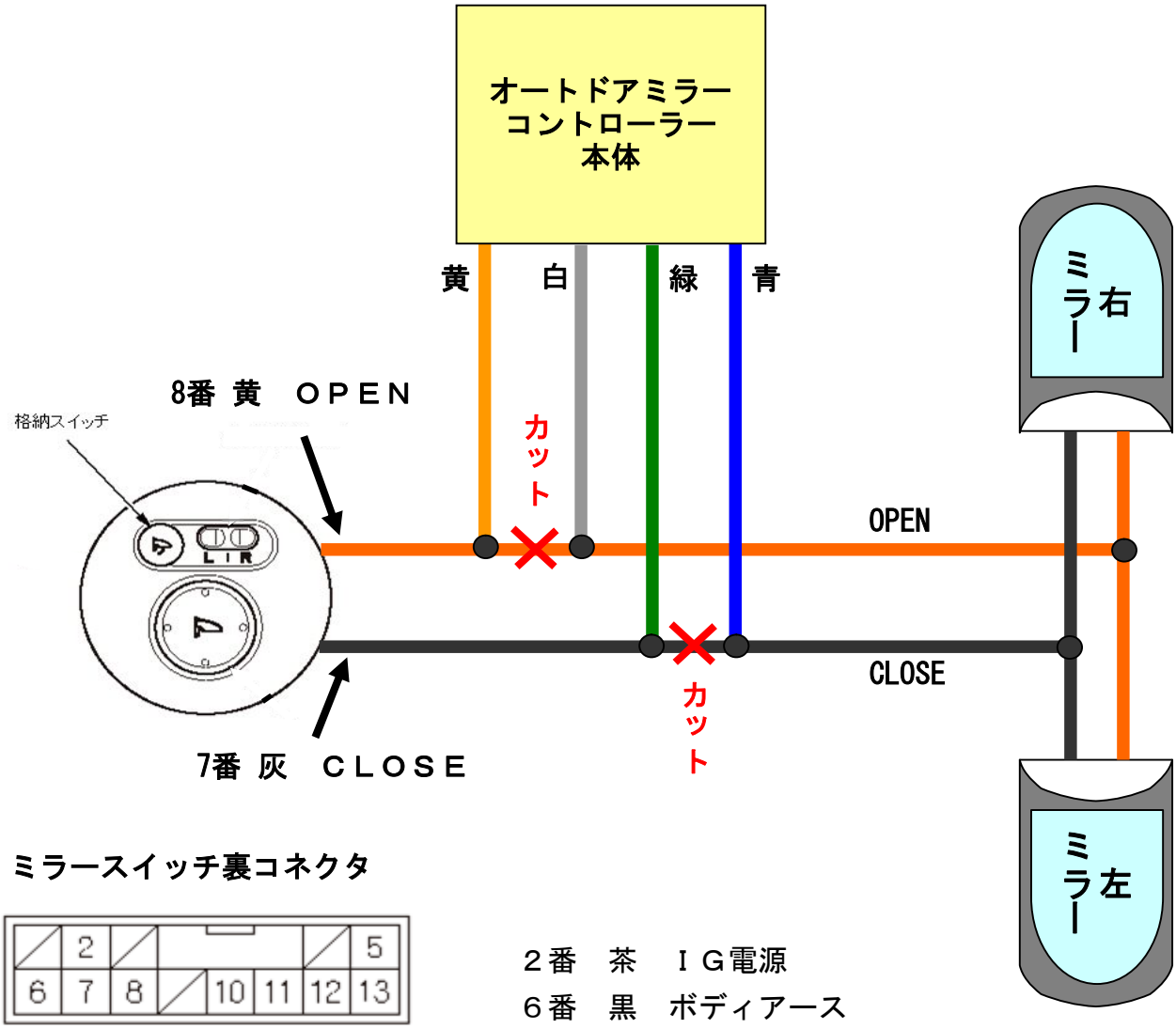

ミラースイッチ裏コネクタ

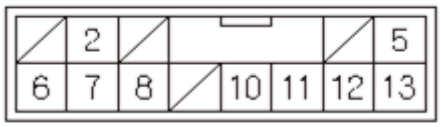

２番　茶　ＩＧ電源

６番　黒　ボディアース

ロック・アンロック線の場所

運転席側インストルメントアンダーカバー内右側、ヒューズボックス内Ｆカプラにあります。

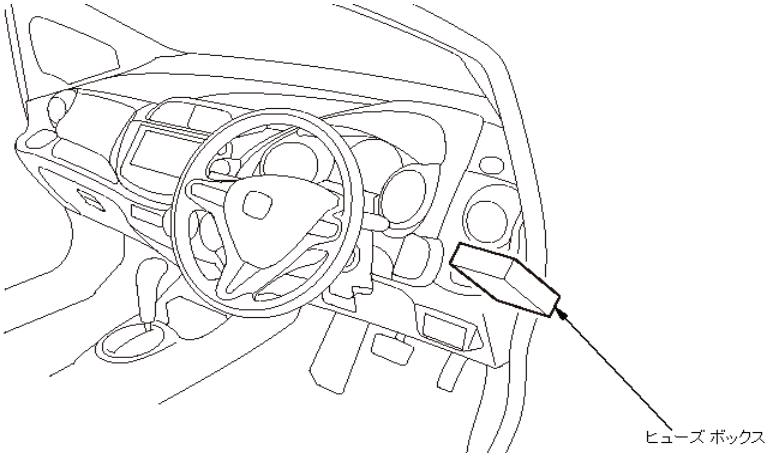

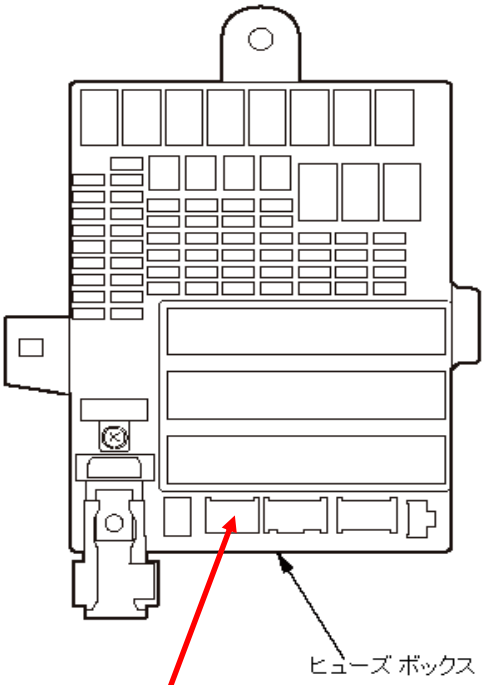

２番　桃　ロック
１番　黄　アンロック

５番　灰　常時電源
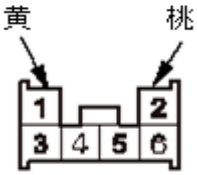
F カプラ(6P)