Date Created 2016.12.26.

オートドアミラーコントローラー　取付け解説書

ホンダ　フリードハイブリッド

GB7/GB8系　　2016年9月～

【概要】

① 基本配線方法は**Ｂ・Ｃタイプ**になります。

② ミラースイッチコネクタ内にＡＣＣ電源はございませんので必要な方は
別の場所から取り出してください。

③ 必ずサーキットテスタ（検電器不可）で電圧測定を行ってください。
本資料は参考資料ですので取り付けに関する故障、トラブル等は弊社では
一切責任を負いかねますので予めご了承の上作業をお願いします。
車種、グレード等により配線場所、線色、コネクタ位置などが資料と
異なっている場合がございますので予めご了承ください。

**プッシュスタート車の場合はキー検出スイッチプラス線　茶線を
IG電源に接続して下さい！**

フジ電機工業株式会社　春日工場

〒669-4132
兵庫県丹波市春日町野村530

ＴＥＬ　０７９５－７４－２１７７
ＦＡＸ　０７９５－７４－２１８７

Bullcon

運転席ドア内張りの取り外し

1. ドア ミラー ガーニッシュ 取外し

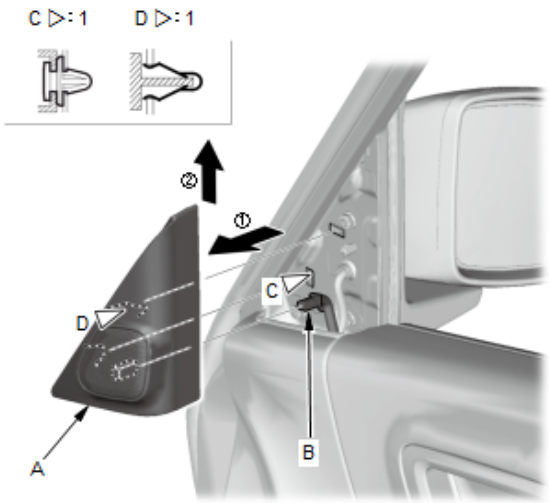

1. ドア ミラー ガーニッシュ(A)を上方へずらし、カプラ(B)(タイプ別装備)の接続を外す。

2. ドア ミラー ガーニッシュを取外す。

   知 識 クリップ(C)は、ドア サッシュ側に残る。

3. フロント ドア サッシュからクリップ(C)を取外す。

2. フロント ドア パネル 取外し

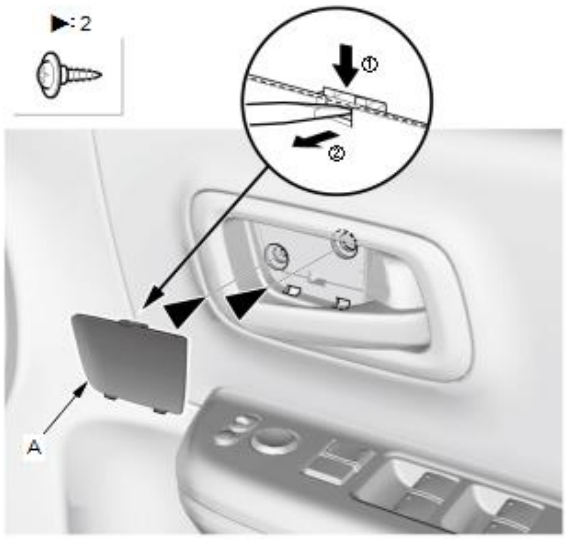

1. インナ ハンドル キャップ(A)を外し、スクリュを取外す。

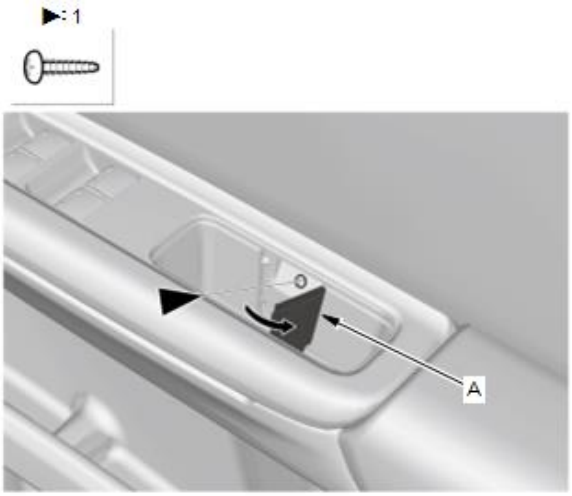

2. キャップ(A)を開き、スクリュを取外す。

3. フロントドアライニング(A)下側のすき間にハンディリムーバを挿入し、ライニングを手前に引出し、クリップを外す。

4. フロントドアライニングを取外す。

ドアミラー格納/復帰線の配線方法

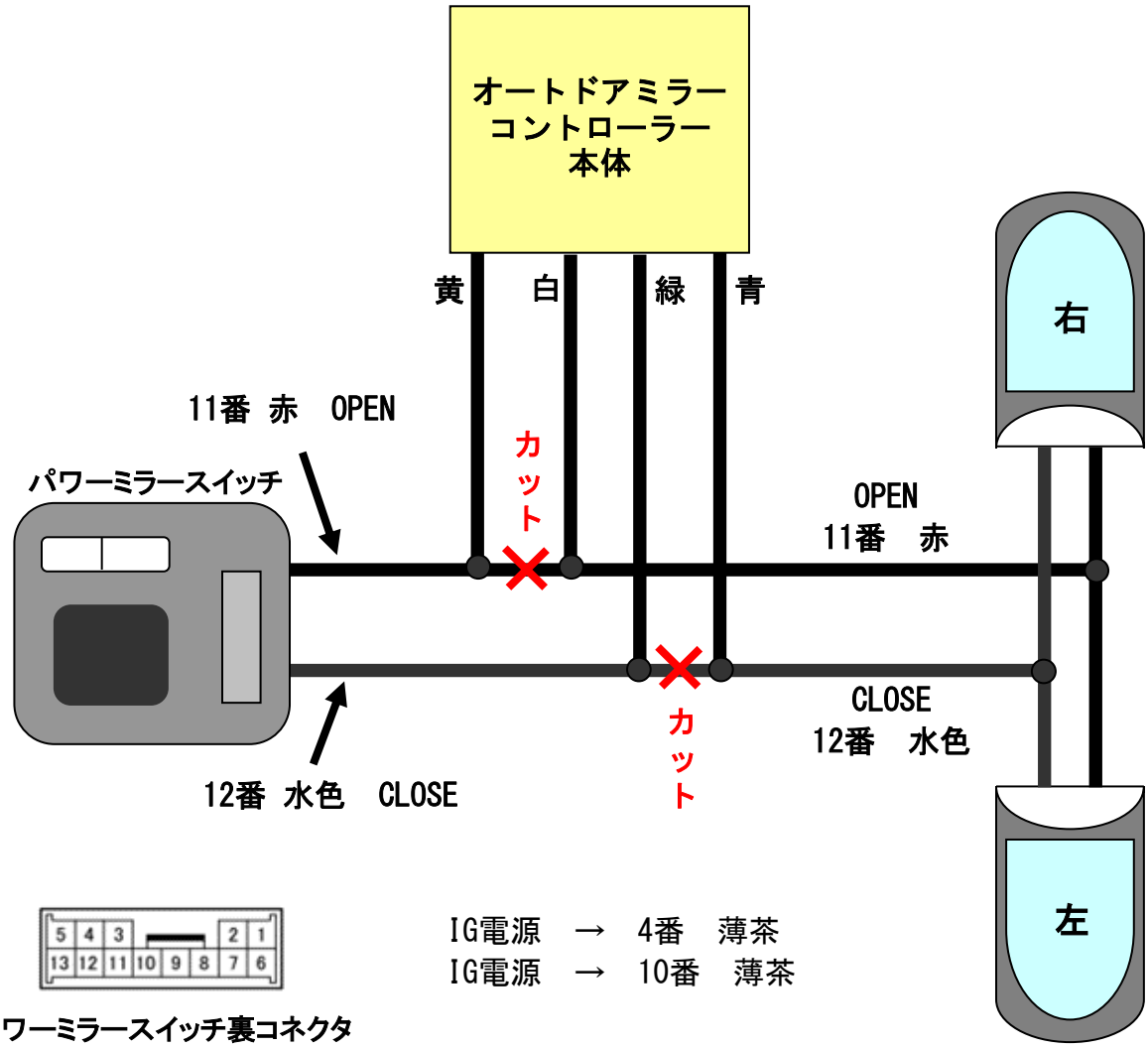

パワーウインドウマスタースイッチ裏24Pコネクタ

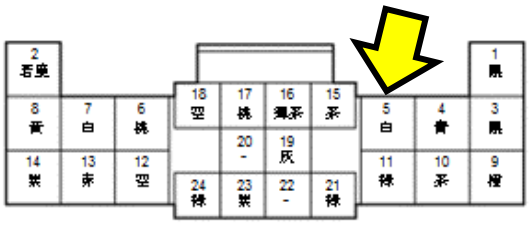

常時電源　→　5番　白

ロック･アンロックの場所

運転席ドア内にロック・アンロック線があります。

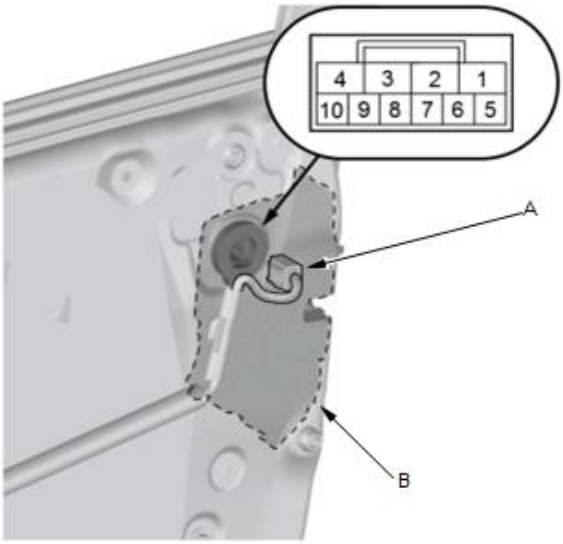

ロック　→　４番　桃

アンロック　→　１番　紫