2010.11.26.

オートドアミラーコントローラー　取付け解説書

レクサス　ＧＳ３５０・４３０シリーズ

ＧＲＳ１９１・１９６　／　ＵＺＳ１９０

２００５年８月～２００６年７月

【概要】

① オートドアミラーコントローラー本体が２個必要になります。
※運転席ドア内で１個、助手席ドア内で１個の取付けになります。
② 本車輌は多重通信のため、検電器を使用されますと車輌側に影響を及ぼし故障する場合がありますので使用しないで下さい！

基本配線方法は**Ｂ・Ｃタイプ**になります。

プッシュスタート車の為、キー検出スイッチプラス線（茶線）をＡＣＣ電源に接続して下さい！

フジ電機工業株式会社　春日工場

〒669-4132
兵庫県丹波市春日町野村530

ＴＥＬ　０７９５－７４－２１７７
ＦＡＸ　０７９５－７４－２３３３

運転席ドア内張りの取り外し

1. フロントドア インサイドハンドル ベゼル プラグ RH取りはずし

a. 保護テープを巻いたマイナスドライバーを使用して、ツメのかん合3箇所をはずし、フロントドアインサイドハンドルベゼルプラグRHを取りはずす。

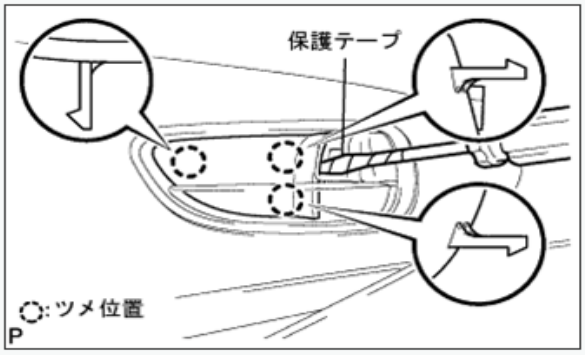

2. フロントドアトリム カバー LWR RH取りはずし

a. 保護テープを巻いたマイナスドライバーを使用して、ツメのかん合2箇所をはずす。

b. コネクターを切り離して、フロントドアトリムカバーLWR RHをインテリアイルミネーションランプNo.1 RHと一体で取りはずす。

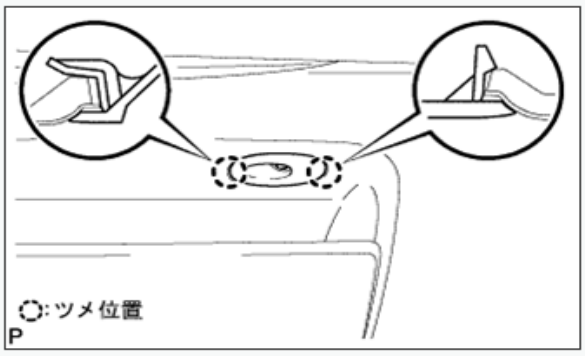

3. インテリアイルミネーション ランプASSY NO.1 RH取りはずし

a. インテリアイルミネーションランプNo.1を図の矢印の方向に回し、フロントドアトリムカバーLWR RHから取りはずす。

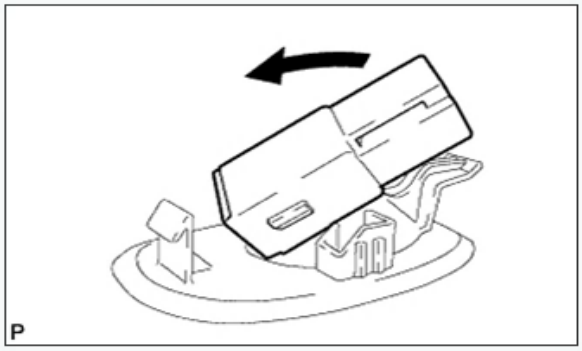

4. フロントドア トリムボード RH取りはずし

a. スクリュー2本を取りはずす。

b. クリップリムーバを使用して、フロントドアトリムボードRHのクリップのかん合9箇所をはずす。

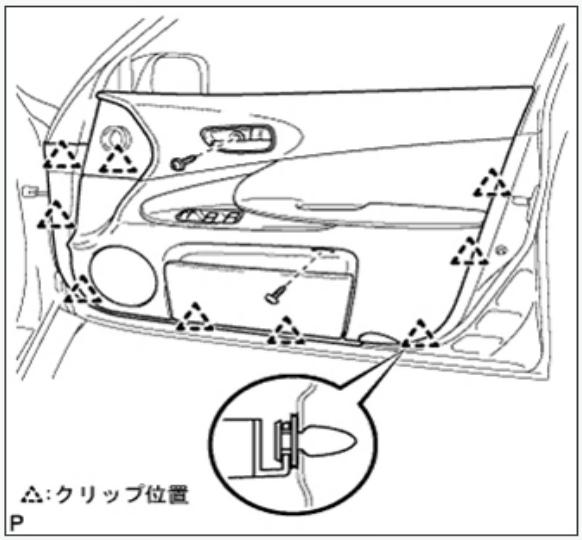

c. フロントドアトリムボードRHを図のように引き、基準ボスをフロントドアパネルからはずす。

d. フロントドアトリムボードRHを車両上方に持ち上げ、ツメのかん合4箇所をはずし、フロントドアガラスウェザストリップINN RHと一体で取りはずす。

e. コネクターをフロントドアトリムボードRH裏側から切り離す。

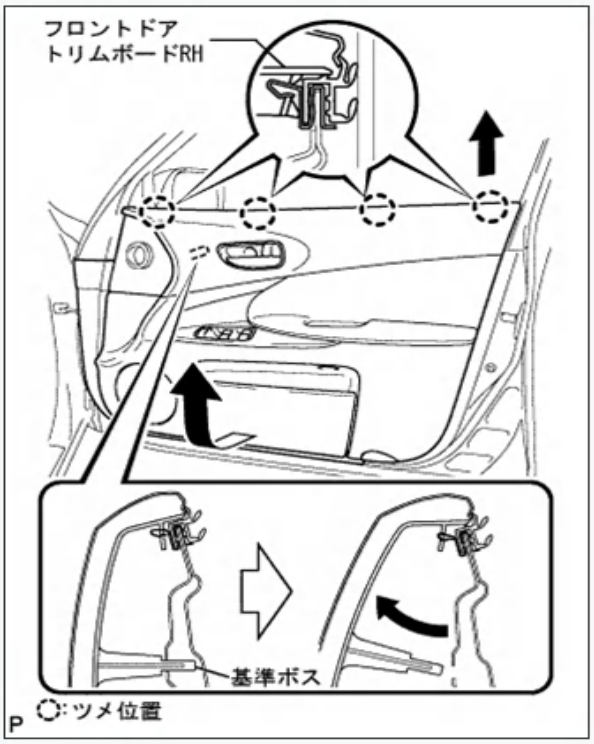

f. フロントドアロックリモートコントロールケーブルRHおよびフロントドアインサイドロッキングケーブルRHをフロントドアインサイドハンドルRHから切り離し、フロントドアトリムボードRHを取りはずす。

g. フロントドアトリムボードリテーナ(緑色)2個をフロントドアトリムボードRHから取りはずす。

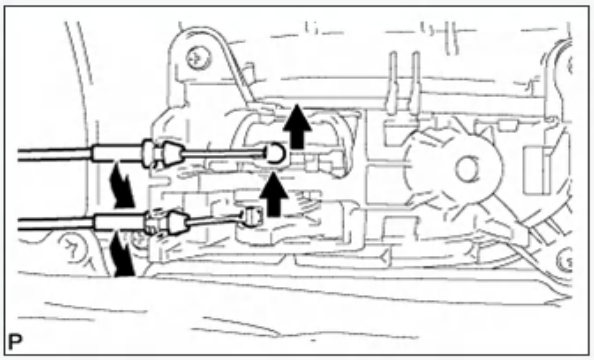

電動ミラーシステム概要

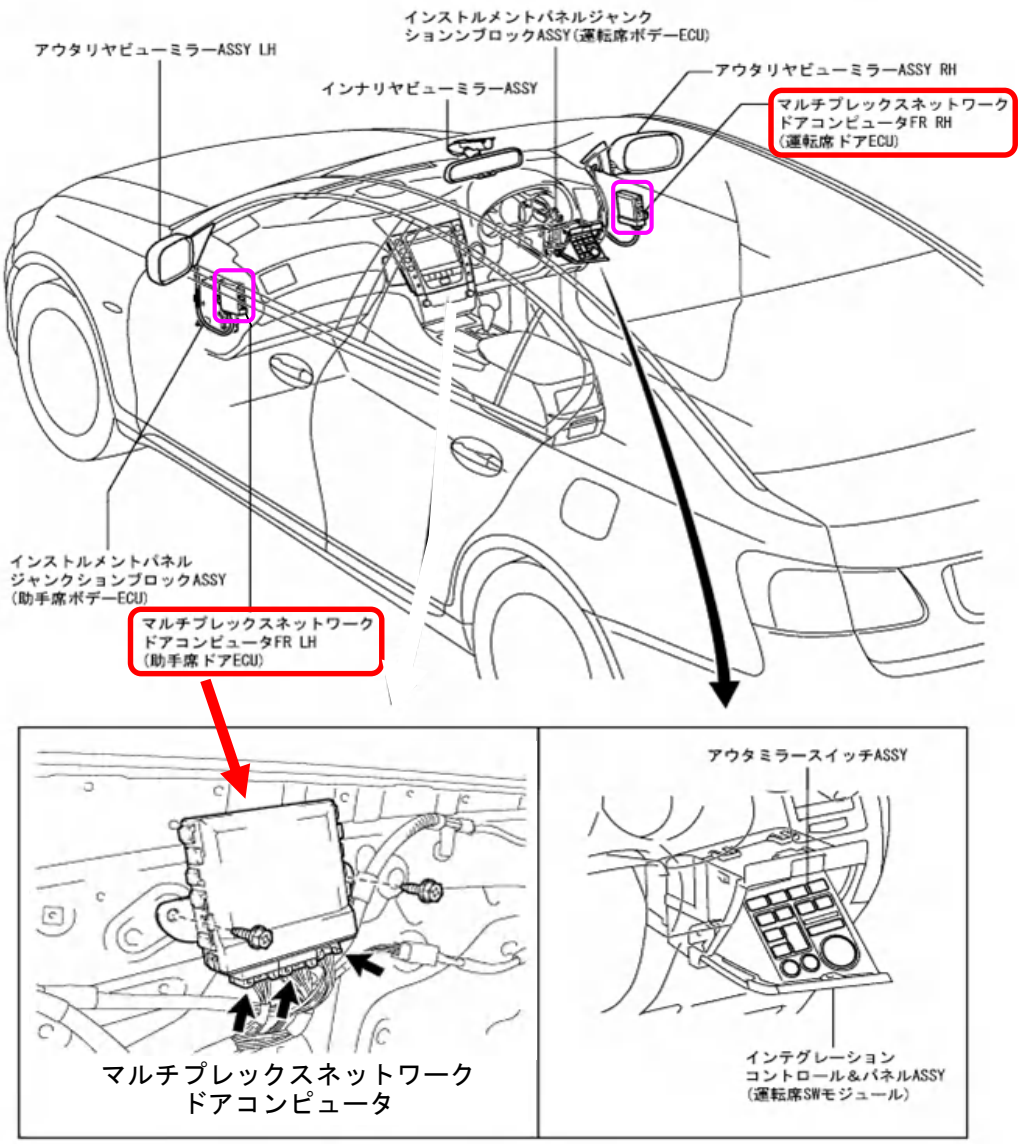

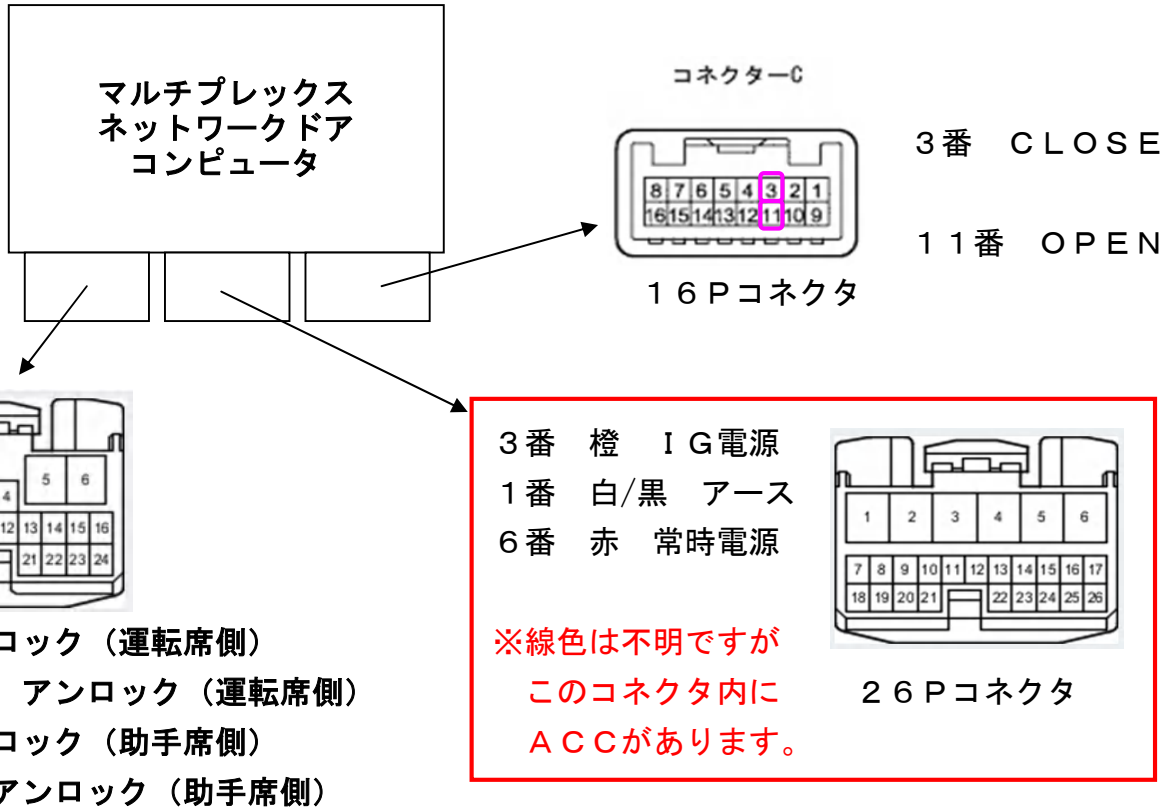

２番　緑　ロック（運転席側）
１番　若葉　アンロック（運転席側）
２番　紫　ロック（助手席側）
１番　緑　アンロック（助手席側）

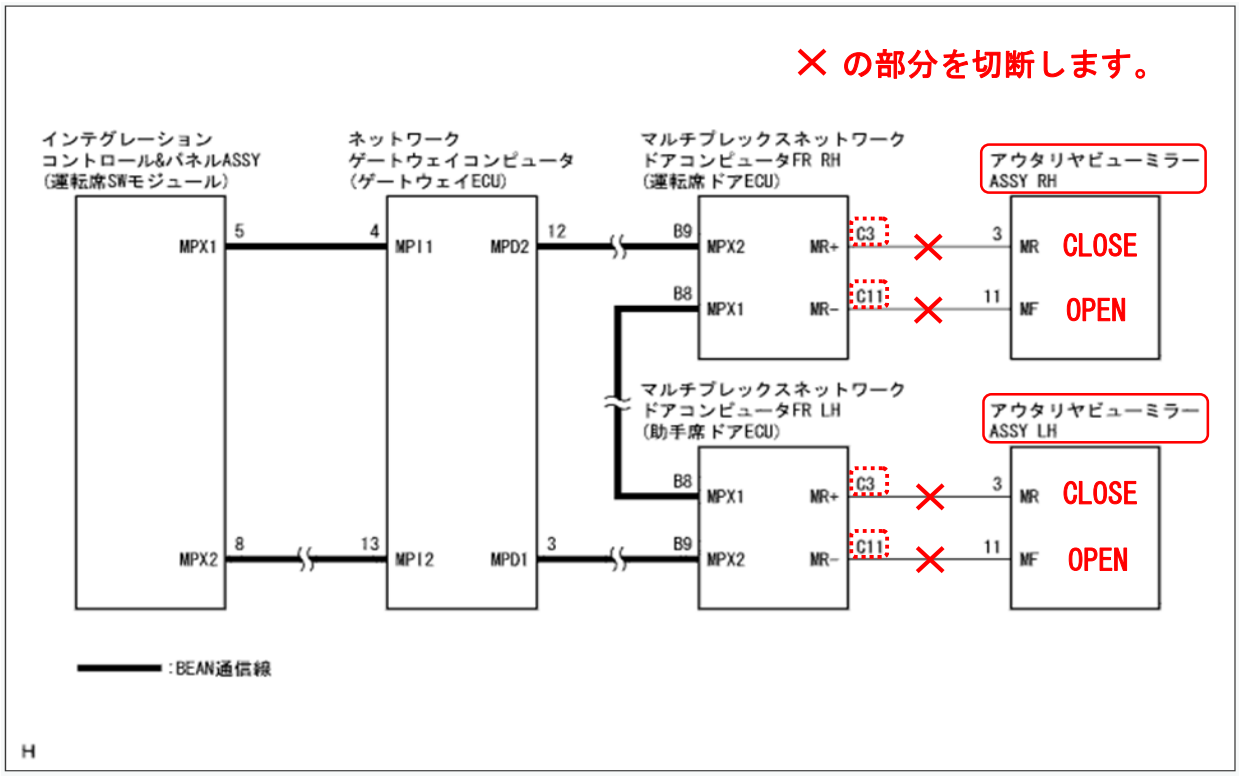

ドアミラー格納/復帰線の配線方法

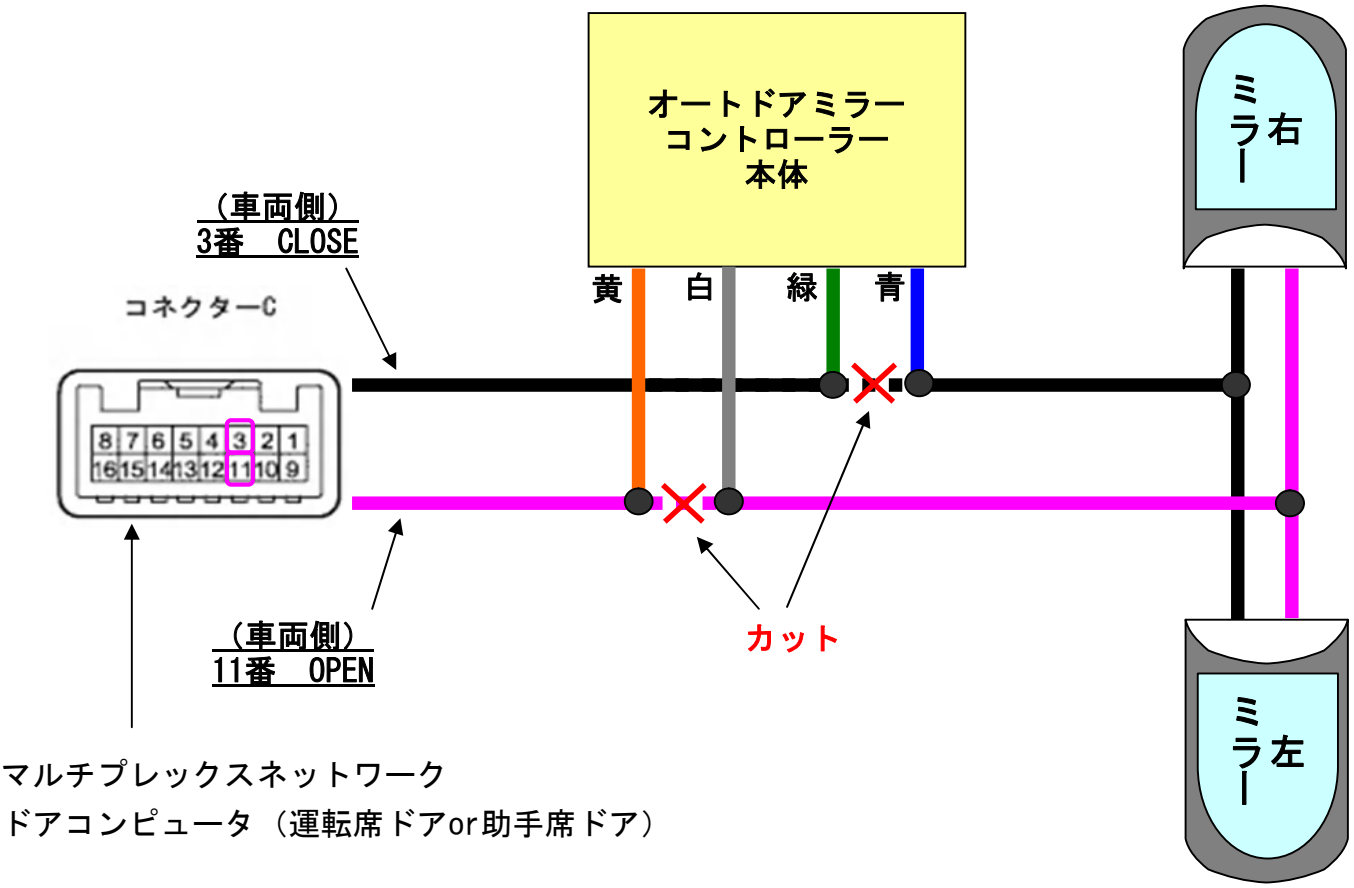

※運転席ドア内の配線が終わりましたら助手席ドア内も同様に
　作業を行ってください。