Date Created 2016.4.27.H・Y

オートドアミラーコントローラー　取付け解説書

スズキ　ハスラー

MR31S・MR41S系　2015（H27年）年12月～

【概要】

① 基本配線方法は**Ｂ・Ｃタイプ**になります。

② 運転席ドア内での取り付け作業になります。

③ パワーウインドウメインスイッチコネクタを取り外した場合は４ページの初期設定を行ってください。

④ 必ずサーキットテスタ（検電器不可）で電圧測定を行ってください。
本資料は参考資料ですので取り付けに関する故障、トラブル等は弊社では一切責任を負いかねますので予めご了承の上作業をお願いします。
車種、グレード等により配線場所、線色、コネクタ位置などが資料と異なっている場合がございますので予めご了承ください。

フジ電機工業株式会社
http://www.fuji-denki.co.jp
本　　社：〒534-0025　大阪市都島区片町1丁目6番16号
TEL　06-6358-4409㈹　FAX　06-6358-1880
サービスセンター：〒669-4132　兵庫県丹波市春日町野村530
（ISO9001取得）TEL　0795-74-2177　　FAX　0795-74-2187

Bullcon

運転席ドア内張りの取り外し

取外し

1) フロントドアガラスを全開にする。

2) 図のように、フロントアウタウエザストリップ(1)を矢印"1"及び"2"の方向に動かしてツメ(2)を外し、矢印"3"の方向に引き、ドアから取り外す。

> ***注記:***
> ウェザストリップの無理な取り外しはツメを損傷させる可能性がある。
> 取り外し時は図を参考にして行い、無理な力を加えないよう注意して行うこと。

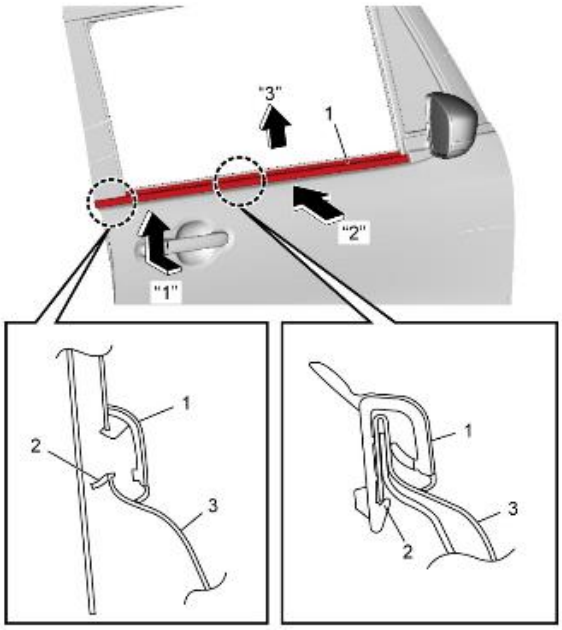

3. フロントドアアウタパネル

3) スクリュ(1)及びクリップ(2)を外し、フロントドアトリム(3)を取り外す。

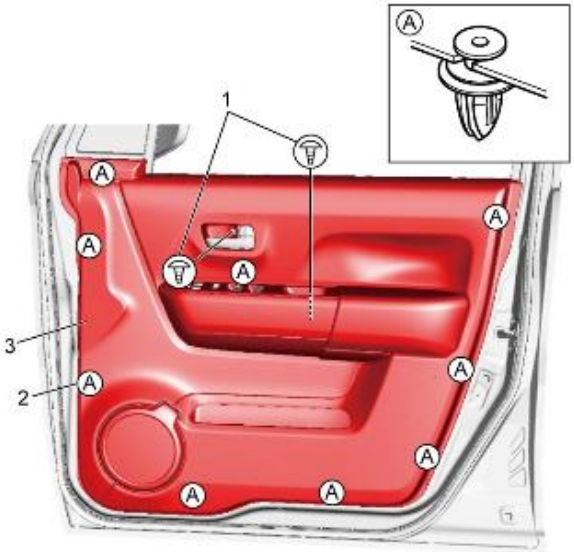

4) 各コネクタを外す。
- 運転席側:ドアミラーSWコネクタ及びパワーウインドメインSWコネクタ
- 助手席側:パワーウインドサブSWコネクタ

【運転席ドア・パワーウインドウメインスイッチ裏側コネクタ】

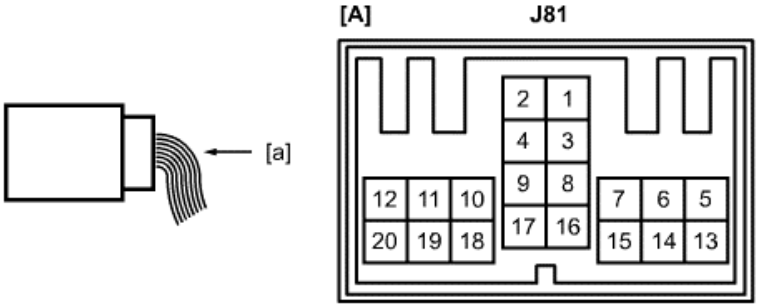

１０番　白　常時電源
１３番　灰　ＩＧ電源
２０番　黒　ボディアース

ドアミラー格納/復帰線の配線方法

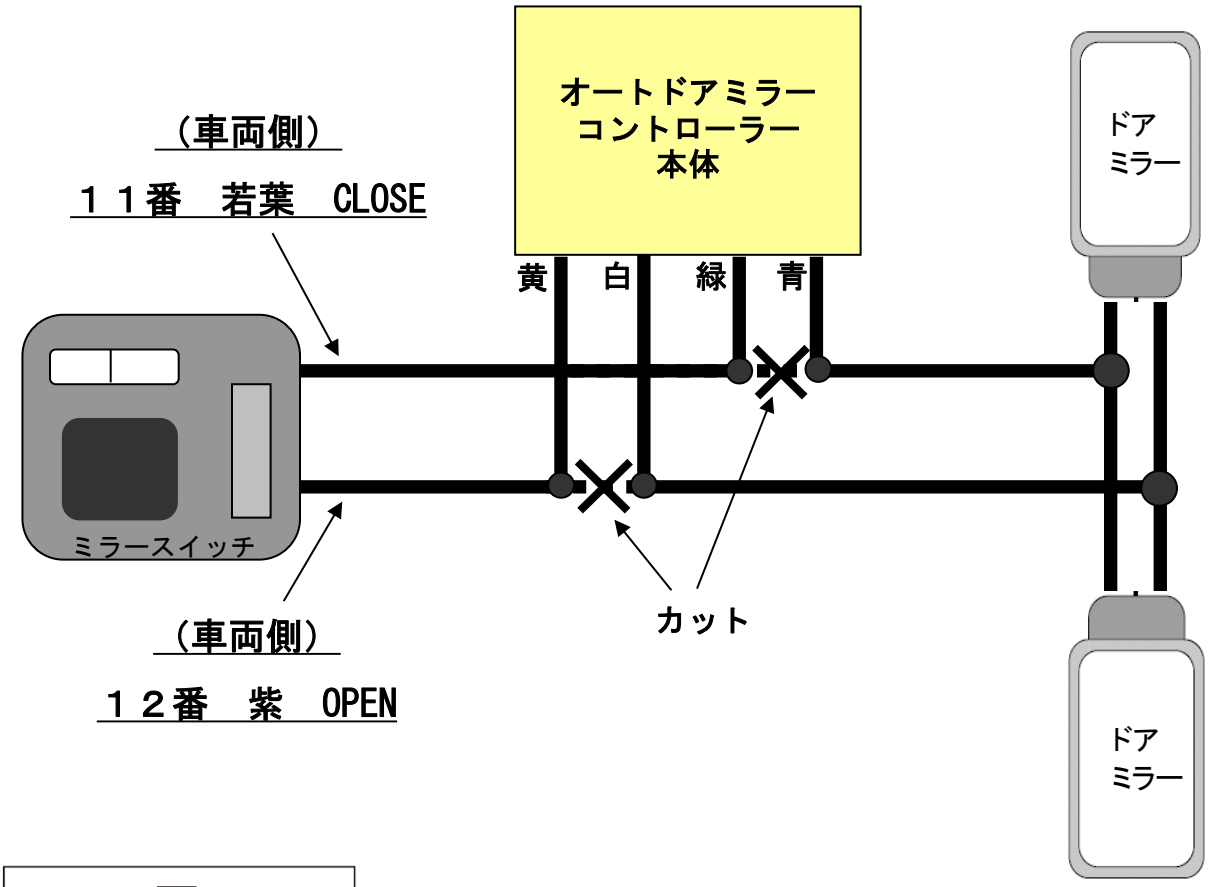

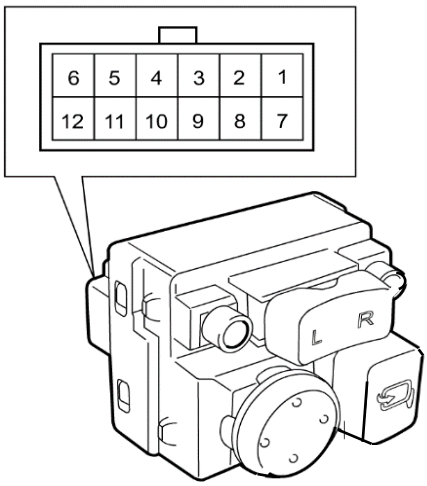

【ドアミラースイッチ裏側コネクタ】

８番　ベージュ　ＡＣＣ電源
１０番　黒　ボディアース
１１番　若葉　ミラー格納（ＣＬＯＳＥ）
１２番　紫　ミラー復帰（ＯＰＥＮ）

【ドアロック・アンロック線の場所】

運転席ドア内のドアロックモーターに接続されている下図コネクタ内にあります。

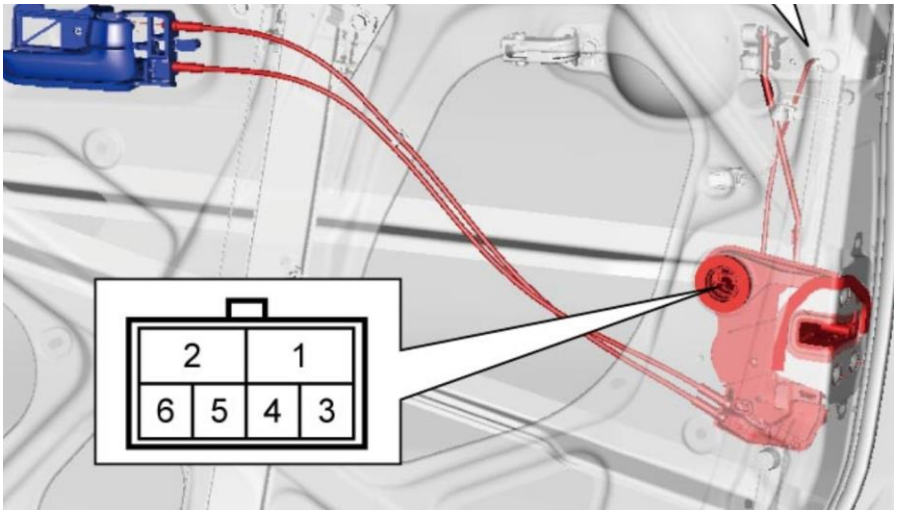

ロック　→　４番　若葉　　アンロック　→　５番　緑

パワーウインドシステム初期設定(運転席のみ)

注記:

- パワーウインド初期設定を行わないと正常なオート作動及び挟み込み防止作動ができなくなる。次の作業を行った場合には必ずパワーウインドシステム初期設定(ドアガラス閉じ切り位置を覚えさせる操作)を行うこと。
  - レギュレータアッシ、ガラスランなど窓関連部品の交換
  - パワーウインドメインSWの交換
  - バッテリ脱着などパワーウインドメインSWの電源を遮断した場合
- パワーウインド初期設定時に異物などが挟み込むと、パワーウインドシステムの性能をそこなう可能性がある。パワーウインド初期設定時に異物などを挟み込まないこと。

パワーウインドシステム初期設定

1) イグニッションがOFF状態で、"P/W T"及び"P/W"ヒューズを外し、パワーウインドメインSWの運転席SW位置をUPで約15秒保持する。(パワーウインドメインSWのコンデンサ内部の電荷を放電させる。)
2) "P/W T"及び"P/W"ヒューズを接続する。
3) イグニッションをONにして、運転席のフロントドアウインドガラスを全開にする。
4) パワーウインドメインSW の運転席SW 位置をオートUPで保持して、ドアガラスを閉じ切り、約2 秒間運転席SWを保持する。

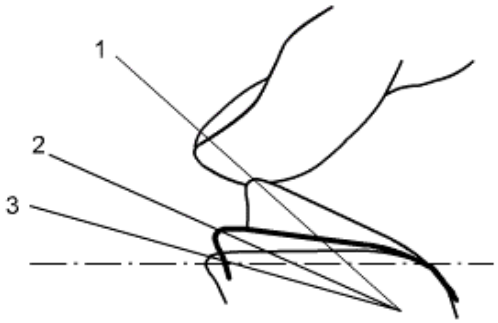

1.　オートUP	3.　OFF
2.　マニュアルUP	

5) パワーウインドメインSW をオートDOWN/ オートUPさせ、ドアガラスが全開/ 全閉することを確認する。オートDOWN/ オートUPしない場合は、手順1) からやり直す。