2010.11.4

オートドアミラーコントローラー　取付け解説書

ホンダ　インサイト

ＺＥ２系　　２００９年２月～

【概要】

① 基本配線方法は**Ｂ・Ｃタイプ**になります。

② ドアミラー格納/復帰スイッチはメーターパネル（バイザ）と一体になっておりますのでご注意ください。

③ インストルメントパネル取り外しは下記参照。
メーカーオプション・ナビ装着車は２ページ。
オーディオレス・ディーラーオプション装着車は、5ページを参照。

④ 必ずサーキットテスタ（検電器不可）で電圧測定を行ってください。
本資料は参考資料ですので取り付けに関する故障、トラブル等は弊社では一切責任を負いかねますので予めご了承の上作業をお願いします。
車種、グレード等により配線場所、線色、コネクタ位置などが資料と異なっている場合がございますので予めご了承ください。

プッシュスタート車の場合はキー検出スイッチプラス線　茶線をACC電源に接続して下さい！

フジ電機工業株式会社　春日工場

〒669-4132
兵庫県丹波市春日町野村530

ＴＥＬ　０７９５－７４－２１７７
ＦＡＸ　０７９５－７４－２３３３

Bullcon

インストルメント パネル構成図

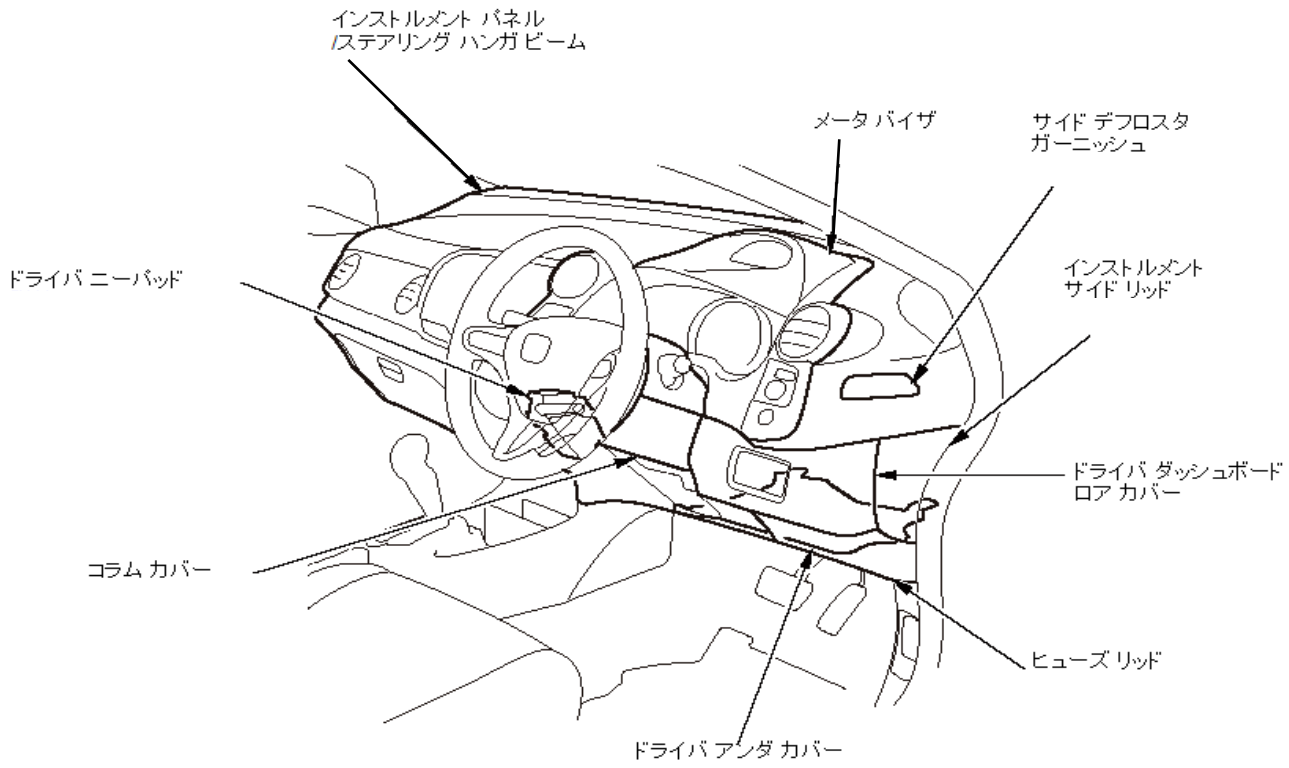

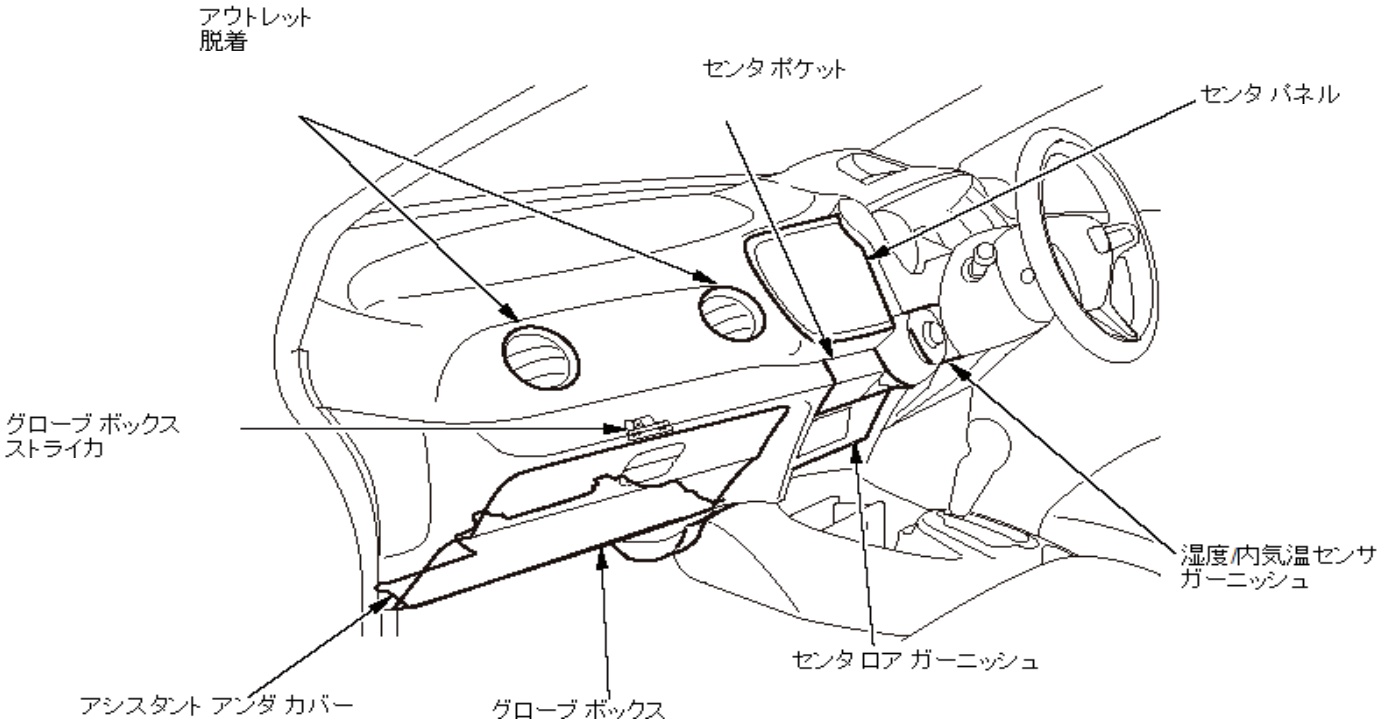

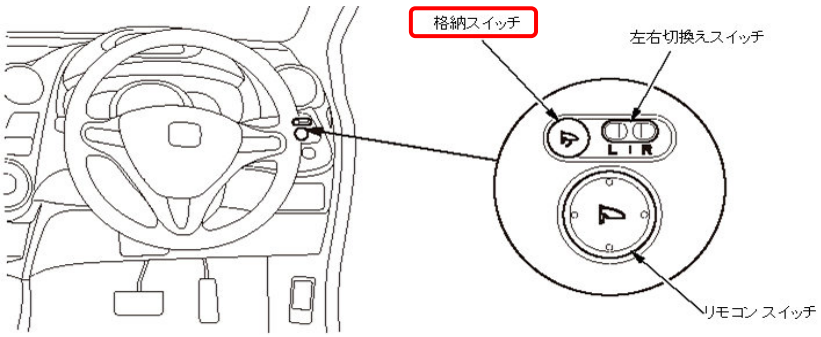

ドアミラー格納/復帰スイッチの取り外し方

① センターパネル類を取り外す

↓

② メーターバイザを取り外す

1．（メーカーオプション・ナビゲーション装着車）

A. インストルメント　センターロアガーニッシュの取り外し

アドバイス

インストルメント パネルおよび取外す部品に傷をつけないように作業すること。

知 識 傷つきやすい部品を取外す際は、ハンディリムーバ セット（KTC ATP2014）相当品を使用する。

1. センタ ロア ガーニッシュ（A）を取外す。
   - 1-1 トリム ツールを使用し、センタ ロア ガーニッシュとインストルメント パネル（B）のすき間をこじってクリップ（C、D、E）、フック（F）を外す。
   - 1-2 装備に応じて、カバーを手前に引出しフロント アクセサリ パワー ソケット カプラ（G）、ビデオ ジャック カプラ（H）の接続を外す。
2. 取付けは、取外しの逆の手順で行う。

知 識

- クリップの損傷、白化を点検し、必要ならば交換する。
- 浮きなどのないようクリップ、フックは確実にセットする
- ワイヤ ハーネスのかみ込みがないよう取付ける。
- カプラの接続は確実に行う。

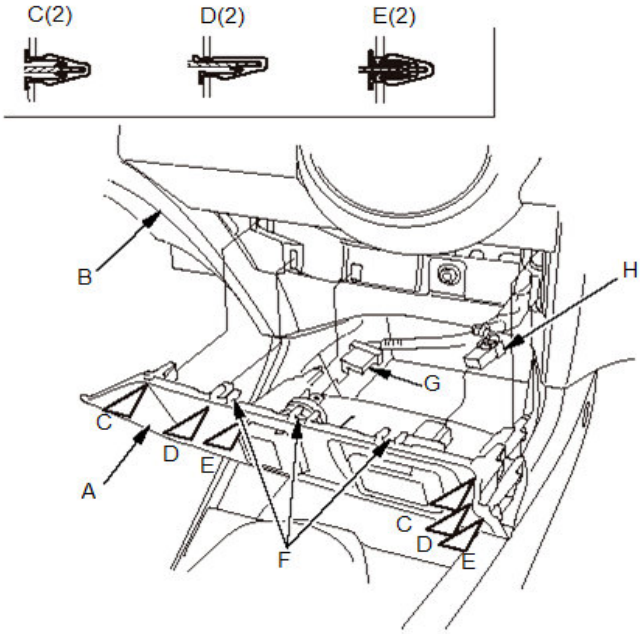

B. センターポケットを開きセンターポケットカバー（A）を取り外す。

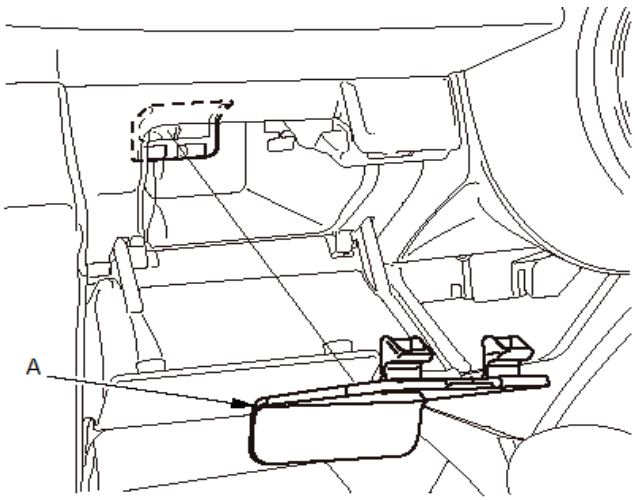

C．センターロアガーニッシュ開口部より工具（A）を差込み、センタポケットカバー開口部から目視で確認しながらボルト（B）を外す。

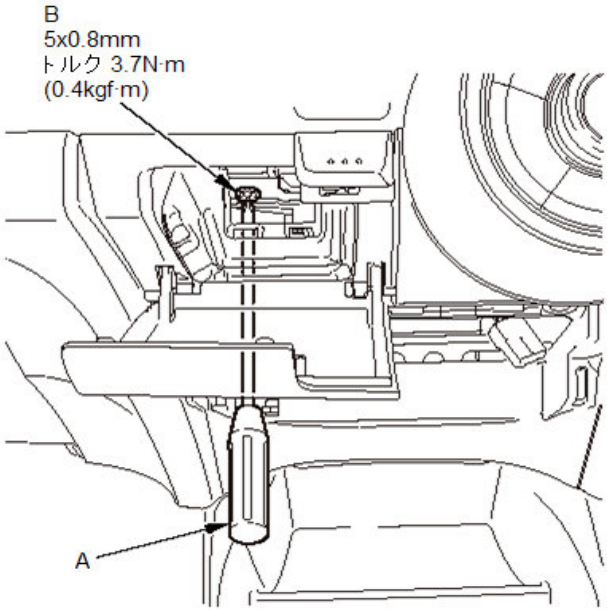

D．グローブボックスダンパの接続をグローブボックスのピボット部から外す。

インストルメント サイド リッド開口部側から、グローブ ボックス ダンパ(A)のクリップ(B)を外し、室内側からダンパを取外す。

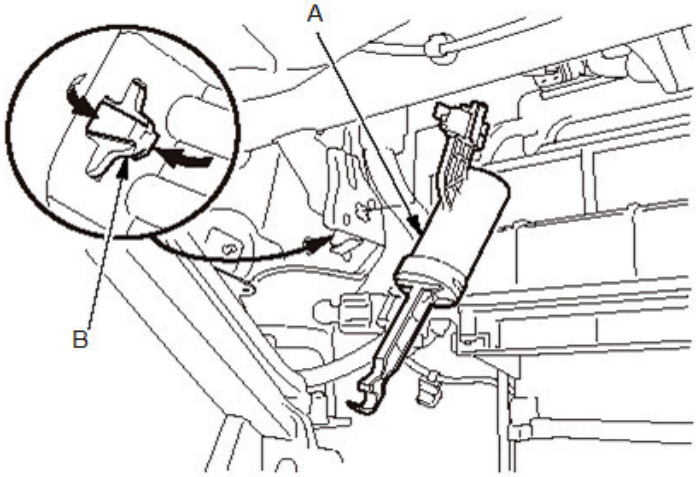

E．グローブボックス（A）を保持しながら、両側のグローブボックスストップ部（B）をインパネから外して、グローブボックスを下げる。

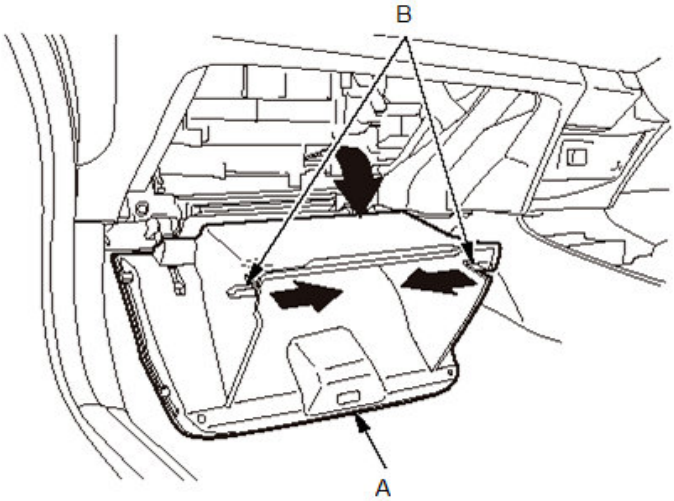

Ｆ．ＡＶＮユニット（ＴＶ＆ＮＡＶ本体）の裏側（Ａ）を手で押して、センターパネルを少し浮かせる。　カプラに手をかけないこと。

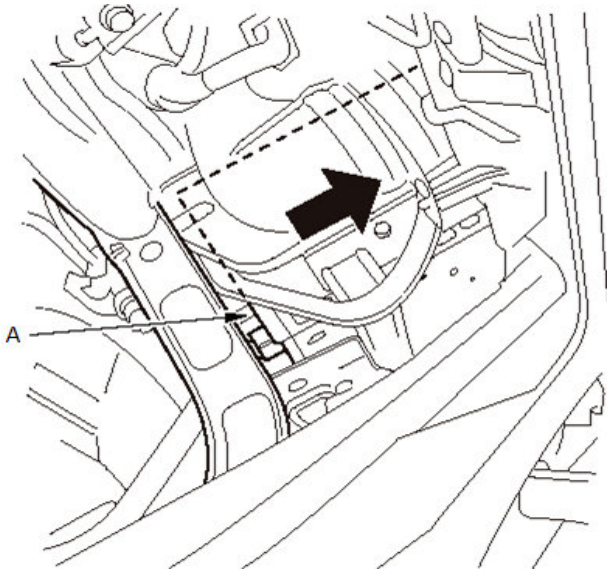

Ｇ．センターパネルとインストルメントパネルの隙間にクリップリムーバーなどを差込み、クリップを（Ａ）の側から順番に外す。

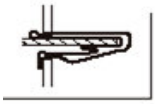

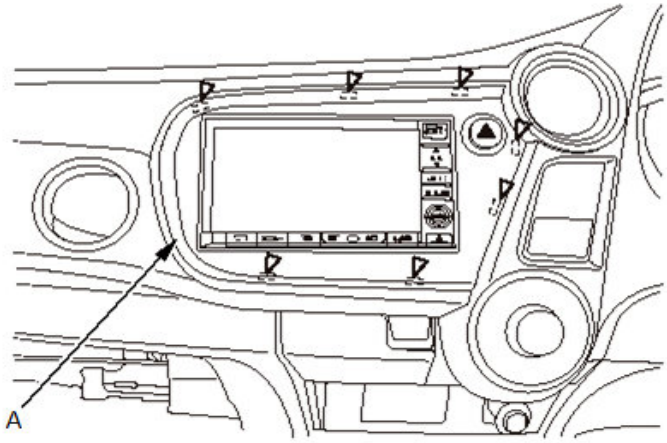

Ｈ．センターパネル（Ａ）を少し引出し、保持する。

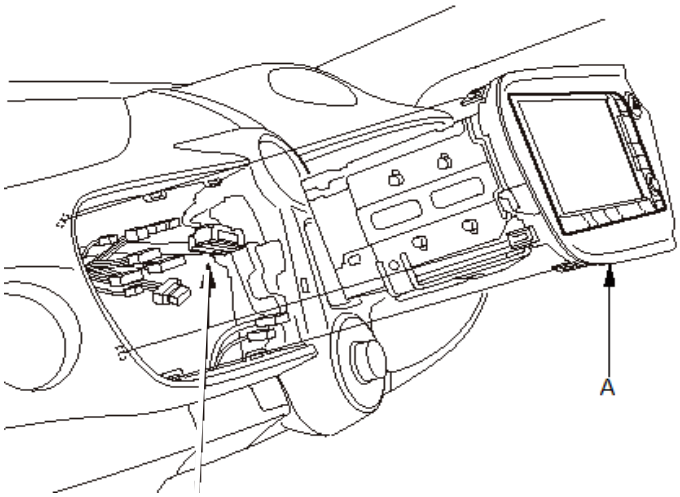

２．ステアリングコラムの角度を下げ、手前に引き出す。

３．メーターバイザ（Ａ）を取り外す。

Ａ．スクリュー（Ｂ）を取り外す。

Ｂ．トリムツールを使用し、メーターバイザの左側のすき間（Ｃ）より
　　クリップ（Ｄ，Ｅ）を外し、メーターバイザ周囲に沿って引き出す。

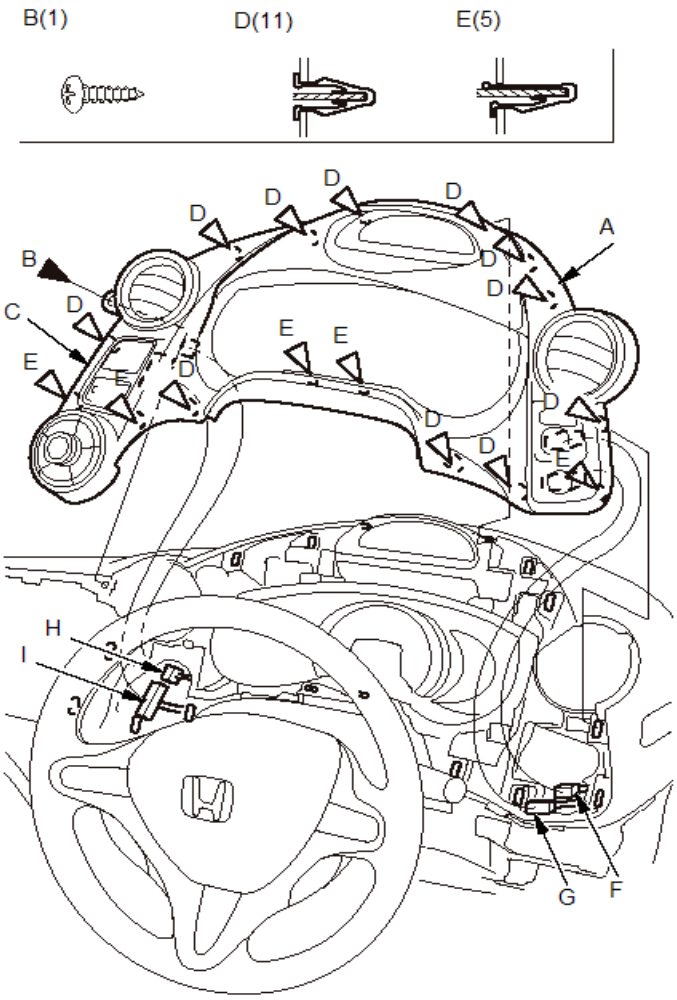

１．（オーディオレス・ディーラーオプションナビ装着車）

アドバイス

インストルメント パネルおよび取外す部品に傷をつけないように作業すること。

知 識　傷つきやすい部品を取外す際は、ハンディリムーバ セット(KTC ATP2014)相当品を使用する。

1. センタ ロア ガーニッシュ(A)を取外す。
   - 1-1 トリム ツールを使用し、センタ ロア ガーニッシュとインストルメント パネル(B)のすき間をこじってクリップ(C、D、E)、フック(F)を外す。
   - 1-2 装備に応じて、カバーを手前に引出しフロント アクセサリ パワー ソケット カプラ(G)、ビデオ ジャック カプラ(H)の接続を外す。

2. 取付けは、取外しの逆の手順で行う。

   知 識
   - クリップの損傷、白化を点検し、必要ならば交換する。
   - 浮きなどのないようクリップ、フックは確実にセットする
   - ワイヤ ハーネスのかみ込みがないよう取付ける。
   - カプラの接続は確実に行う。

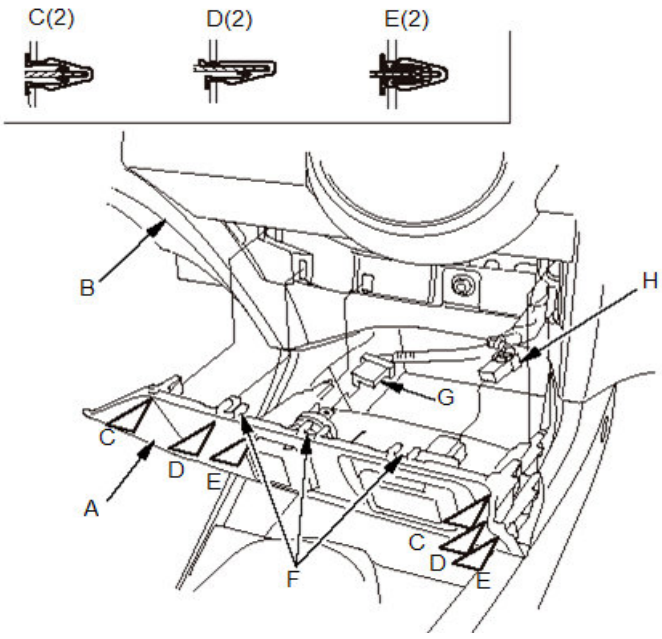

A．センターポケットを開き、センターポケットカバー（A）を取り外す。

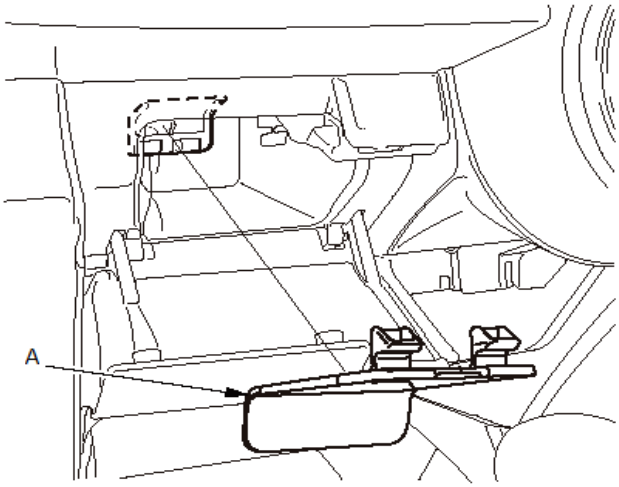

B．センターロアガーニッシュ開口部より工具（A）を差込み、センタ
ポケットカバー開口部から目視で確認しながらボルト（B）を外す。

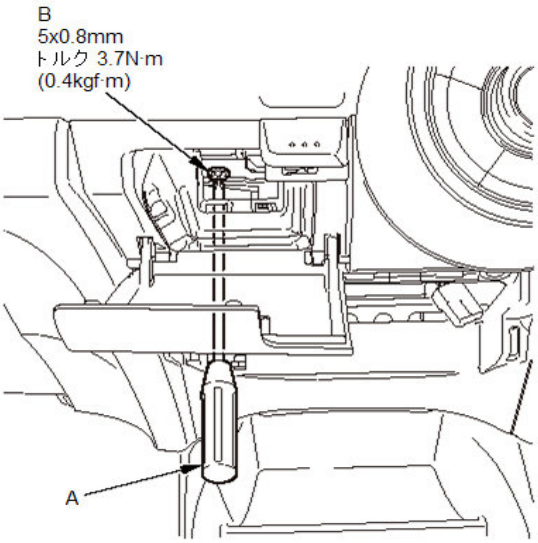

C．センターパネル（A）を手前に引いてクリップ（B）を外し、センターパネル
を引き出す。

D．ハーネスクリップ（C）およびハザードスイッチカプラ（D）の接続を外し
センターパネルを取り外す。

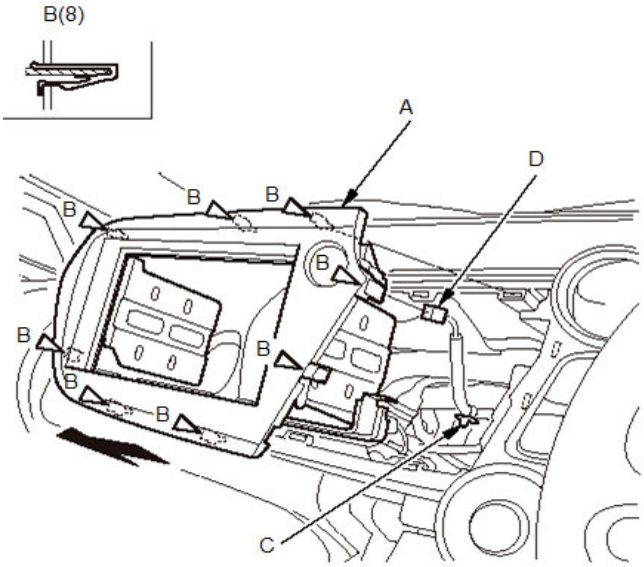

２．ステアリングコラムの角度を下げ、手前に引き出す。

３．メーターバイザ（Ａ）を取り外す。

Ａ．スクリュー（Ｂ）を取り外す。

Ｂ．トリムツールを使用し、メーターバイザの左側のすき間（Ｃ）より
クリップ（Ｄ，Ｅ）を外し、メーターバイザ周囲に沿って引き出す。

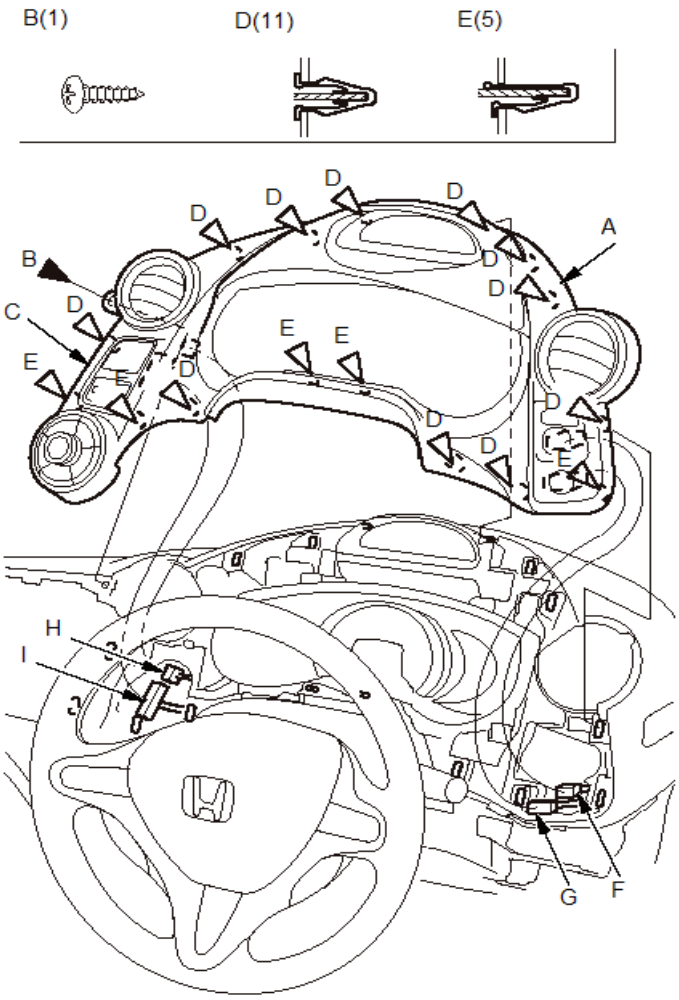

ロック・アンロック、電源の場所

運転席足元インパネアンダーカバー右側のヒューズＢＯＸ内にあります。

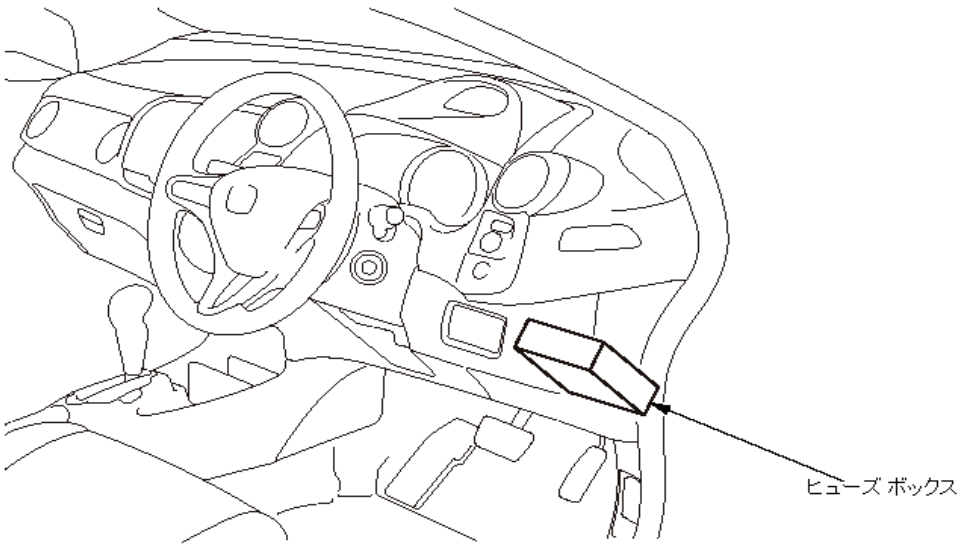

ヒューズボックス

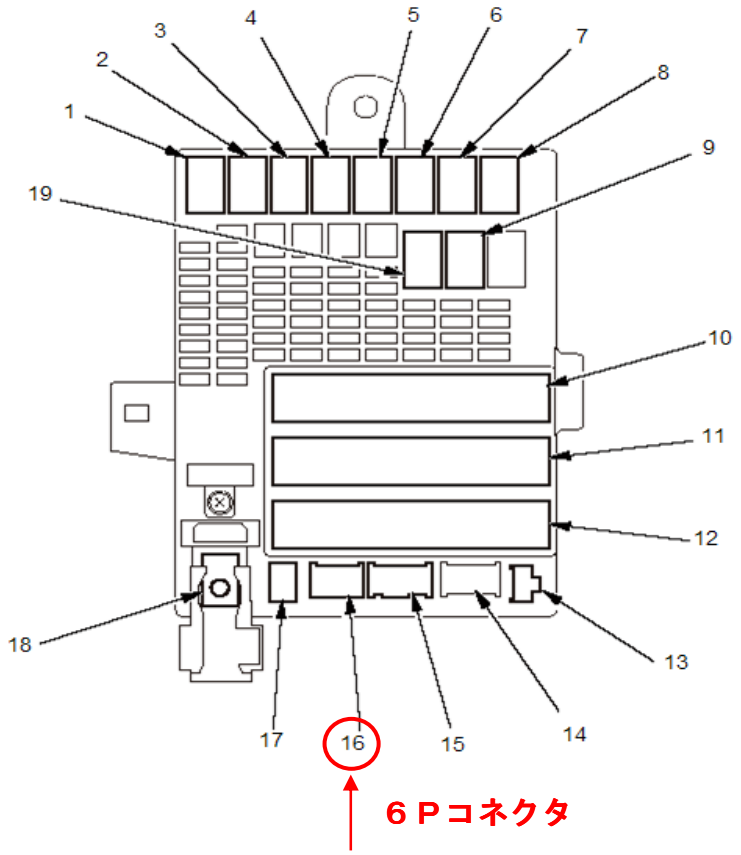

１番　黄　アンロック　　２番　桃　ロック　　５番　灰　常時電源

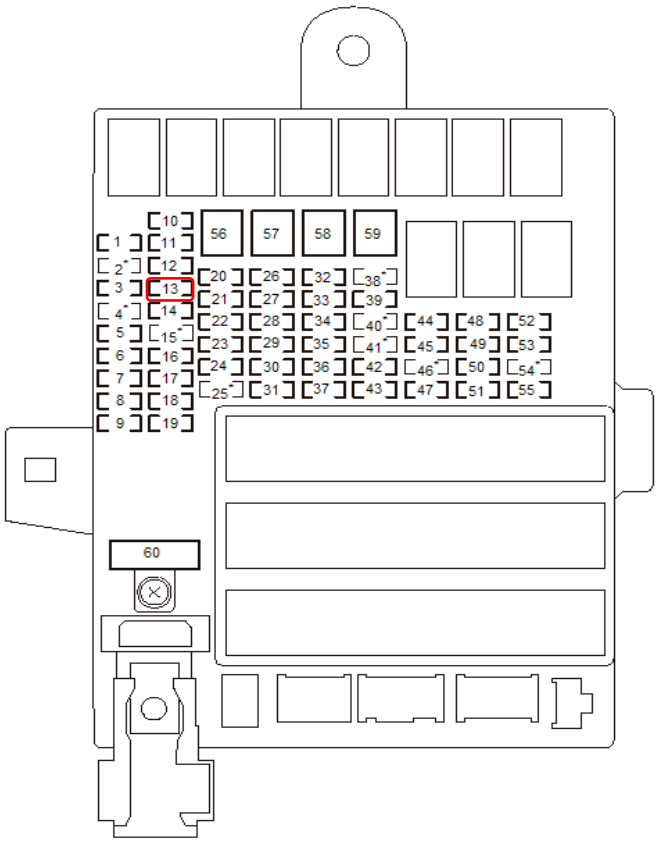

ＡＣＣ電源はヒューズから取り出すと
簡単に作業が行えます。
ワンタッチ電源２０Ａが必要に
なります。

１３番　ＡＣＣ電源ヒューズ

*:未使用

ドアミラー格納/復帰線の配線方法
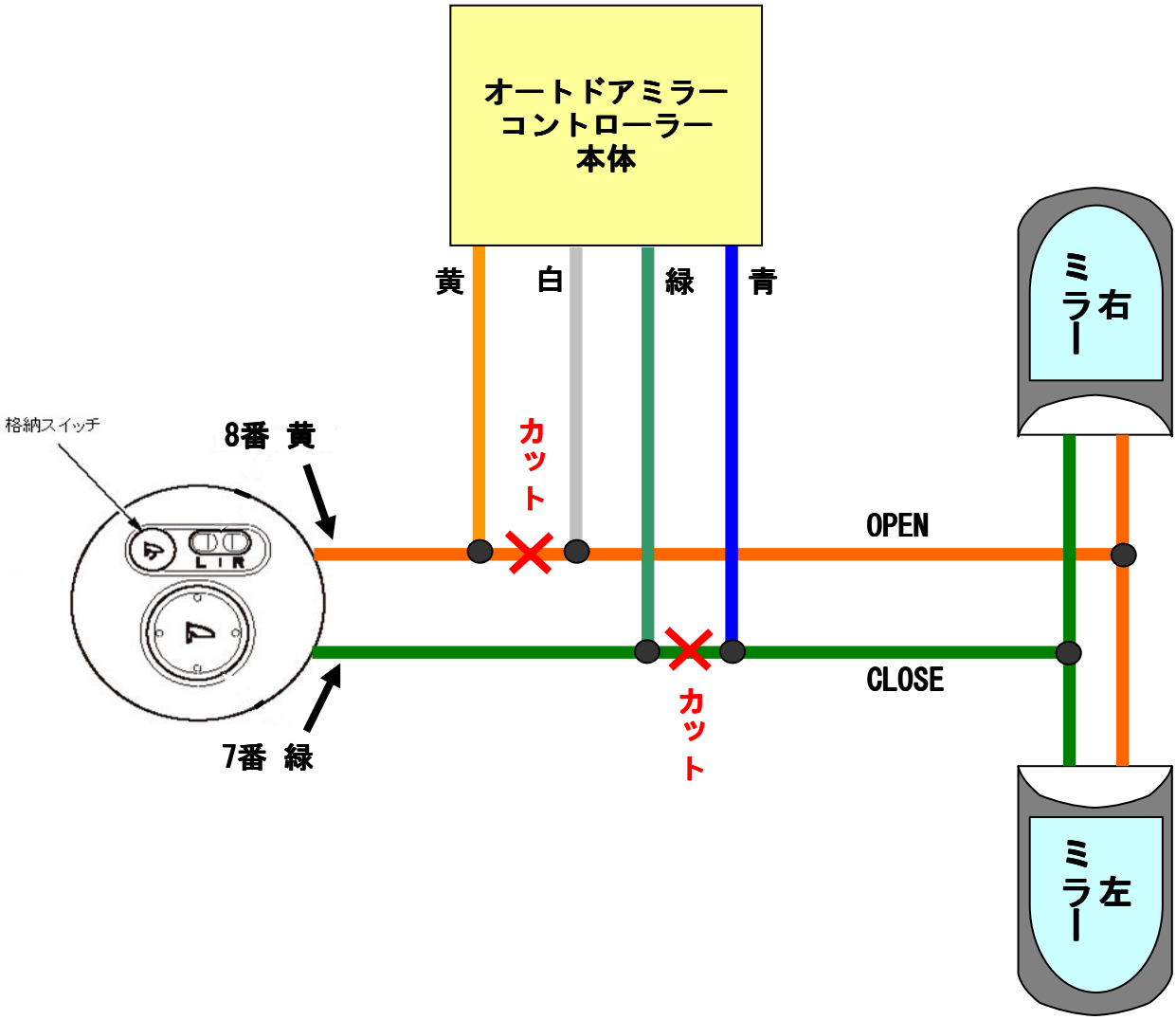
ドアミラーＳＷ裏側コネクタ内　７番　緑　格納（ＣＬＯＳＥ）
〃　　８番　黄　復帰（ＯＰＥＮ）