2012.10.17.

オートドアミラーコントローラー　取付け解説書

トヨタ　アイシス

Ｍ１０系　　２００４年９月～

基本配線方法はＢ・Ｃタイプになります。

プッシュスタート車の場合、キー検出線がございませんので
キー検出スイッチプラス線 茶線をＡＣＣ電源に接続して下さい！

運転席ドア内で取り付けが可能です。

フジ電機工業株式会社　春日工場

〒669-4132
兵庫県丹波市春日町野村530

ＴＥＬ ０７９５－７４－２１７７
ＦＡＸ ０７９５－７４－２３３３

Bullcon®

運転席ドアトリム　取外し

1. フロントドアロワーフレームブラケット ガーニッシュ RH取りはずし

a. 保護テープを貼ったマイナスドライバーを使用してクリップのかん合をはずし、フロントドアロワーフレームブラケットガーニッシュRHを取りはずす。

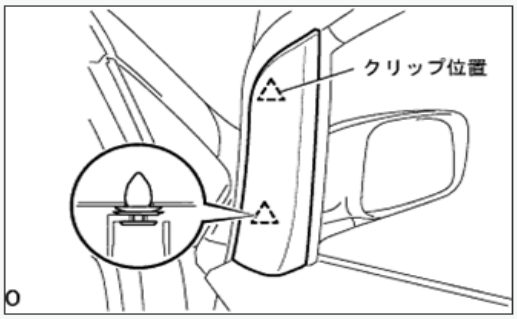

2. ドアフレーム ガーニッシュ RH取りはずし

a. 保護テープを貼ったマイナスドライバーを使用してクリップのかん合をはずし、ドアフレームガーニッシュRHを取りはずす。

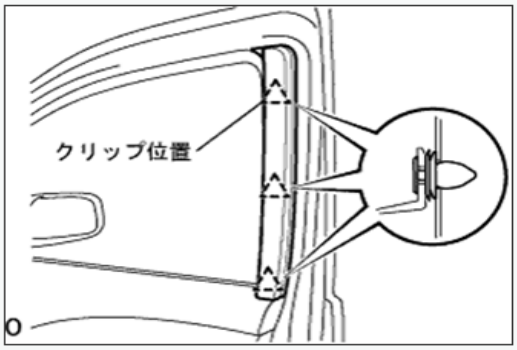

3. フロントアームレストASSY RH取りはずし

a. フロントアームレストASSY RH後端のすき間にルーフモールディングリムーバーを差し込んで、指の入るすき間をつくる。

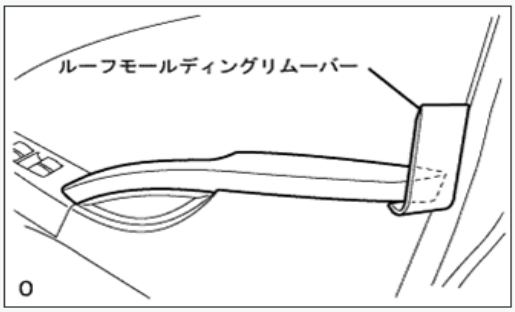

b. フロントアームレストASSY RH後端部より手で引き上げ、クリップおよびツメのかん合をはずす。

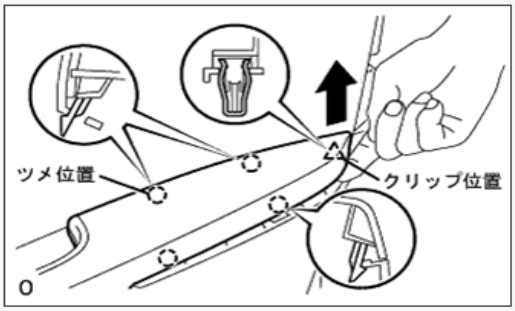

c. フロントアームレストASSY RHの側面を両手で持ち、上方に引き上げ、ツメのかん合をはずす。

参考
フロントアームレストASSY RHを左右にゆすりながら引き上げる。

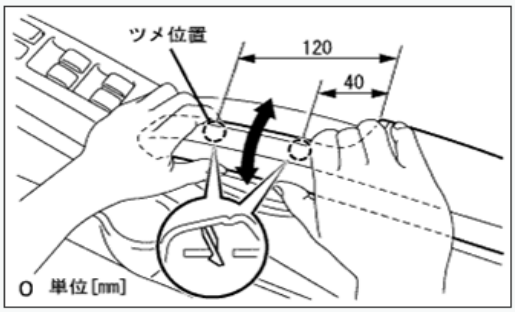

d. ルーフモールディングリムーバーを使用して、クリップのかん合をはずし、フロントアームレストASSY RHを取りはずす。

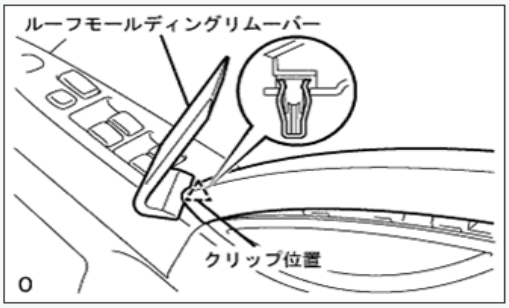

4. パワーウインドウ レギュレータ マスタスイッチASSY取りはずし

a. 保護テープを貼ったマイナスドライバーを使用して上側に引き上げクリップおよびツメのかん合をはずす。

□ 参 考 □
すべてのツメは上下方向にかん合している。

b. コネクタを切り離し、パワーウィンドゥレギュレータマスタスイッチASSYを取りはずす。

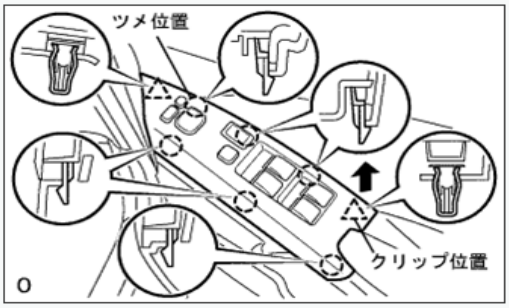

5. フロントドアインサイドハンドル ベゼル RH取りはずし

a. 保護テープを貼ったマイナスドライバーを使用して、ツメのかん合をはずし、フロントドアインサイドハンドルベゼルRHを取りはずす。

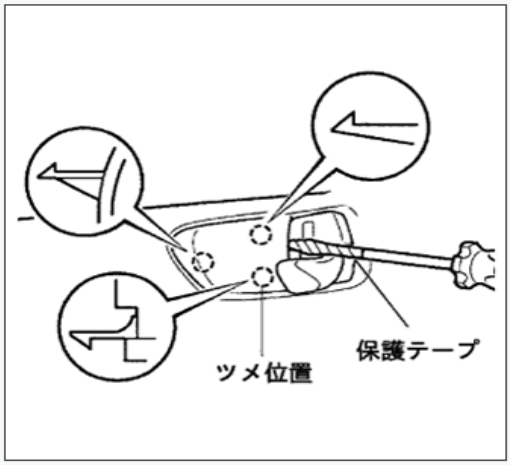

6. フロントドアトリム ボードSUB-ASSY RH取りはずし

a. スクリュー3本をはずす。

b. トリムボードを車両内側に手で引きながら、保護テープを貼ったマイナスドライバーを使用してクリップのかん合をはずす。

c. トリムボードを車両上方に引き上げ、フロントドアトリムボードRHを取りはずす。

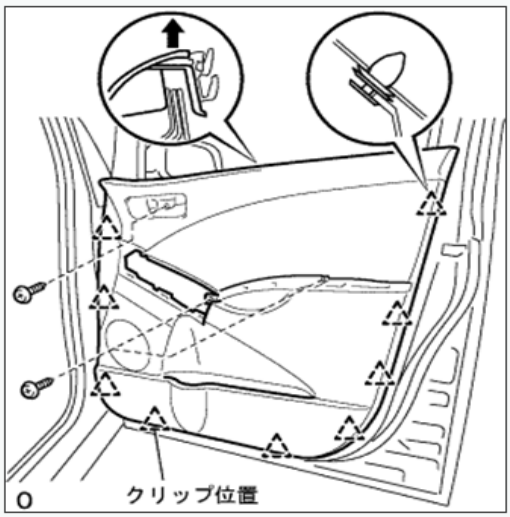

ドアロック・アンロック線の場所

運転席ドア内、ドアロックモーター付近の乳白色１０Ｐ　Ｊ１１コネクタ内にあります。

４番　黄　ロック

１番　白　アンロック

電源・ボディアースの場所

運転席ドアパワーウインドウマスタースイッチ裏側、乳白色２０Ｐ　Ｊ８コネクタ内にあります。

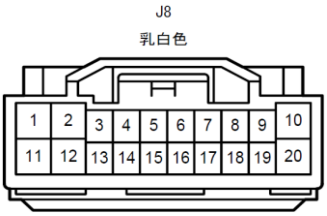

１０番　青　常時電源

２番　白/黒　ボディアース

ドアミラー格納/復帰線の配線方法

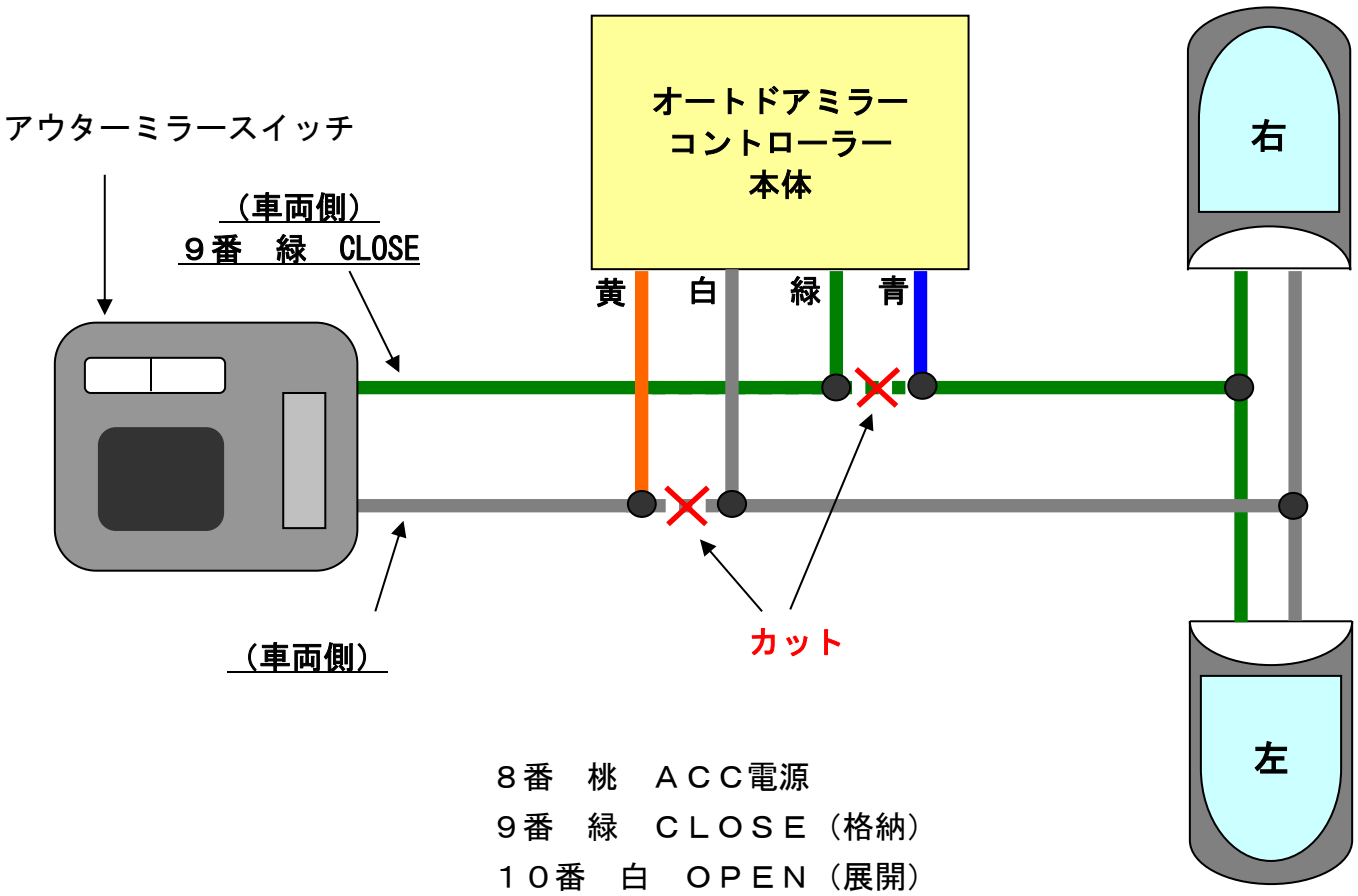

８番　桃　ＡＣＣ電源
９番　緑　ＣＬＯＳＥ（格納）
１０番　白　ＯＰＥＮ（展開）