Date Created 2016.2.18.

オートドアミラーコントローラー　取付け解説書

トヨタ　ランドクルーザー

２００W系　　２００７年９月～２０１５年８月

【概要】

① 基本配線方法は**Ｂ・Ｃタイプ**になります。（ＭＲ－３０は必要なし）

② 格納スイッチ裏側コネクタでの配線を行うと純正スマートキー機能が効かなくなりますので必ず運転席ドア内の「アウターミラーコントロールコンピュータ～ドアミラーモーター間」で配線作業を行ってください。

③ 運転席ドア内での取り付け作業になります。

必ずサーキットテスタ（検電器不可）で電圧測定を行ってください。
本資料は参考資料ですので取り付けに関する故障、トラブル等は弊社では一切責任を負いかねますので予めご了承の上作業をお願いします。
車種、グレード等により配線場所、線色、コネクタ位置などが資料と異なっている場合がございますので予めご了承ください。
キー検出スイッチプラス線 茶線をＡＣＣ電源に接続して下さい！

フジ電機工業株式会社
http://www.fuji-denki.co.jp
本　　社：〒534-0025　大阪市都島区片町1丁目6番16号
TEL　06-6358-4409㈹　FAX　06-6358-1880
サービスセンター：〒669-4132　兵庫県丹波市春日町野村530
（ISO9001取得）TEL　0795-74-2177　　FAX　0795-74-2187

Bullcon®

【接続概要図】

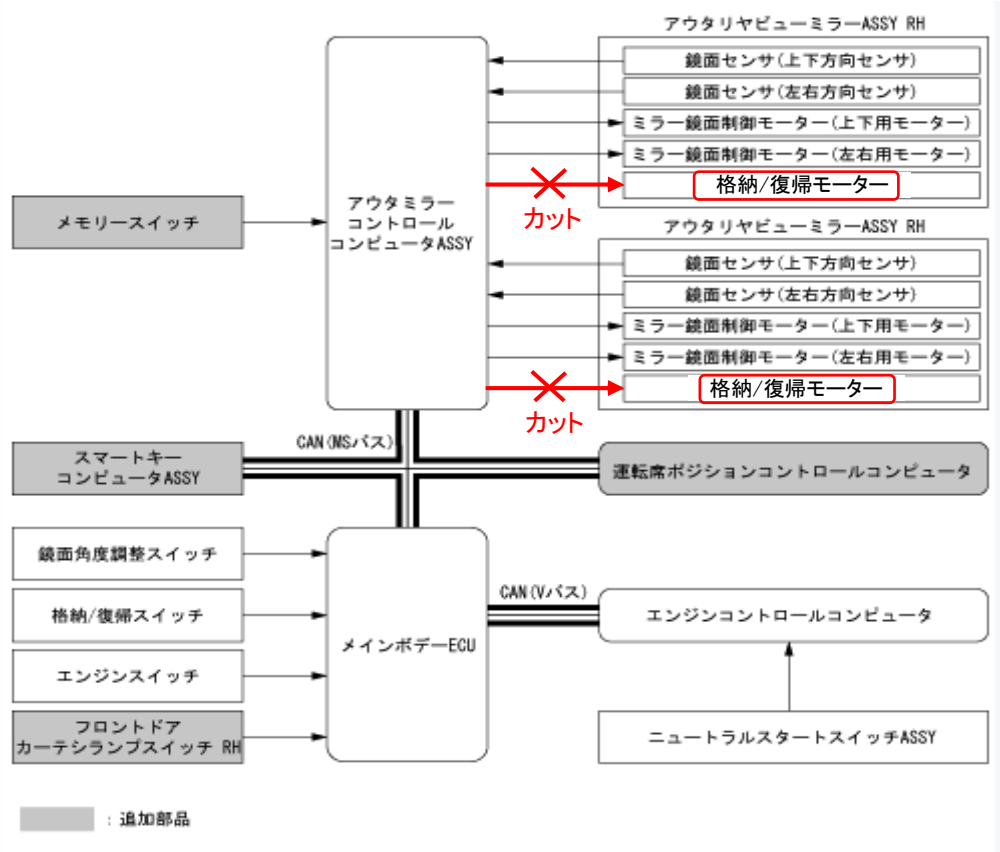
アウタリヤビューミラーASSY RH
鏡面センサ(上下方向センサ)
鏡面センサ(左右方向センサ)
ミラー鏡面制御モーター(上下用モーター)
ミラー鏡面制御モーター(左右用モーター)
格納/復帰モーター
カット
アウタリヤビューミラーASSY RH
鏡面センサ(上下方向センサ)
鏡面センサ(左右方向センサ)
ミラー鏡面制御モーター(上下用モーター)
ミラー鏡面制御モーター(左右用モーター)
格納/復帰モーター
カット
メモリースイッチ
アウタミラー
コントロール
コンピュータASSY
CAN(NSバス)
スマートキー
コンピュータASSY
運転席ポジションコントロールコンピュータ
鏡面角度調整スイッチ
格納/復帰スイッチ
エンジンスイッチ
フロントドア
カーテシランプスイッチ RH
メインボデーECU
CAN(Vバス)
エンジンコントロールコンピュータ
ニュートラルスタートスイッチASSY
：追加部品

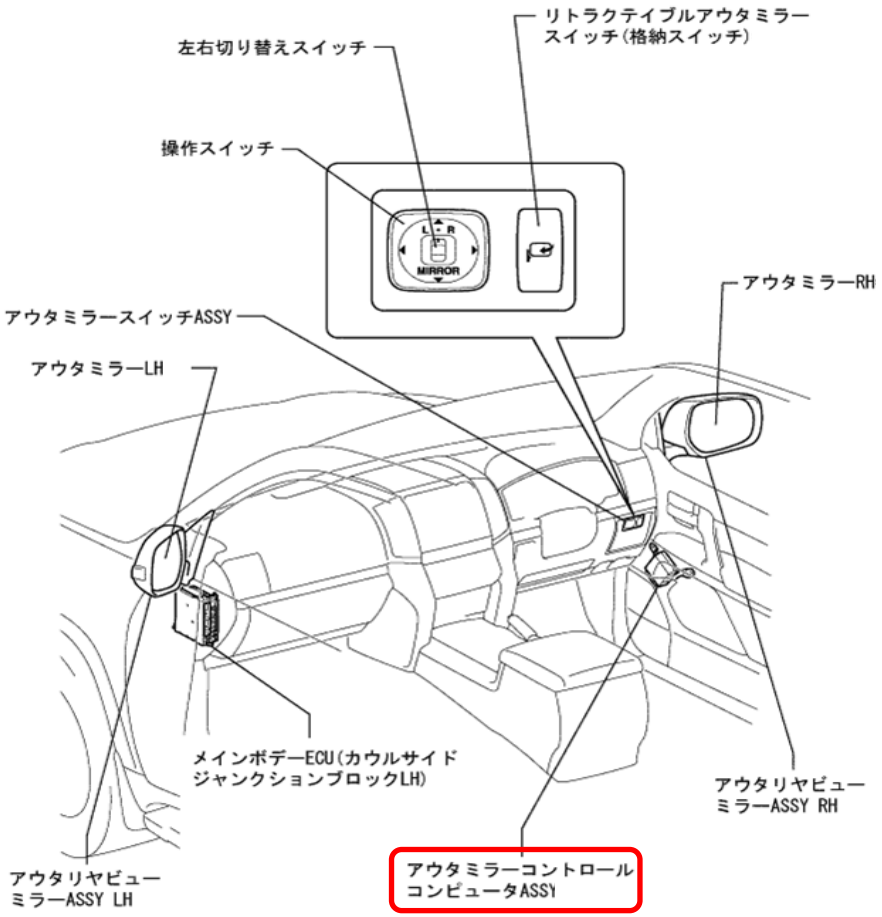
左右切り替えスイッチ
リトラクテイブルアウタミラー
スイッチ(格納スイッチ)
操作スイッチ
L R
MIRROR
アウタミラーRH
アウタミラースイッチASSY
アウタミラーLH
メインボデーECU(カウルサイド
ジャンクションブロックLH)
アウタリヤビュー
ミラーASSY RH
アウタリヤビュー
ミラーASSY LH
アウタミラーコントロール
コンピュータASSY

【運転席ドア内張りの取り外し】

1. フロントドアロワーフレームブラケット ガーニッシュ RH取りはずし

a. ツメおよびクリップのかん合をはずし、フロントドアロワーフレームブラケットガーニッシュRHを取りはずす。

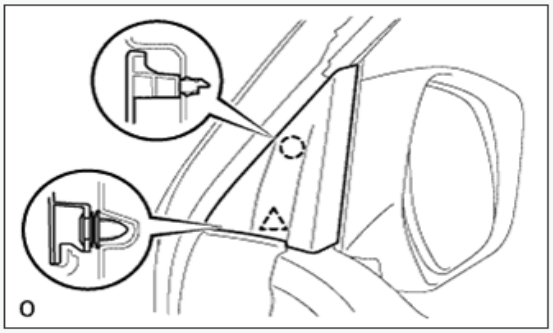

2. フロントドアインサイドハンドル ベゼル RH取りはずし

a. 保護テープを巻いたマイナスドライバーを使用して、ツメのかん合4箇所をはずし、フロントドアインサイドハンドルベゼルRHを取りはずす。

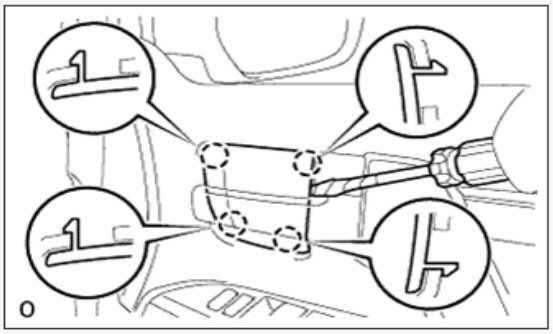

3. フロントドア アームレスト ベース パネルASSY RH取りはずし

a. モールディングリムーバーを使用して、ツメのかん合5箇所をはずす。

b. コネクターを切り離し、フロントアームレストベースパネルASSY RHを取りはずす。

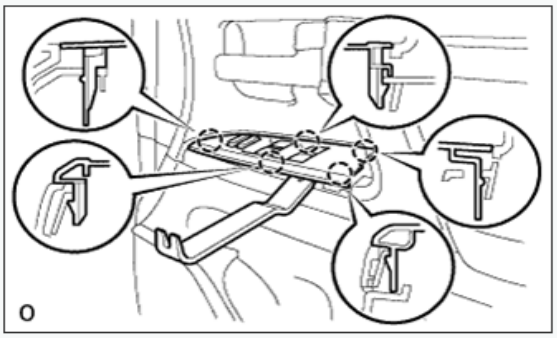

4. ドア アシストグリップ カバー RH取りはずし

a. モールディングリムーバーを使用して、ツメのかん合8箇所をはずし、ドアアシストグリップカバーRHを取りはずす。

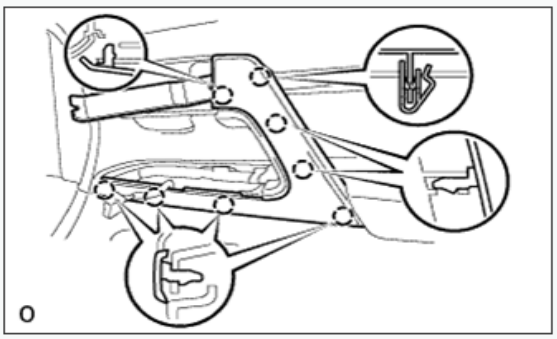

5. フロントドアトリム ボードSUB-ASSY RH取りはずし

a. スクリュー3本を取りはずす。

b. ツメのかん合4箇所、クリップのかん合13箇所をはずす。

c. コネクターを切り離す。

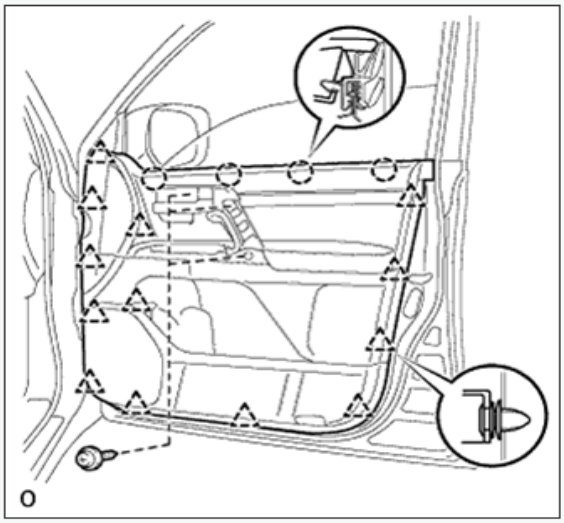

d. フロントドアロックリモートコントロールケーブルRHおよびフロントドアインサイドロッキングケーブルRHを切り離し、フロントドアトリムボードRHを取りはずす。

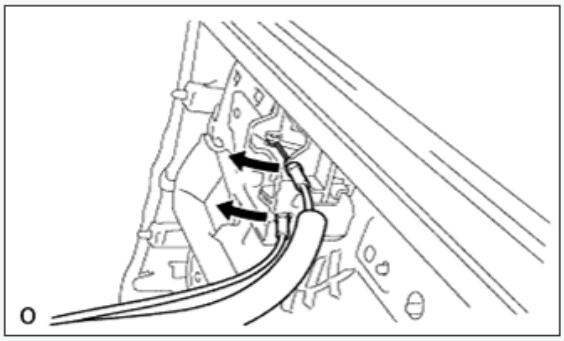

アウターミラーコントロールコンピュータＡＳＳＹ

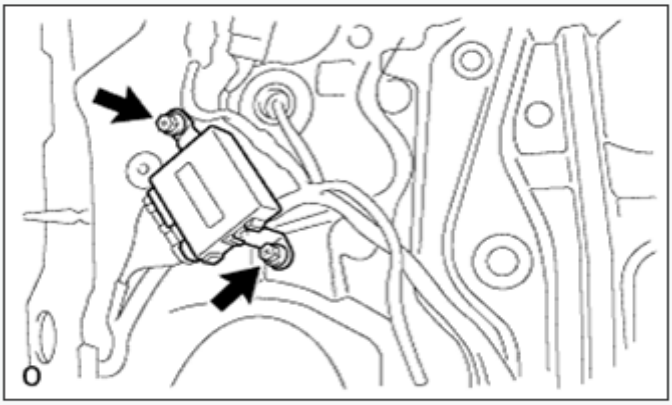

ドアミラー格納/復帰線の配線方法

この車両は格納線（CLOSE線）が２本（左右１本づつ）及び復帰線（OPEN線）が２本（左右１本づつ）ありますのでそれぞれ１本にまとめて配線を行います。

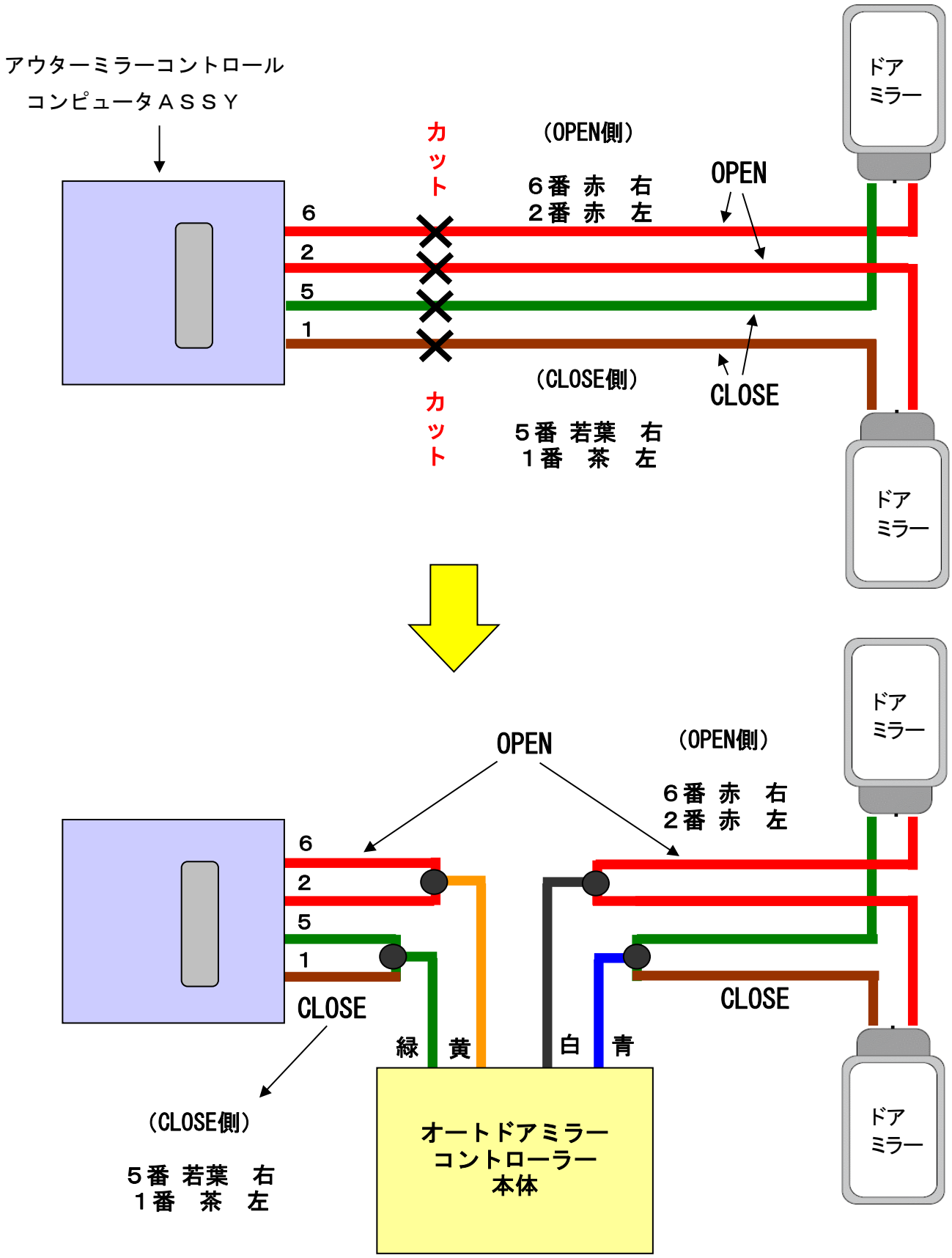

アウターミラーコントロールコンピュータASSY

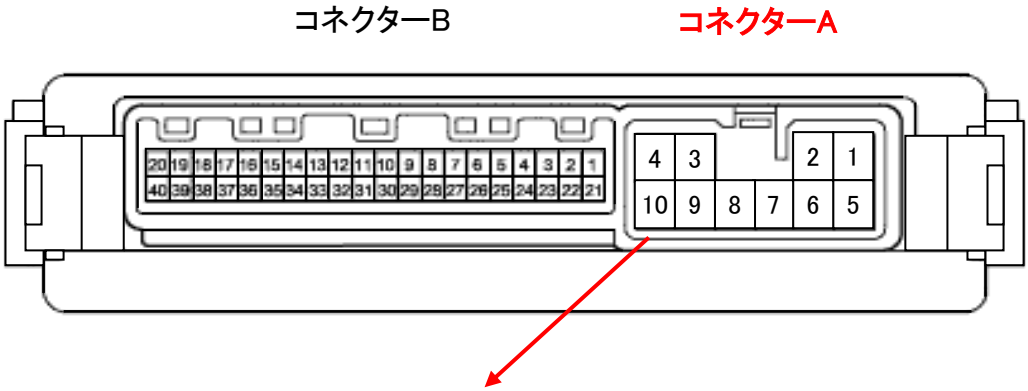

《 コネクタＡ内 》

３番　赤　常時電源
４番　灰　ACC電源
９番　白/黒　ボディアース

１番　茶　左ミラー　格納（CLOSE）
２番　赤　〃　展開（OPEN）

５番　若葉　右ミラー　格納（CLOSE）
６番　赤　〃　展開（OPEN）

【ドアロック・アンロック線の場所】

運転席ドア内のドアロックモーターに接続されている**Ｉ６コネクタ内**にあります。

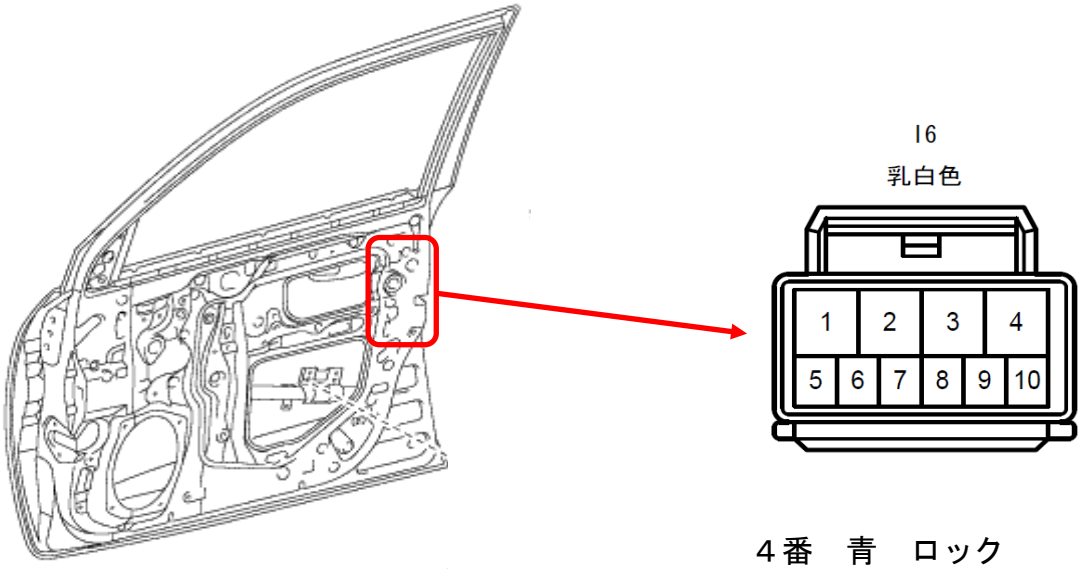

４番　青　ロック
１番　黒　アンロック