Date Created 2015.9.28.

オートドアミラーコントローラー　取付け解説書

トヨタ　ランドクルーザー

Ｊ２００Ｗ、Ｊ２０２Ｗ系　　２０１５年８月～

【概要】

① ドアミラーコントローラー本体が２個必要です。
（運転席ドア側１個、助手席ドア側１個）

② ドア内（運転席側、助手席側どちらも）で全ての配線接続が可能です。
アウターミラーコントロールコンピューターとアウターミラー
アクチュエータ間で配線接続を行います。
左右のドア内にはＡＣＣ電源がありません。

③ 基本配線方法は**Ｂ・Ｃタイプ**になります。

必ずサーキットテスタ（検電器不可）で電圧測定を行ってください。
本資料は参考資料ですので取り付けに関する故障、トラブル等は弊社では
一切責任を負いかねますので予めご了承の上作業をお願いします。
車種、グレード等により配線場所、線色、コネクタ位置などが資料と
異なっている場合がございますので予めご了承ください。

フジ電機工業株式会社　春日工場

〒669-4132
兵庫県丹波市春日町野村530

ＴＥＬ　０７９５－７４－２１７７
ＦＡＸ　０７９５－７４－２３３３

Bullcon

ドア内張り取り外し

4.フロントドアロワーフレームブラケット ガーニッシュ RH取りはずし　67491A

a. ツメおよびクリップのかん合をはずし、フロントドアロワーフレームブラケットガーニッシュRHを取りはずす。

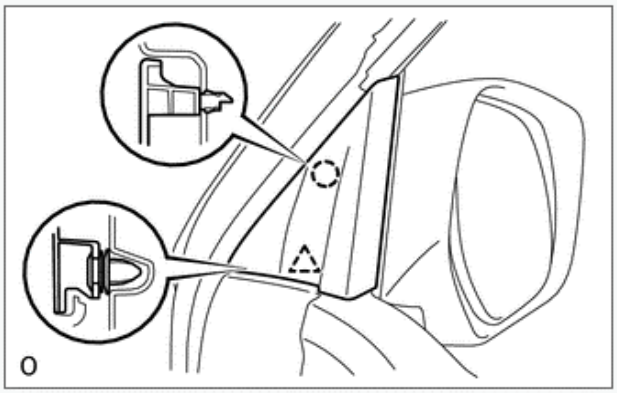

5.カーテシ ランプASSY取りはずし　81230

要領は内装ボデー＆エレクトリカル>ライティング(内装)>ドアカーテシランプ(フロント用)>取り外し参照

6.フロントドアインサイドハンドル ベゼル RH取りはずし　69277B

a. 保護テープを巻いたマイナスドライバーを使用して、ツメのかん合4箇所をはずし、フロントドアインサイドハンドルベゼルRHを取りはずす。

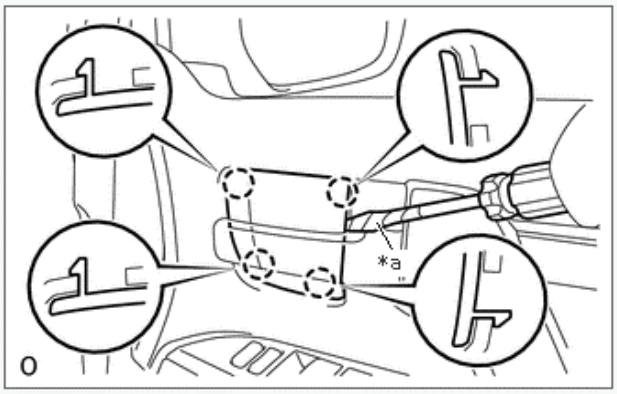

*a	保護テープ

1.フロントドア アームレスト ベース パネルASSY RH取りはずし　74230A

a. モールディングリムーバーを使用して、ツメのかん合5箇所をはずす。

b. コネクターを切り離し、フロントアームレストベースパネルASSY RHを取りはずす。

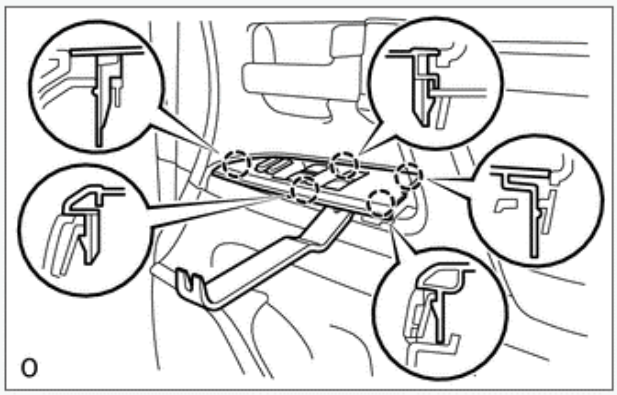

9.ドア アシスト グリップ カバー RH取りはずし　74645A

a. モールディングリムーバーBを使用して、ツメのかん合8箇所をはずし、ドアアシストグリップカバーRHを取りはずす。

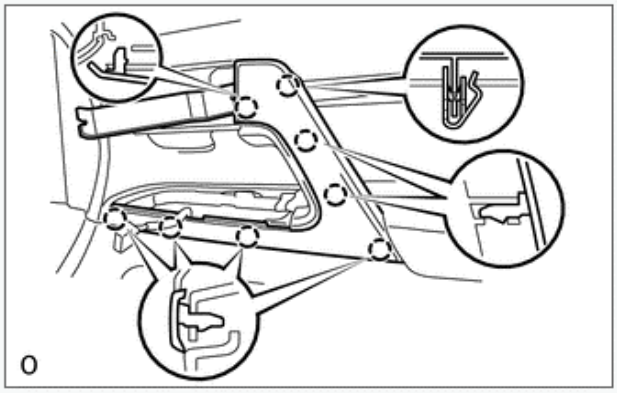

10.フロントドアトリム ボードSUB-ASSY RH取りはずし　67601

a. スクリュー3本を取りはずす。

b. クリップのかん合13箇所をはずす。

c. フロントドアトリムボードSUB-ASSY RHと共にフロントドアガラス ウエザストリップ INN RHを図中(1)、(2)の順で上方へ取りはずす。

参 考：
(A)部のピンがドアパネルからはずれていることを確認する。

d. 各コネクターを切り離す。

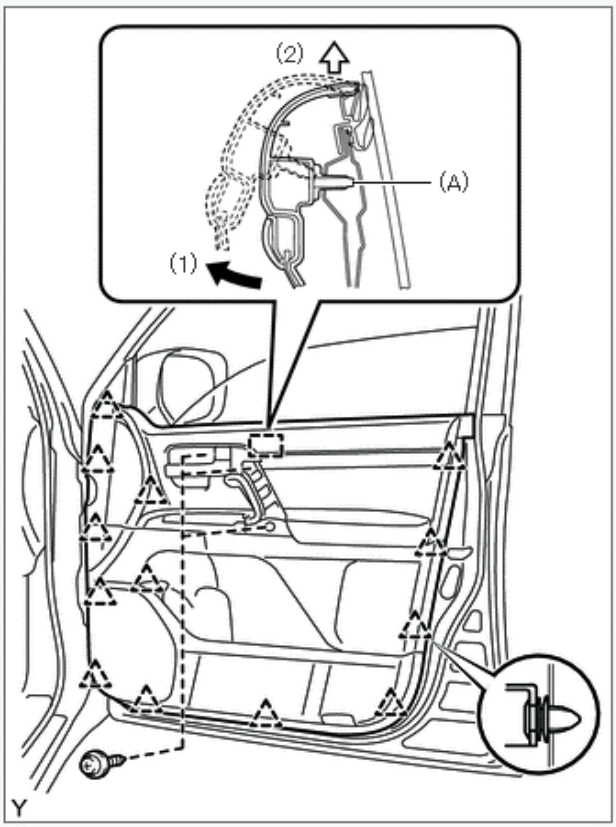

e. フロントドアロックリモートコントロールケーブルRHおよびフロントドアインサイドロッキングケーブルRHを切り離し、フロントドアトリムボードSUB-ASSY RHを取りはずす。

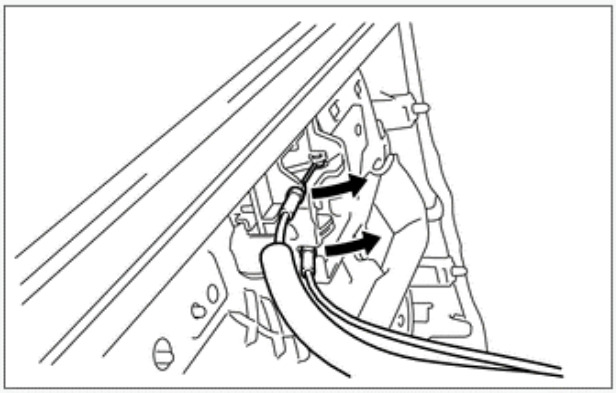

アウターミラーコントロールコンピューター

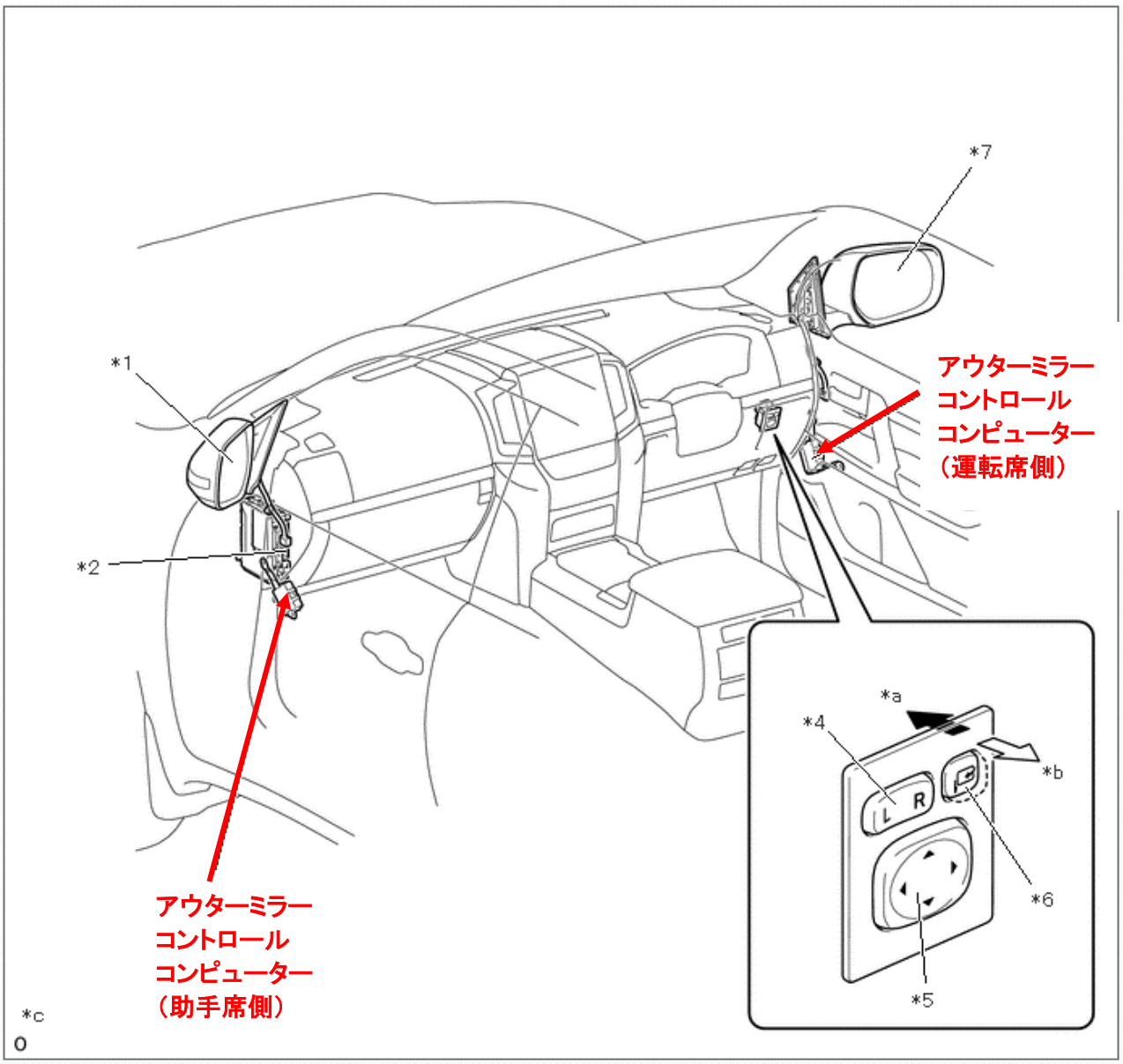

アウターミラーコントロールコンピューター

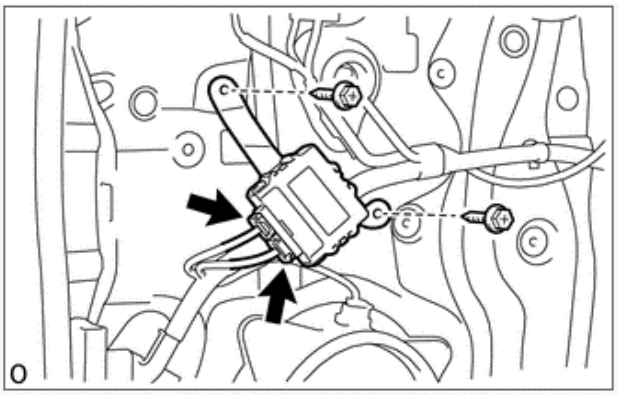

運転席側ドア内の配線

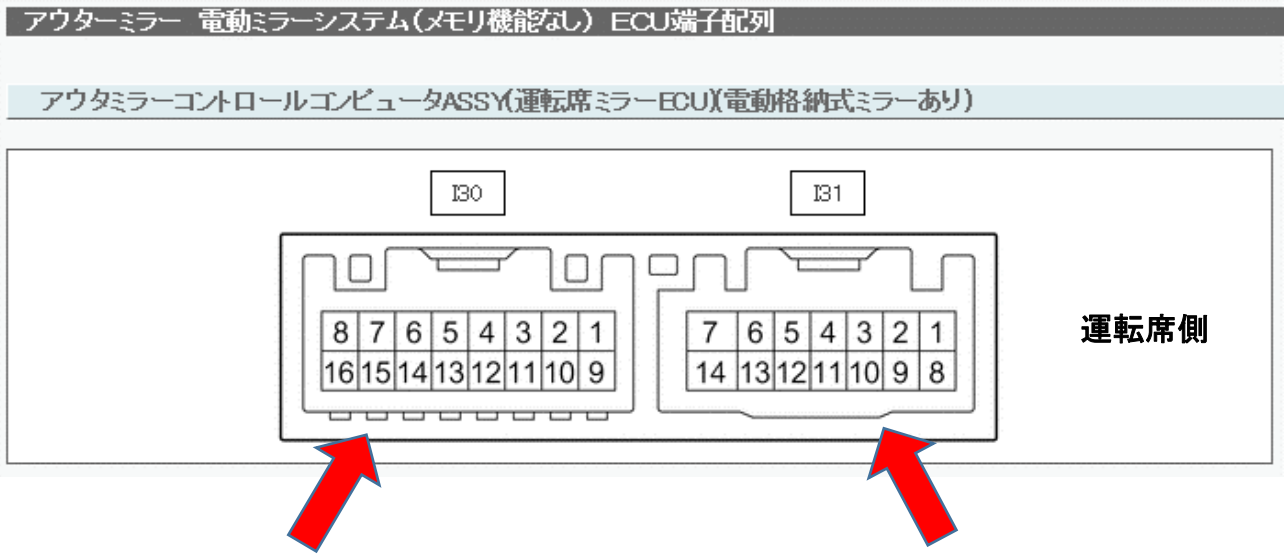

【　Ｉ３０コネクタ内　】
３番　　緑　格納（CLOSE）
１１番　若葉　復帰（OPEN）

【　Ｉ３１コネクタ内　】
１４番　青　常時電源
５番　黒　ＩＧ電源
７番　白/黒　ボディアース

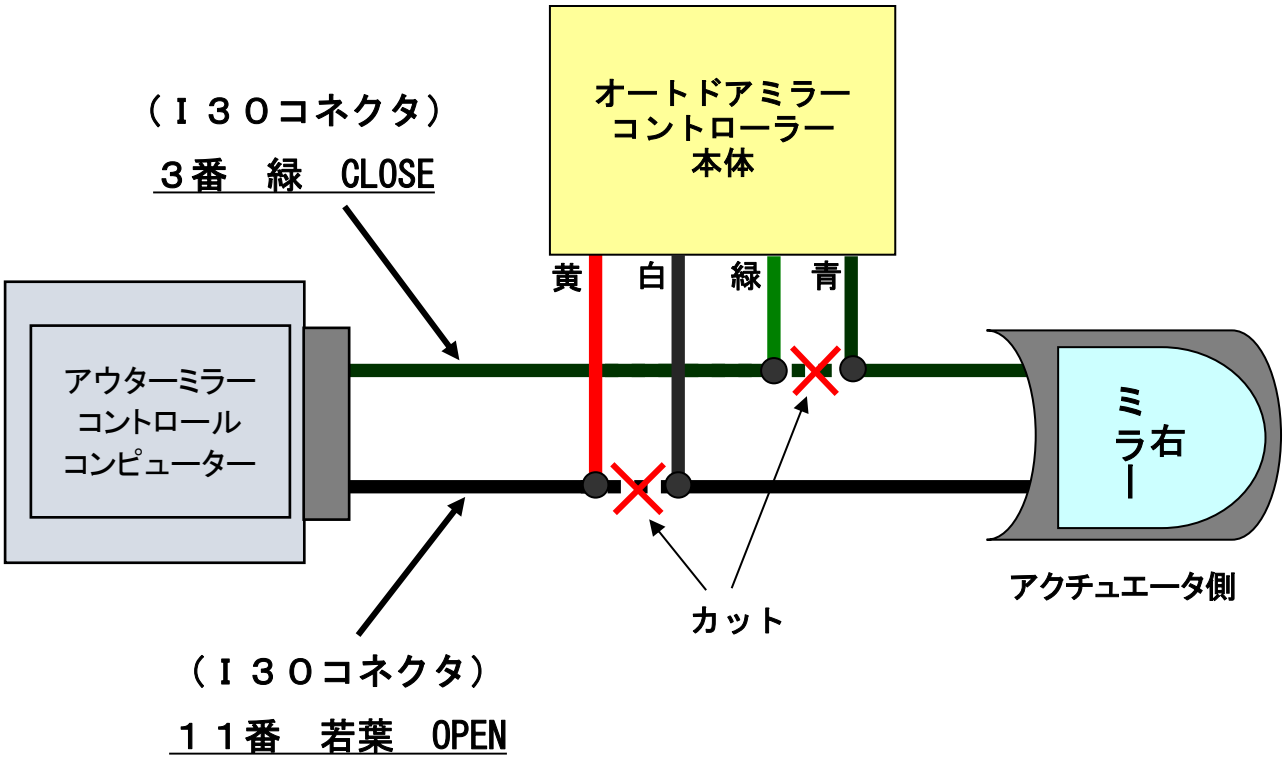

助手席側ドア内の配線

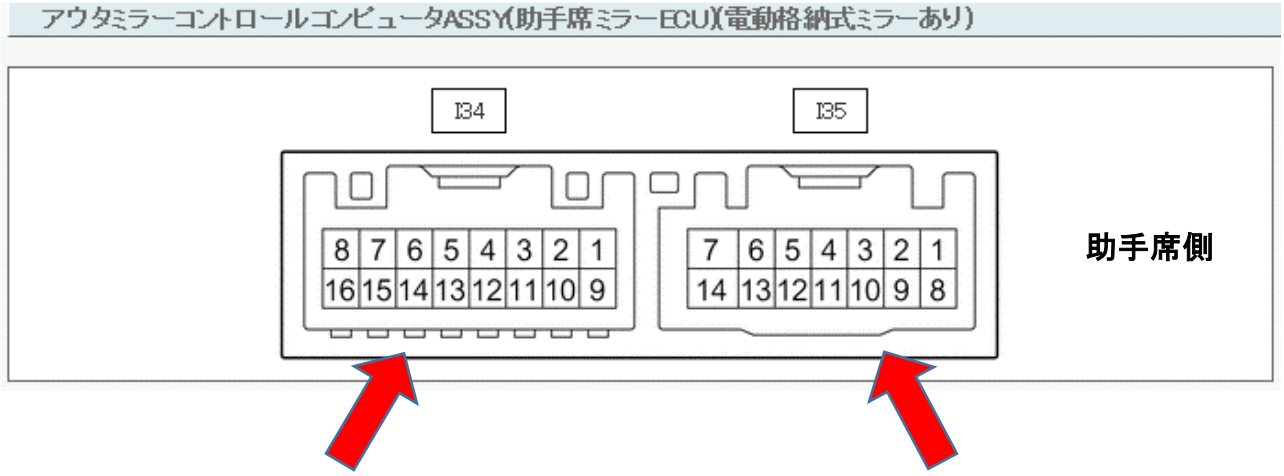

【　Ｉ３４コネクタ内　】
３番　　赤　格納（CLOSE）
１１番　　茶　復帰（OPEN）

【　Ｉ３５コネクタ内　】
１４番　青　常時電源
５番　黒　ＩＧ電源
７番　白/黒　ボディアース

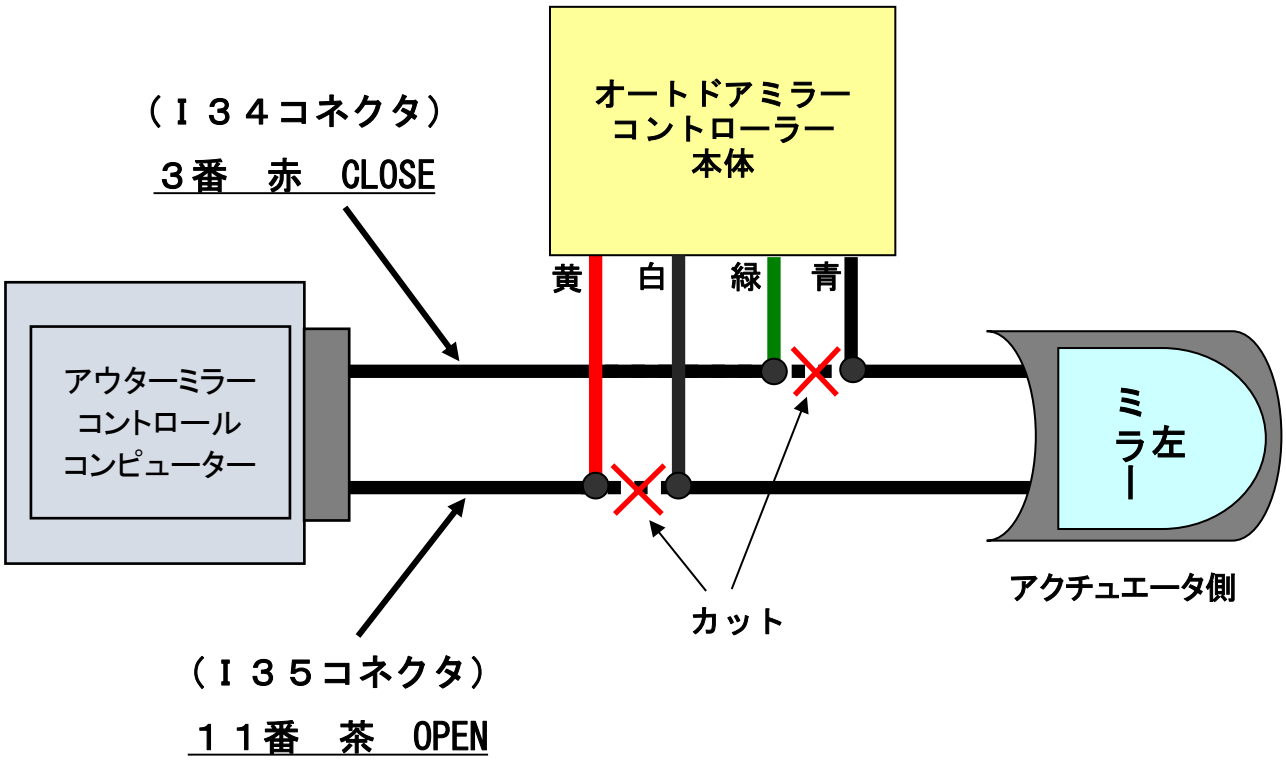

ロック・アンロック線の場所

【　運転席ドア　】

運転席ドア内、ドアロックアクチュエータ<u>Ｉ６コネクタ</u>内にあります。

ロック　→　４番　赤

アンロック　→　１番　青

【　運転席ドア　】

助手席ドア内、ドアロックアクチュエータ<u>Ｉ１４コネクタ</u>内にあります。

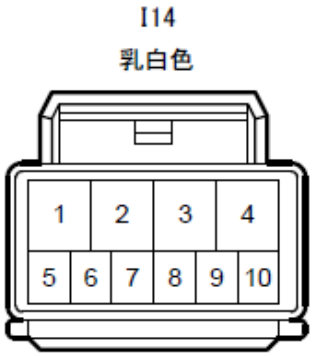

ロック　→　４番　赤

アンロック　→　１番　青