オートドアミラーコントローラー　取付け説明書

スズキ　ラパン

HE33S　2015年6月～

【概要】

① 基本配線方法は**B・Cタイプ**になります。

② **運転席ドア内での取り付け**作業になります。

③ 必ずサーキットテスタ（検電器不可）で電圧測定を行って下さい。
本資料は参考資料ですので取り付けに関する故障、トラブル等は弊社では一切責任を負いかねますので予めご了承の上作業をお願いします。
車種、グレード等により配線場所、線色、コネクタ位置などが資料と異なっている場合がございますので予めご了承ください。

フジ電機工業株式会社
http://www.fuji-denki.co.jp
本　　社：〒534-0025　大阪市都島区片町1丁目6番16号
TEL　06-6358-4409㈹　FAX　06-6358-1880
サービスセンター：〒669-4132　兵庫県丹波市春日町野村530
TEL　0795-74-2177　　FAX　0795-74-2187

Bullcon®

運転席ドア内張り　取り外し

スクリュ(1)及びクリップ(2)を外し、サッシュブラケットインナガーニッシュ(3)及びフロントドアトリム(4)を取り外す。

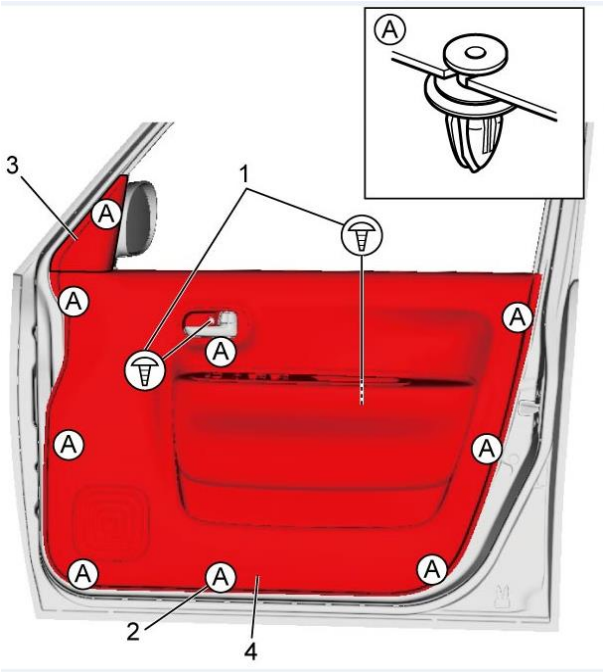

ドアミラーSW裏側コネクタ

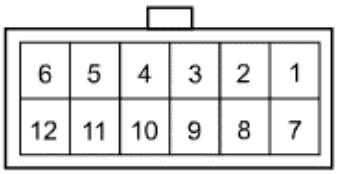

ミラー格納(CLOSE)　→　11番　桃
ミラー復帰(OPEN)　→　12番　紫
ACC電源　→　8番　白/黒
ボディアース　→　10番　黒

パワーウインドウメインスイッチ裏側コネクタ

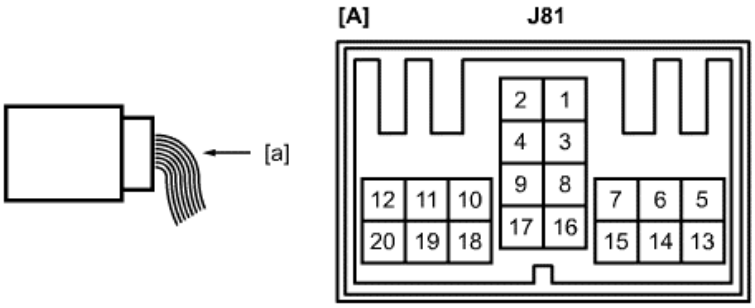

常時電源　→　10番　白
IG電源　→　5番　灰
ボディアース　→　20番　黒

[A]:　パワーウインドウメインSWコネクタ(矢視：[a])

接続概要図

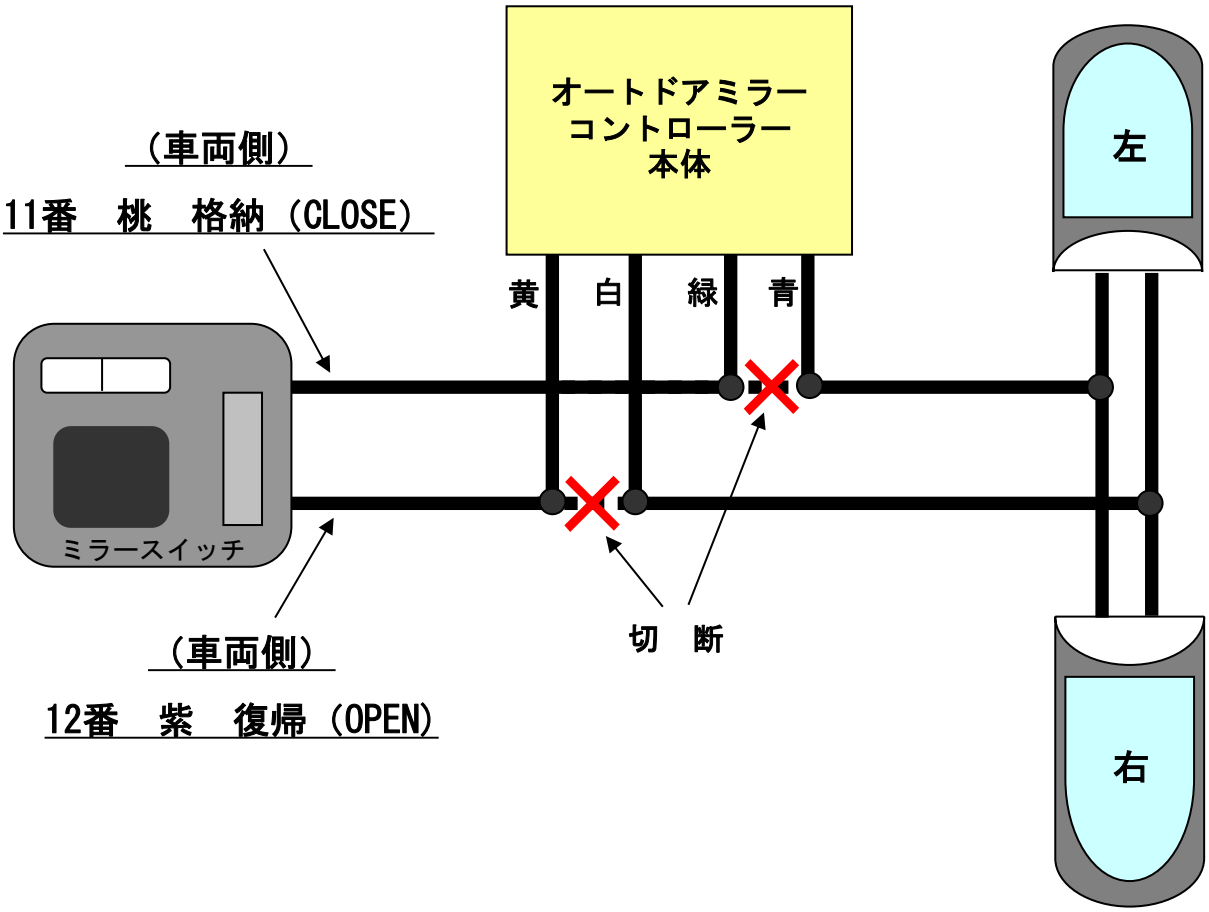

ロック・アンロック線の場所

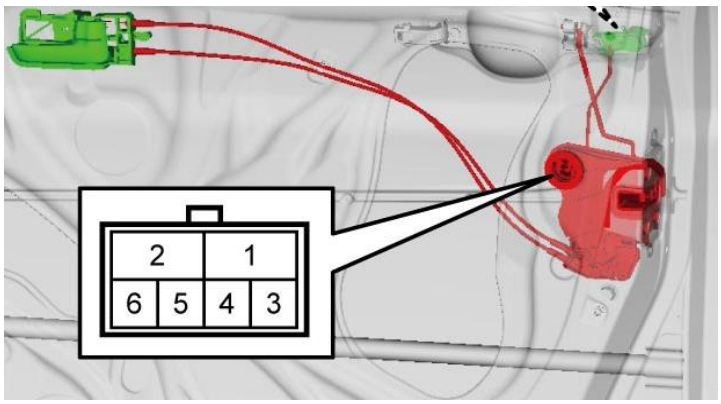

ドアロックモーター根元の
6Pコネクタ内にあります。

ロック　→　4番　青

アンロック　→　5番　桃

パワーウインドシステム初期設定(運転席のみ)

注記:

- リヤパワーウインド仕様は、パワーウインド初期設定を行わないと正常なオート作動及び挟み込み防止作動ができなくなる。次の作業を行った場合には必ずパワーウインドシステム初期設定(ドアガラス閉じ切り位置を覚えさせる操作)を行うこと。
  - レギュレータアッシ、ガラスランなど窓関連部品の交換
  - パワーウインドメインSWの交換
  - バッテリ脱着などパワーウインドメインSWの電源を遮断した場合
- パワーウインド初期設定時に異物などが挟み込むと、パワーウインドシステムの性能をそこなう可能性がある。パワーウインド初期設定時に異物などを挟み込まないこと。

パワーウインドシステム初期設定

1) イグニッションがOFF状態で、"P/W T"及び"P/W"ヒューズを外し、パワーウインドメインSWの運転席SW位置をUPで約15秒保持する。(パワーウインドメインSWのコンデンサ内部の電荷を放電させる。)

2) "P/W T"及び"P/W"ヒューズを接続する。

3) イグニッションをONにして、運転席のフロントドアウインドガラスを全開にする。

4) パワーウインドメインSW の運転席SW 位置をオートUPで保持して、ドアガラスを閉じ切り、約2 秒間運転席SWを保持する。

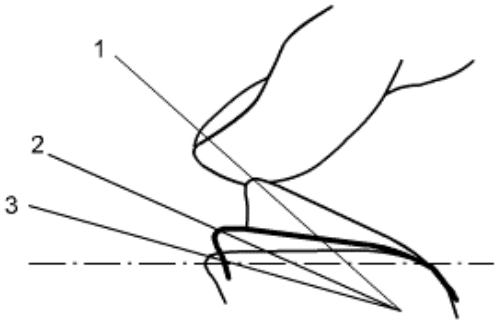

1. オートUP	3. OFF
2. マニュアルUP	

5) パワーウインドメインSW をオートDOWN/ オートUPさせ、ドアガラスが全開/ 全閉することを確認する。オートDOWN/ オートUPしない場合は、手順1) からやり直す。