オートドアミラーコントローラー　取付け解説書

スバル　レガシィ

BN9/BS9系　2014年10月 ～

【概要】

① 基本配線方法はＢ・Ｃタイプになります。

② 運転席ドア内で取り付けが可能です。

③ 必ずサーキットテスタ（検電器不可）で電圧測定を行ってください。
本資料は参考資料ですので取り付けに関する故障、トラブル等は弊社では一切責任を負いかねますので予めご了承の上作業をお願いします。
車種、グレード等により配線場所、線色、コネクタ位置などが資料と異なっている場合がございますので予めご了承ください。

プッシュスタート車の場合はキー検出スイッチプラス線　茶線をACC電源に接続して下さい！

フジ電機工業株式会社　春日工場

〒669-4132
兵庫県丹波市春日町野村530

ＴＥＬ　０７９５－７４－２１７７
ＦＡＸ　０７９５－７４－２３３３

Bullcon

運転席ドアトリムの取り外し

取外し

1. フロントドア

2. トリムパネル-フロントドアを取外す。
   (1) 保護テープ (a) を貼る。
   (2) カバーを開け、スクリューを外す。
   (3) クリップを外し、トリムパネル-フロントドアをパネルASSY-フロントドアから外す。

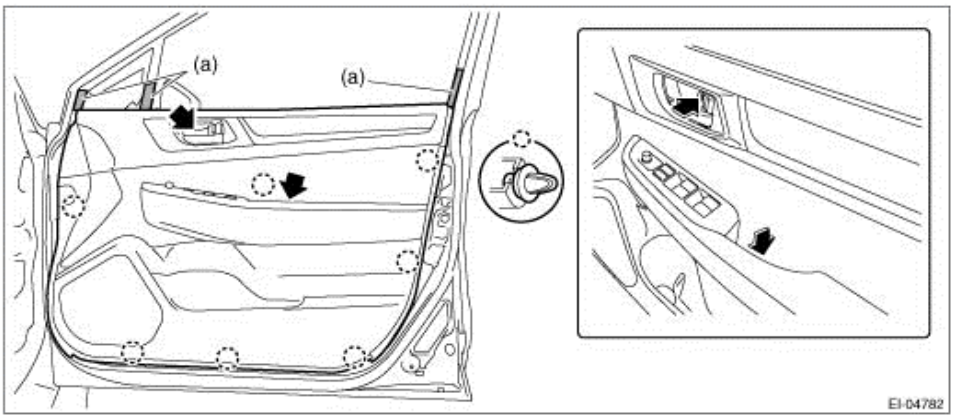

(4) リモートASSY-ドアからドアロックケーブル (a) およびドアオープンケーブル (b) を外す。

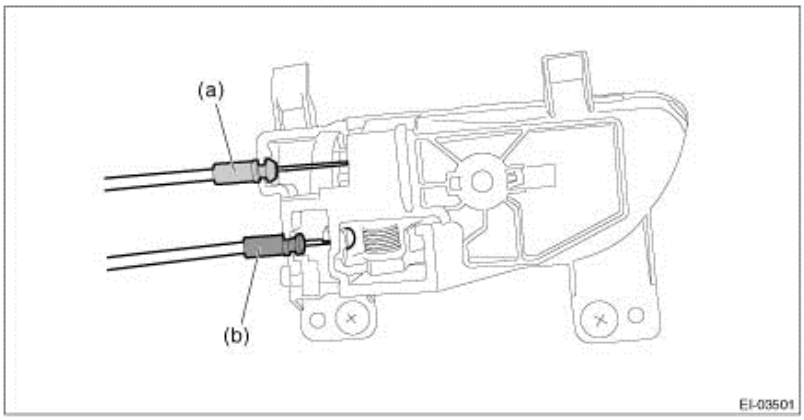

(5) ハーネスコネクターを切離し、トリムパネル-フロントドアを取外す。

ドアミラー格納/復帰線の配線方法

この車両は格納線（CLOSE線）が２本（左右１本づつ）及び復帰線（OPEN線）が２本（左右１本づつ）ありますのでそれぞれ１本にまとめて配線を行ってください。

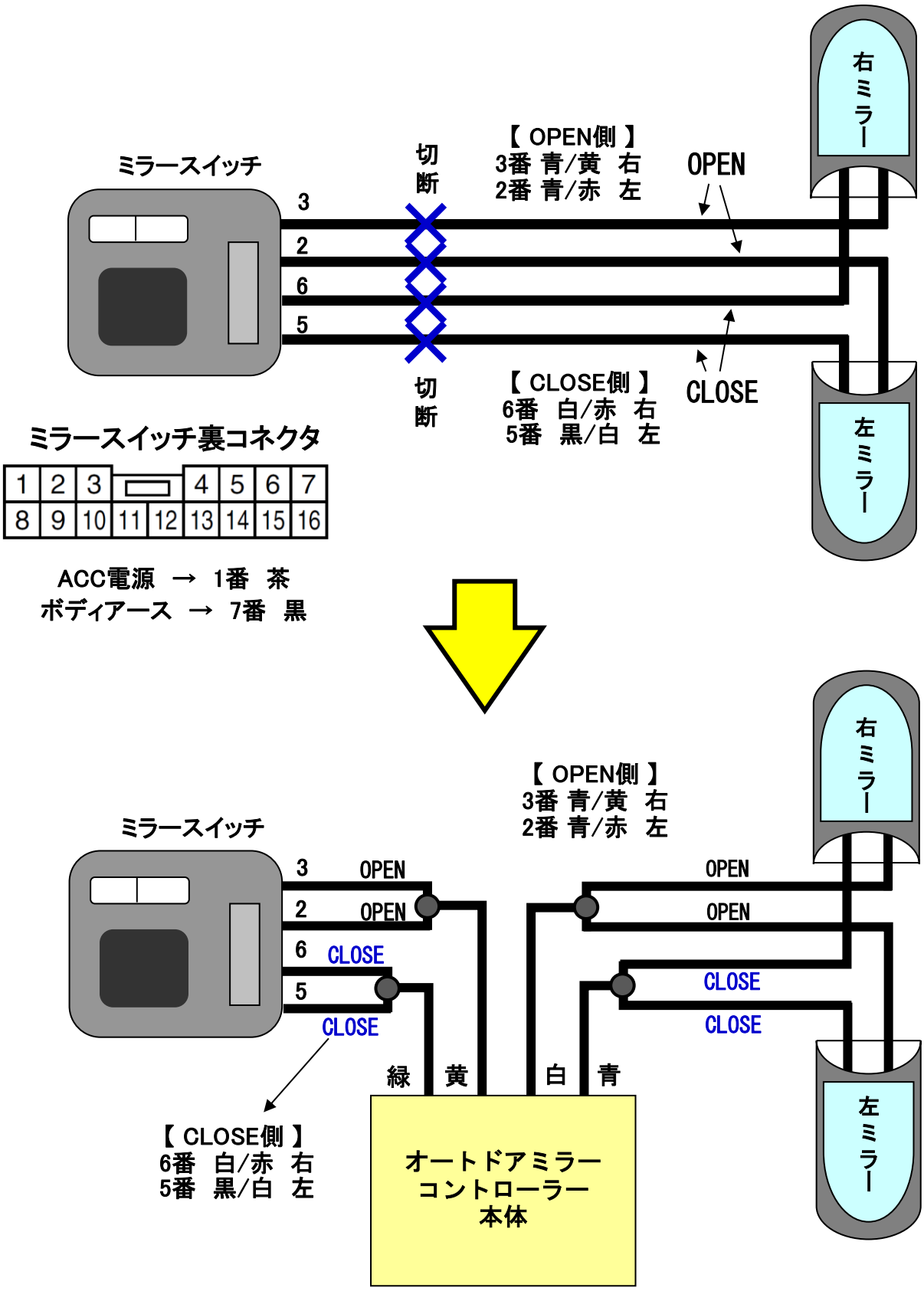

ロック・アンロック線の場所

ロック・アンロック線は運転席ドア内、ドアロックアクチュエーターコネクタ D18 にあります。

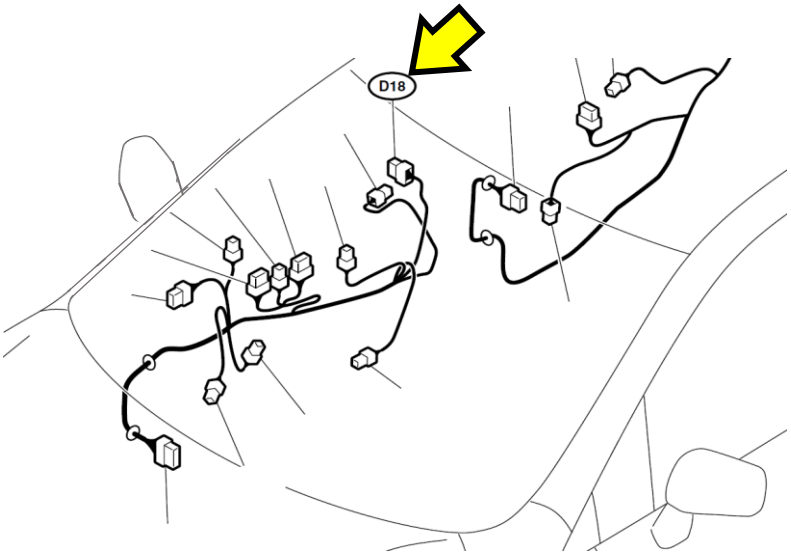

白色10P　D18コネクタ

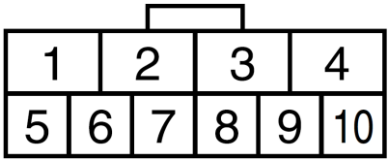

ロック　→　4番　桃/青（2014年10月～2017年9月）
　　4番　若葉　（2017年10月～　）

アンロック　→　1番　赤/青（2014年10月～2017年9月）
　　1番　赤（2017年10月～　）

常時電源の場所

運転席側パワーウインドウマスタースイッチ裏側コネクタ内にあります。

16Pコネクタ

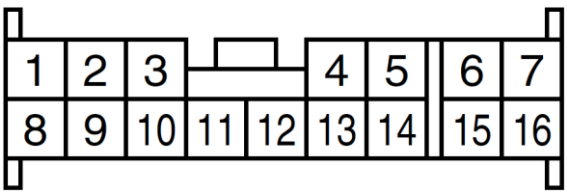

IG電源　→　14番　若葉/黄

3Pコネクタ

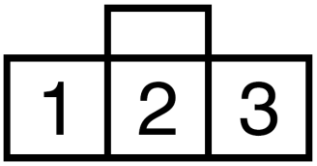

常時電源　→　2番　緑/橙