オートドアミラーコントローラー　取付解説書

ホンダ　レジェンド

KB1　系　　2004年（H16年）10月～2008年（H20年）8月
KB2　系　　2008年（H20年）9月～

≪概要≫

①基本配線方法はAタイプになります。

②オプションリレーユニット「MR－30」が必要になります。

③本車両は多重通信の為、検電器を使用されますと、車両側に影響を及ぼし故障する場合がありますので、必ずサーキットテスターを使用し作業を行って下さい。

※オートドアミラーコントローラー本体のディップスイッチ設定は
1番OFF（上）　／　2番ON（下）になります。

Bullcon

フジ電機工業株式会社　　春日工場

〒669-4132
兵庫県丹波市春日町野村530

TEL　0795-74-2177
FAX　0795-74-2333

ドアミラースイッチの配線

1. スイッチガーニッシュを取外す。
2. ミラースイッチ(A)から10Pカプラ(B)の接続を外す。
3. スクリュを外し、ミラースイッチを取外す。

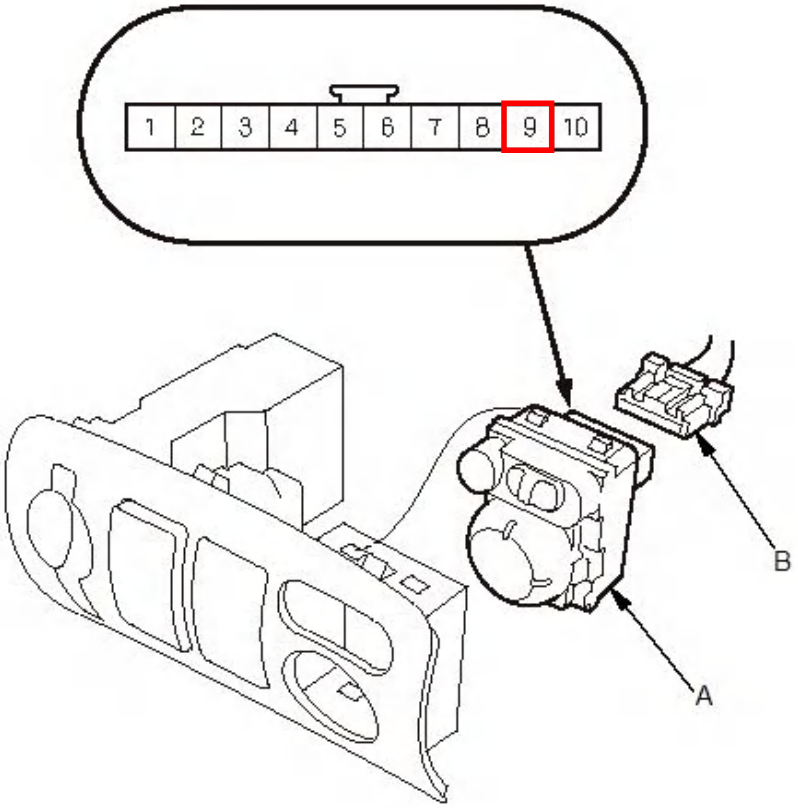

Bコネクタの9番(赤)にオートドアミラーコントローラーの「白線」を接続します。

ドアロック/アンロックの配線

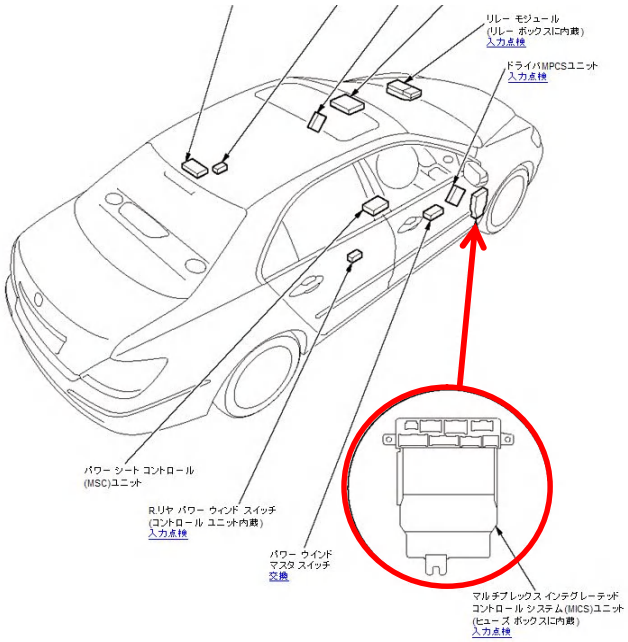

マルチプレックス　インテグレーテッド　コントロールシステム　ユニット（MICS）

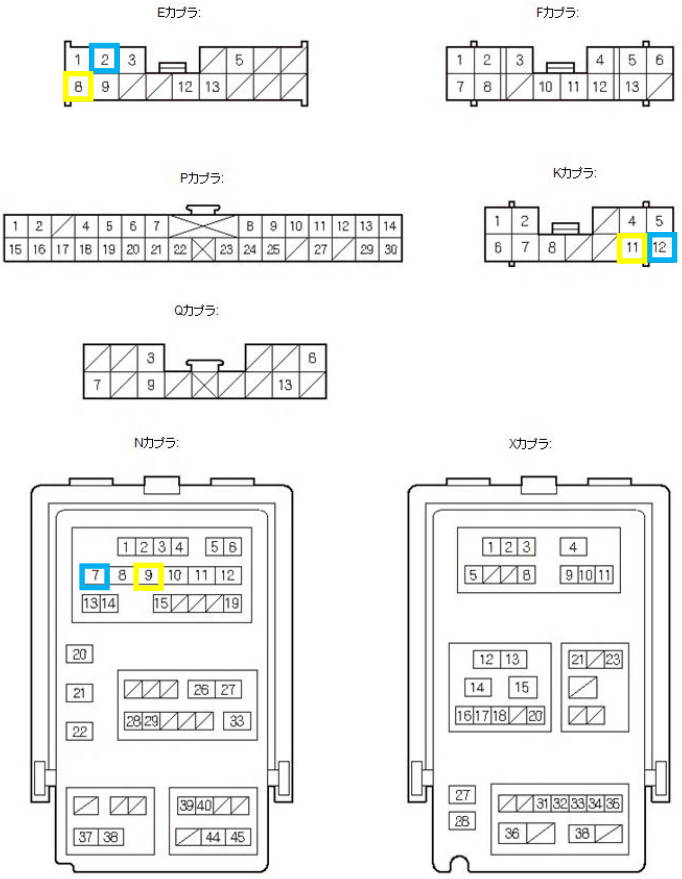

Eコネクタ2番（青）/Kコネクタ12番（青）/Nコネクタ7番（青）の内いづれかに
オートドアミラーコントローラーの「若葉線」を接続する。

Eコネクタ8番（黄）/Kコネクタ11番（黄）/Nコネクタ9番（黄）の内いづれかに
オートドアミラーコントローラーの「若葉/白線」を接続する。

キー検出とACC/IGの配線

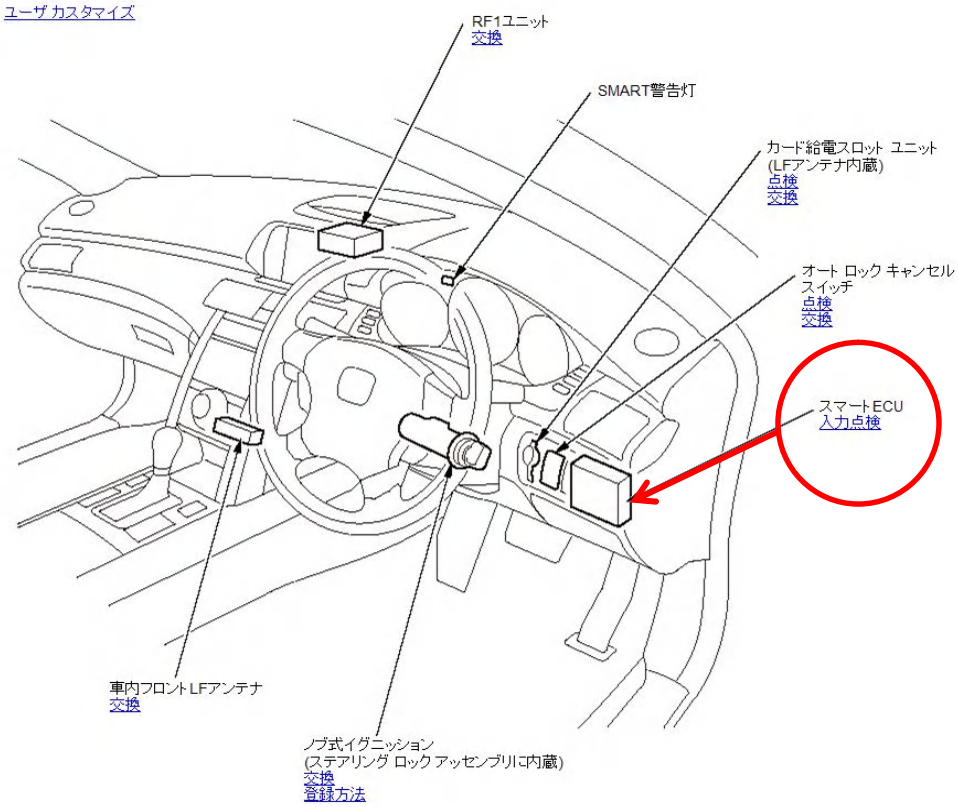

スマートECU

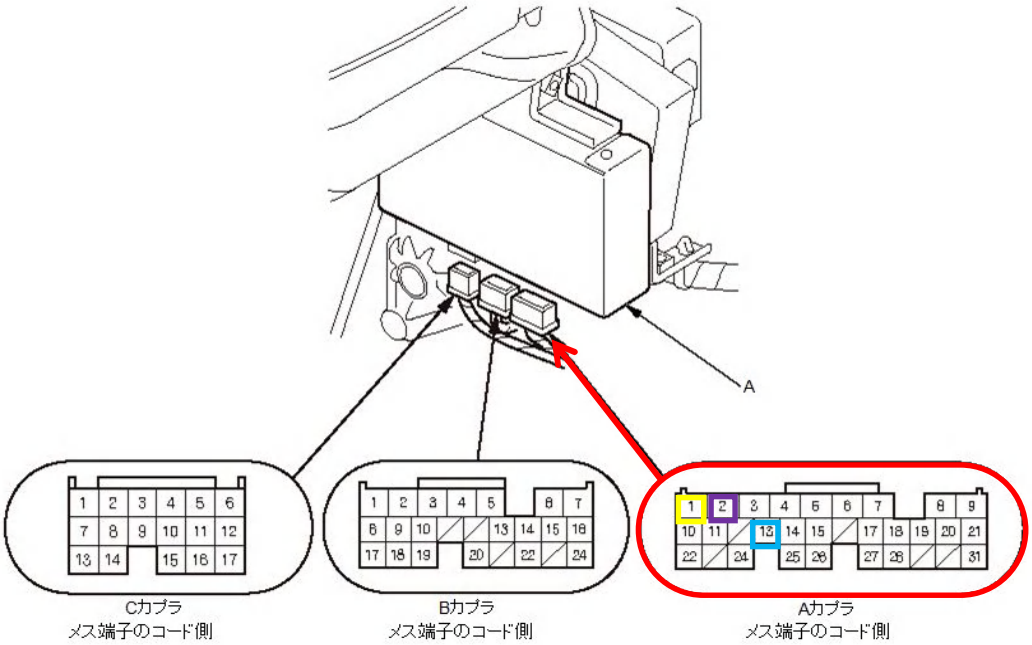

Aコネクタ13番（青）にオートドアミラーコントローラーの「茶/白線」を接続します。

Aコネクタ2番（紫）にMR-30の「黄線」1本を接続します。

ADK-98の場合
Aコネクタ1番（黄：IG1）にオートドアミラーコントローラーの「橙線」を接続します。