2011.4.14.

オートドアミラーコントローラー　取付け解説書

ダイハツ・ムーヴ

ＬＡ１００系　２０１０年１２月～

【概要】

① 基本配線方法は**Ｂ・Ｃタイプ**になります。

② 必ずサーキットテスタ（検電器不可）で電圧測定を行ってください。
本資料は参考資料ですので取り付けに関する故障、トラブル等は弊社では一切責任を負いかねますので予めご了承の上作業をお願いします。
車種、グレード等により配線場所、線色、コネクタ位置などが資料と異なっている場合がございますので予めご了承ください。

キーフリー付車の場合は、キー検出スイッチプラス線　茶線をＩＧ電源に接続して下さい！

フジ電機工業株式会社　春日工場

〒669-4132
兵庫県丹波市春日町野村530

ＴＥＬ　０７９５－７４－２１７７
ＦＡＸ　０７９５－７４－２３３３

Bullcon®

運転席ドアパワーウインドウマスタースイッチベースパネル取り外し

(1) フロント ドア アームレスト ベース パネル アッパ RH、フロント ドア アームレスト ベース パネル アッパ LH

1. 図の位置の切り欠き部に指の爪をかけてアームレスト ベース パネルを浮かせ、手をかけるスペースを確保する。

   [参考] • 手での作業が困難な場合は、保護テープを巻いたハンディリムーバの角もしくはベビードライバを切り欠き部に挿し込み、アームレスト ベース パネルを浮かせる。

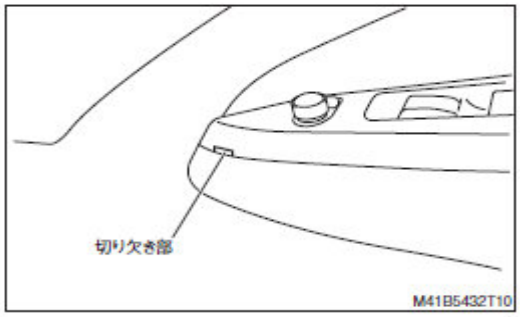

2. 図の位置のツメのかん合を、車両前方から順番に外してアームレスト ベース パネルを取り外す。

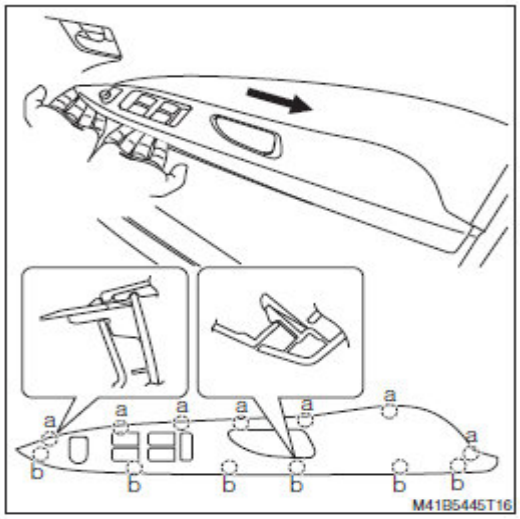

[注意] • 図の位置に手をかけたままアームレスト ベース パネルを車両後方に引くように取り外すと、ツメおよびリブが破損するおそれがある。

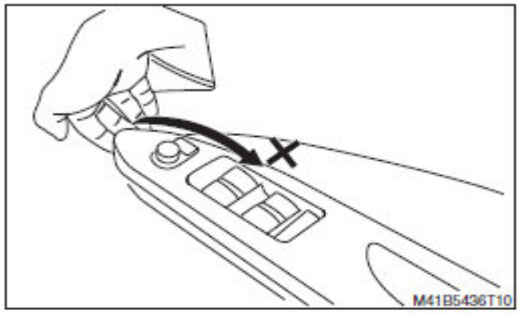

アウターミラースイッチ裏側１４Ｐコネクタ

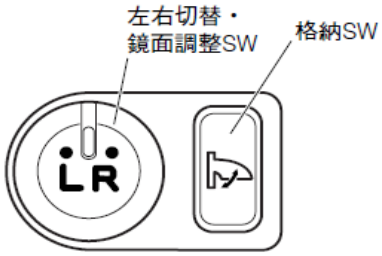

５番　白　ＡＣＣ電源
４番　白/黒　ボディアース
８番　黄　ＣＬＯＳＥ（閉）
９番　緑　ＯＰＥＮ（開）

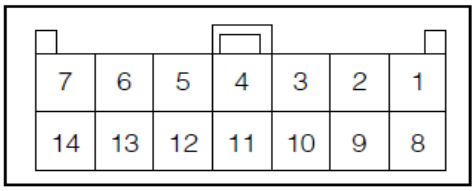

ドアミラー格納/復帰線の配線方法

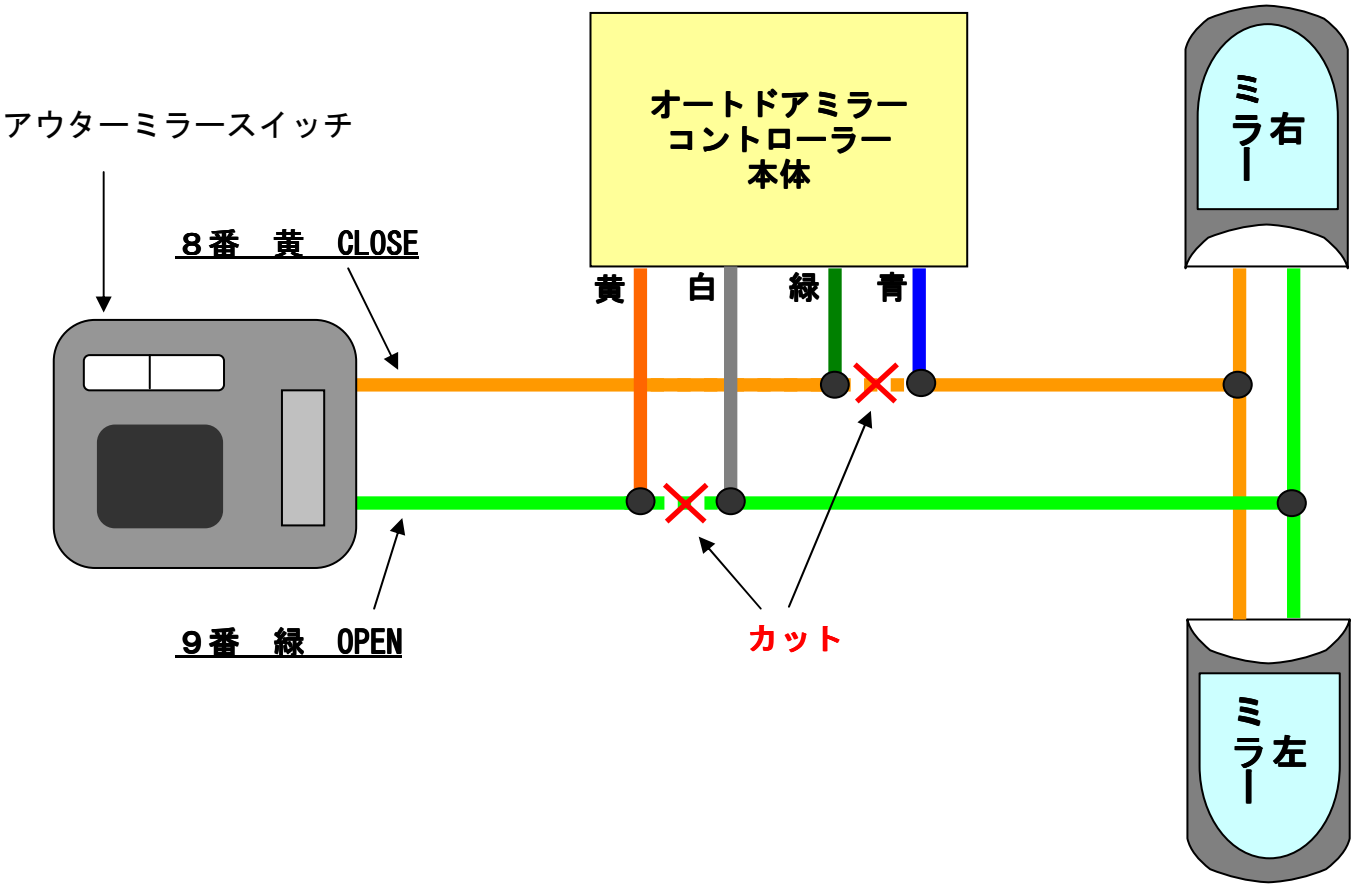

運転席側パワーウインドウマスタースイッチ裏側１６Ｐコネクタ

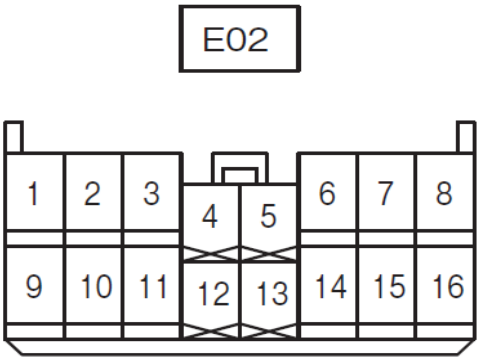

６番　青　常時電源
１４番　白/黒　ボディアース

ロック・アンロック線の場所

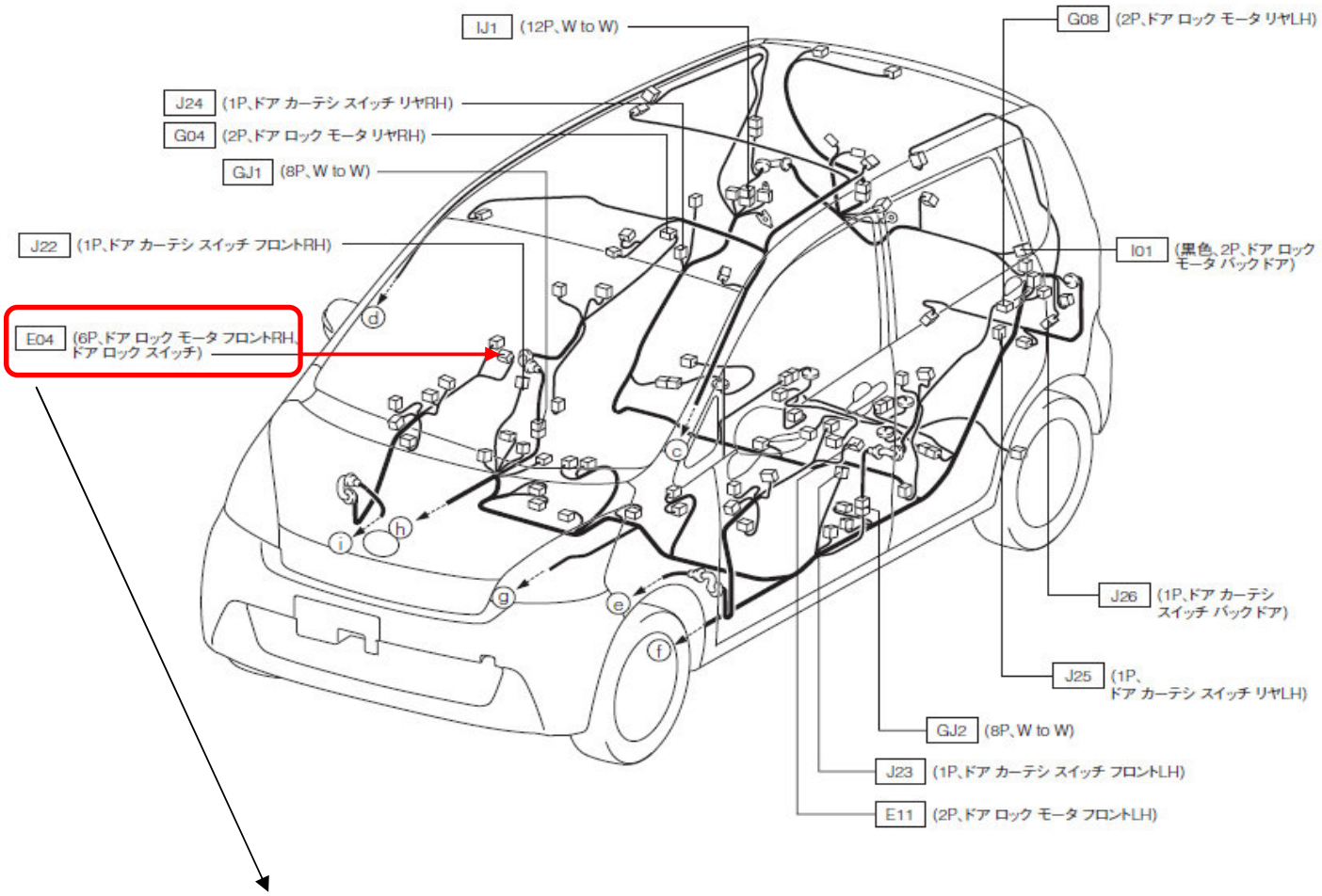

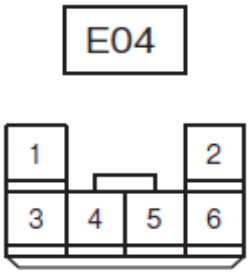

４番　黄　アンロック

５番　白　ロック