2011.2.22

オートドアミラーコントローラー　取付け解説書

日産　ムラーノ

Z51　　2008年10月～

ドアミラースイッチのタイプは**Bタイプ**になります。
基本配線方法は**B･Cタイプ**になります。

この車両は格納線（CLOSE線）が2本（左右1本づつ）及び復帰線（OPEN線）が2本（左右1本づつ）ありますのでそれぞれ1本にまとめて配線を行います。

プッシュスタート車の場合、キー検出線がございません。
キー検出スイッチプラス線 茶線をACC電源に接続して下さい！

■　注意　■
取り外しの際に使用するリムーバツールは、樹脂製を使用する事。

※　運転席ドア内でオートドアミラーコントローラーの取り付けが可能です。

フジ電機工業株式会社　春日工場

〒669-4132
兵庫県丹波市春日町野村530

TEL 0795－74－2177
FAX 0795－74－2187

運転席ドアフィニッシャ　構成図

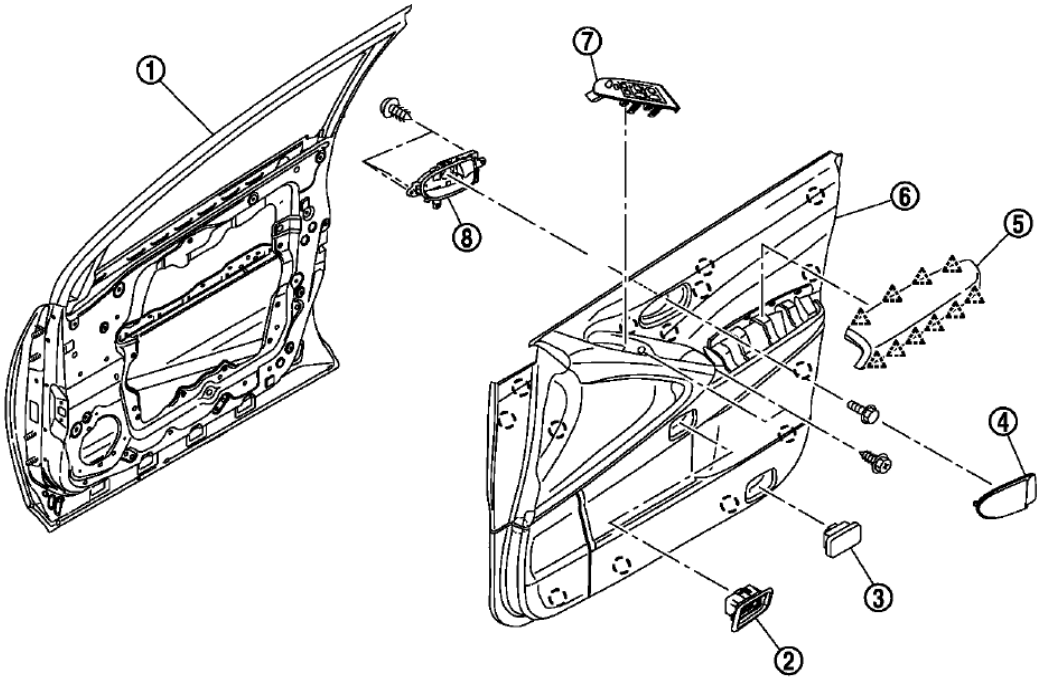

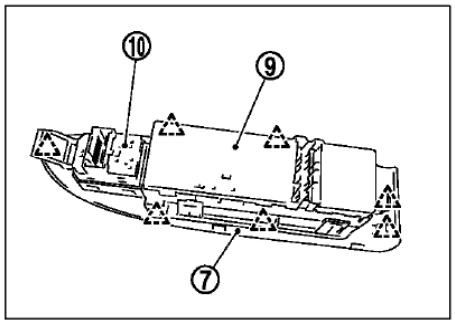

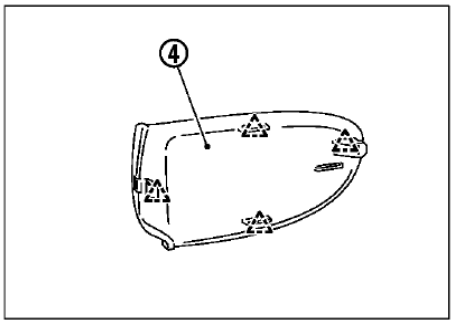

1. フロントドアパネル
2. シートメモリスイッチ
3. ステップランプ
4. インサイドハンドルエスカッション
5. アームレストフィニッシャ
6. フロントドアフィニッシャ
7. パワーウインドウスイッチフィニッシャ
8. フロントドアインサイドハンドル
9. パワーウインドウスイッチ
10. ドアミラーリモートコントロールスイッチ

◌ :樹脂クリップ

△ :樹脂爪

運転席ドアフィニッシャ　取り外し方法

1. ドアガラスを全開にする。

2. インサイドハンドルエスカッション（1）の後側に、リムーバツール（A）を差し込んで樹脂爪のかん合を外し、取り外す。

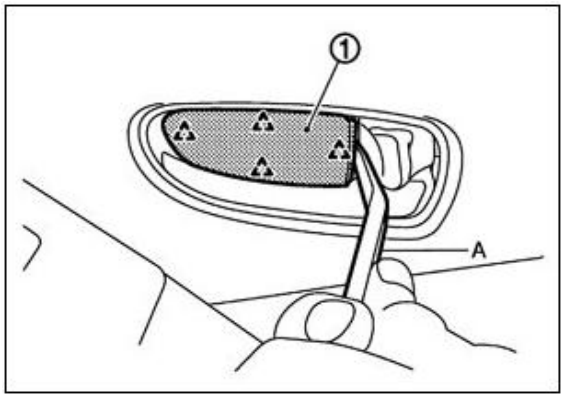

△：樹脂爪

3. ソケットレンチ（A）等を使用して、インサイドハンドルエスカッション内側のボルト（B）を取り外す。

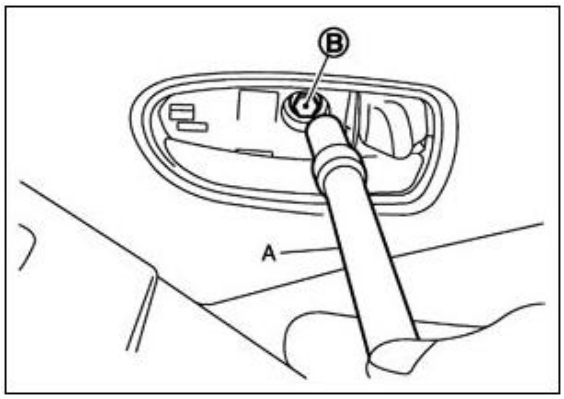

4. パワーウインドウスイッチフィニッシャ（1）とフロントドアフィニッシャの間に、リムーバツール（A）を差し込んで樹脂爪のかん合を慎重に外し、取り外す。

■　注意　■

パワーウインドウスイッチフィニッシャが変形するので慎重に作業を行う事。

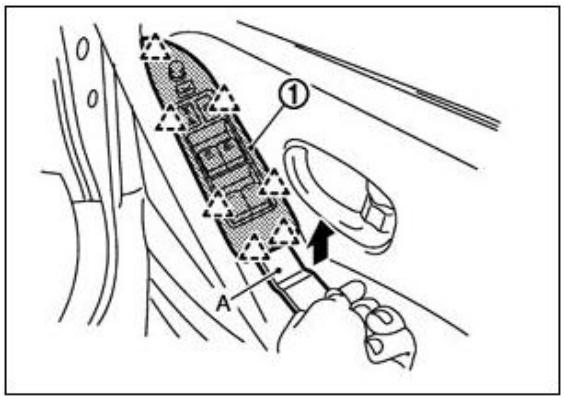

△：樹脂爪

5. パワーウインドウスイッチとドアミラーリモートコントロールスイッチのハーネスコネクタを外し、パワーウインドウスイッチフィニッシャを取り外す。

6. 図の様にソケットレンチ（A）等を使用して、ドアフィニッシャ取付ボルト（B）を外す。

■ 注意 ■

ボルト脱着時、グリップに傷が付かない様に保護テープ（C）等を貼る事。

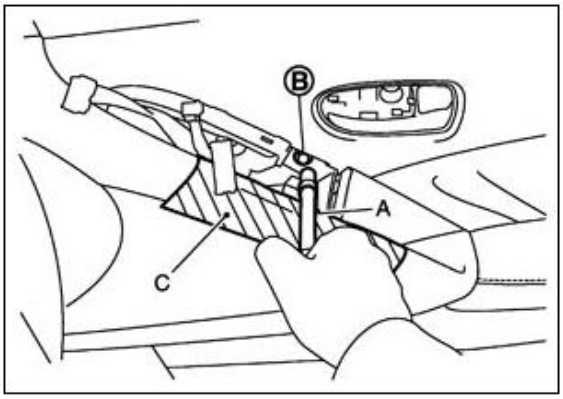

7. アームレストフィニッシャ（1）の後側より、リムーバツール（A）を差し込んで樹脂爪のかん合を外し、次に上側の爪を取り外す。

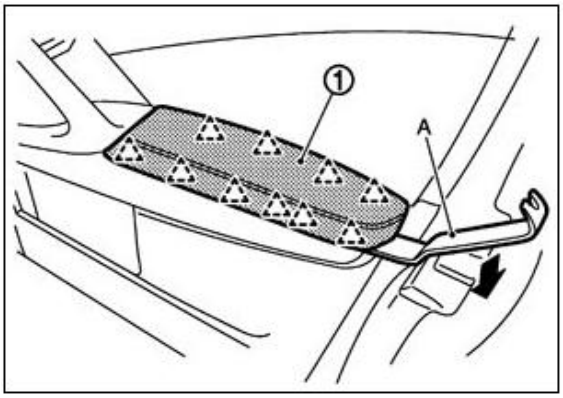

△：樹脂爪

8. 図の様にソケットレンチ（A）等を使用して、ドアフィニッシャ取付ボルト（B）を外す。

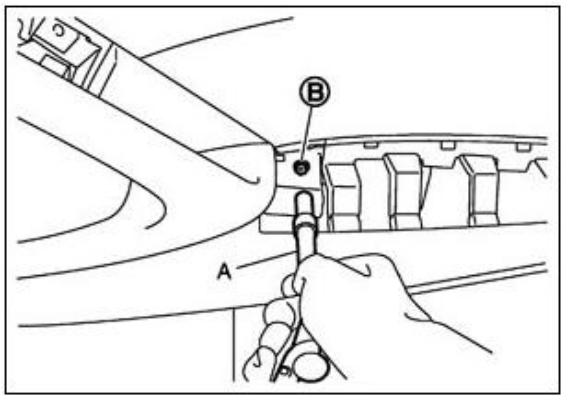

9. シートメモリスイッチ（1）とフロントドアフィニッシャの間に、リムーバツール（A）を差し込んで樹脂爪のかん合を外し、取り外す。

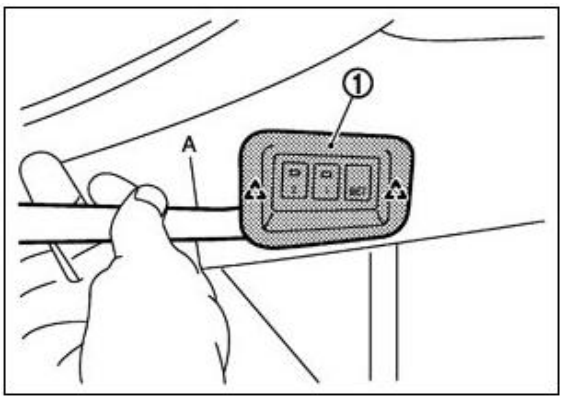

△：樹脂爪

10. フロントドアフィニッシャ（1）裏側の樹脂クリップのかん合をリムーバツール（A）を使用して外す。

■ 注意 ■

車体側パネルと樹脂クリップの間にリムーバツールを差し込み、樹脂クリップのかん合を外す事。

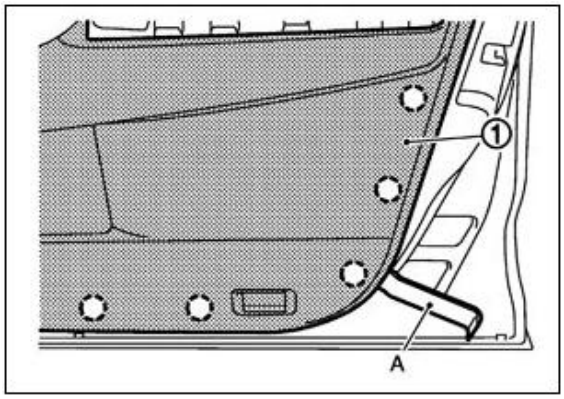

◌：樹脂クリップ

11. フロントドアフィニッシャを持ち上げて車室内側に引き出し、ドアフィニッシャ裏側にあるロックノブケーブル（1）とインサイドハンドルケーブル（2）をインサイドハンドル（3）から外す。

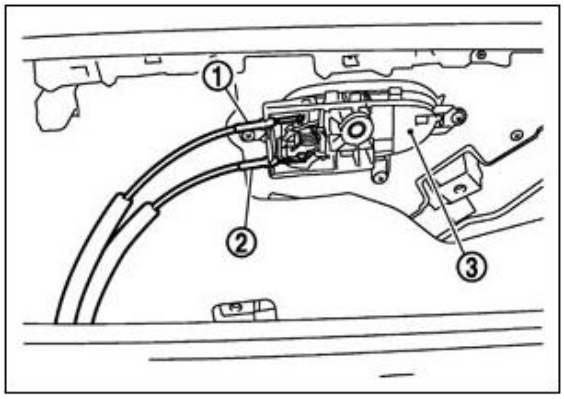

12. フロントドアフィニッシャを取り外す。

13. パワーウインドウフィニッシャ下部裏の間接照明LEDハーネスコネクタを外す。

ハーネスレイアウト

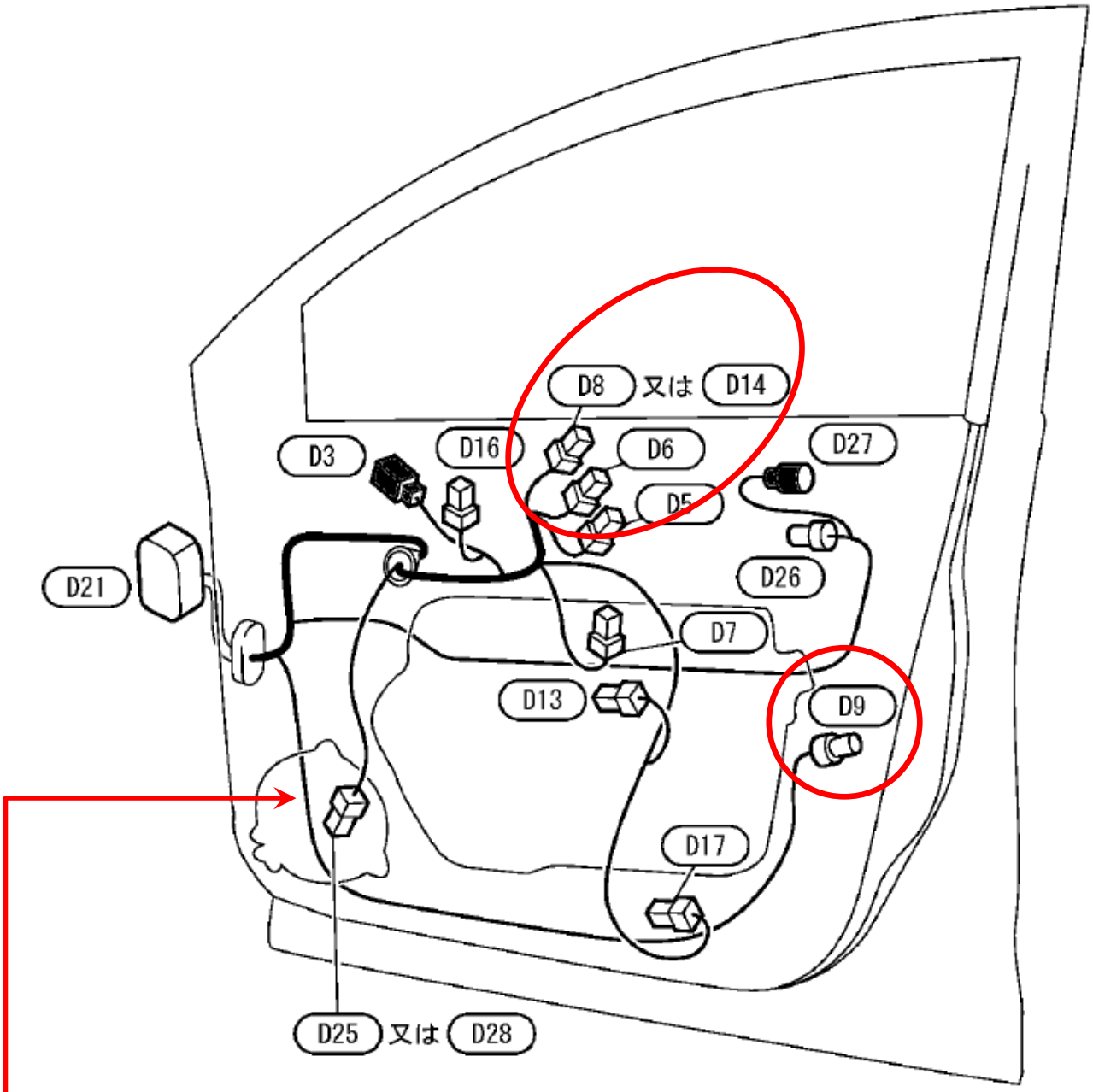

D6	常時電源線 アース線
D8　又は　D14	ドアミラー格納・復帰線 ACC線
D9	ロック・アンロック線

※ ロック・アンロック線がD9コネクタから配線出来ない場合は、ドアスピーカーを取り外し、スピーカーホールから見えている収束ハーネスより配線を行って下さい。

配線箇所コネクタ配列図

1. ミラーコントロールスイッチ裏コネクタ配列

D8コネクタ（オートドライビングポジション無）

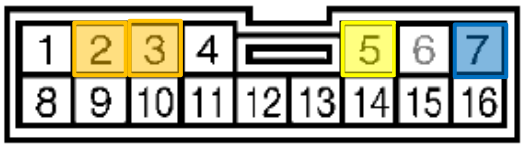

OPEN（運転席側ドアミラー）
　5番ピン　　黄線

CLOSE（運転席側ドアミラー）
　2番ピン　　橙線

OPEN（助手席側ドアミラー）
　6番ピン　　白線

CLOSE（助手席側ドアミラー）
　3番ピン　　橙線

ACC電源
　7番ピン　　青線

D14コネクタ（オートドライビングポジション付）

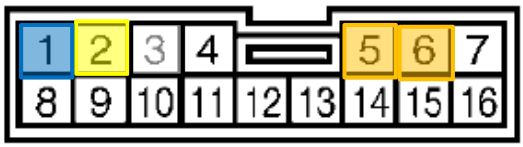

OPEN（運転席側ドアミラー）
　2番ピン　　黄線

CLOSE（運転席側ドアミラー）
　5番ピン　　橙線

OPEN（助手席側ドアミラー）
　3番ピン　　白線

CLOSE（助手席側ドアミラー）
　6番ピン　　橙線

ACC電源
　1番ピン　　青線

2. パワーウインドウメインスイッチ裏コネクタ配列

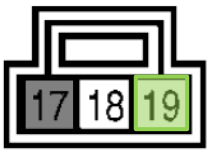

ボディアース
　17番ピン　　黒線

常時電源
　19番ピン　　若葉線

3. 運転席ドアロックアクチュエータコネクタ配列

D9コネクタ

ロック　　アンロック

5番ピン　紫線　　6番ピン　緑線

※ ロック・アンロック線がD9コネクタから配線出来ない場合は、ドアスピーカーを取り外し、スピーカーホールから見えている収束ハーネスより配線を行って下さい。

運転席側ドアスピーカー

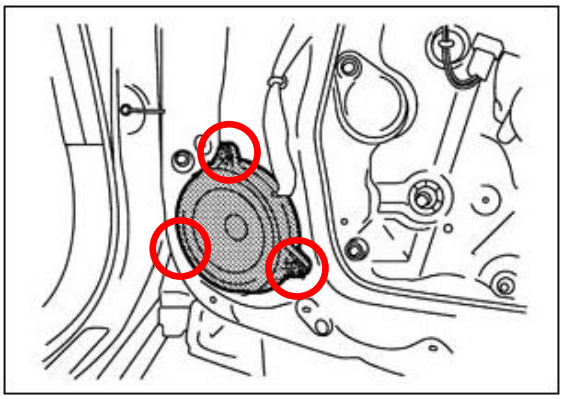

マウントボルト3本（赤丸部）を取り外し、スピーカーを取り外すとスピーカーホールがあります。

コルゲートチューブ付収束ハーネス（5ページ参照）がありますのでこのハーネス内から**紫線（ロック）と緑線（アンロック）**を探し出して下さい。

サーキットテスタで必ずロック・アンロック時の電圧を確認してから結線を行って下さい。
この際、パワーウインドウメインスイッチにコネクタを差し込まないと動作しませんのでご注意下さい。

ロック時の電圧変化　0V ⇒ ＋12V ⇒ 0V
アンロック時の電圧変化　0V ⇒ ＋12V ⇒ 0V

ドアミラー格納/復帰線の配線方法 （オートドライビングポジション無）

1. ミラーコントロールスイッチ裏からコネクタを引き抜きドアミラーの格納/復帰線をそれぞれ切断する。

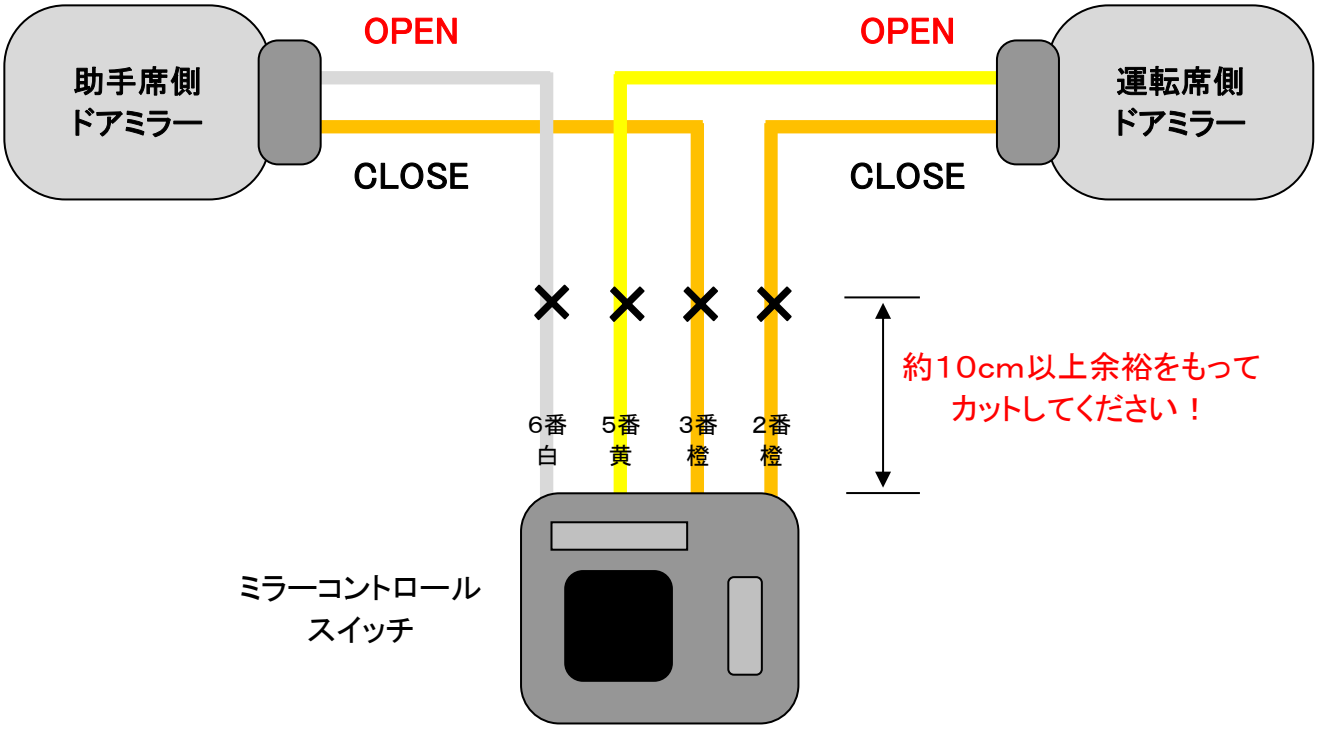

2. 上記で切断した線をオートドアミラーコントローラー本体のそれぞれの線に結線する。

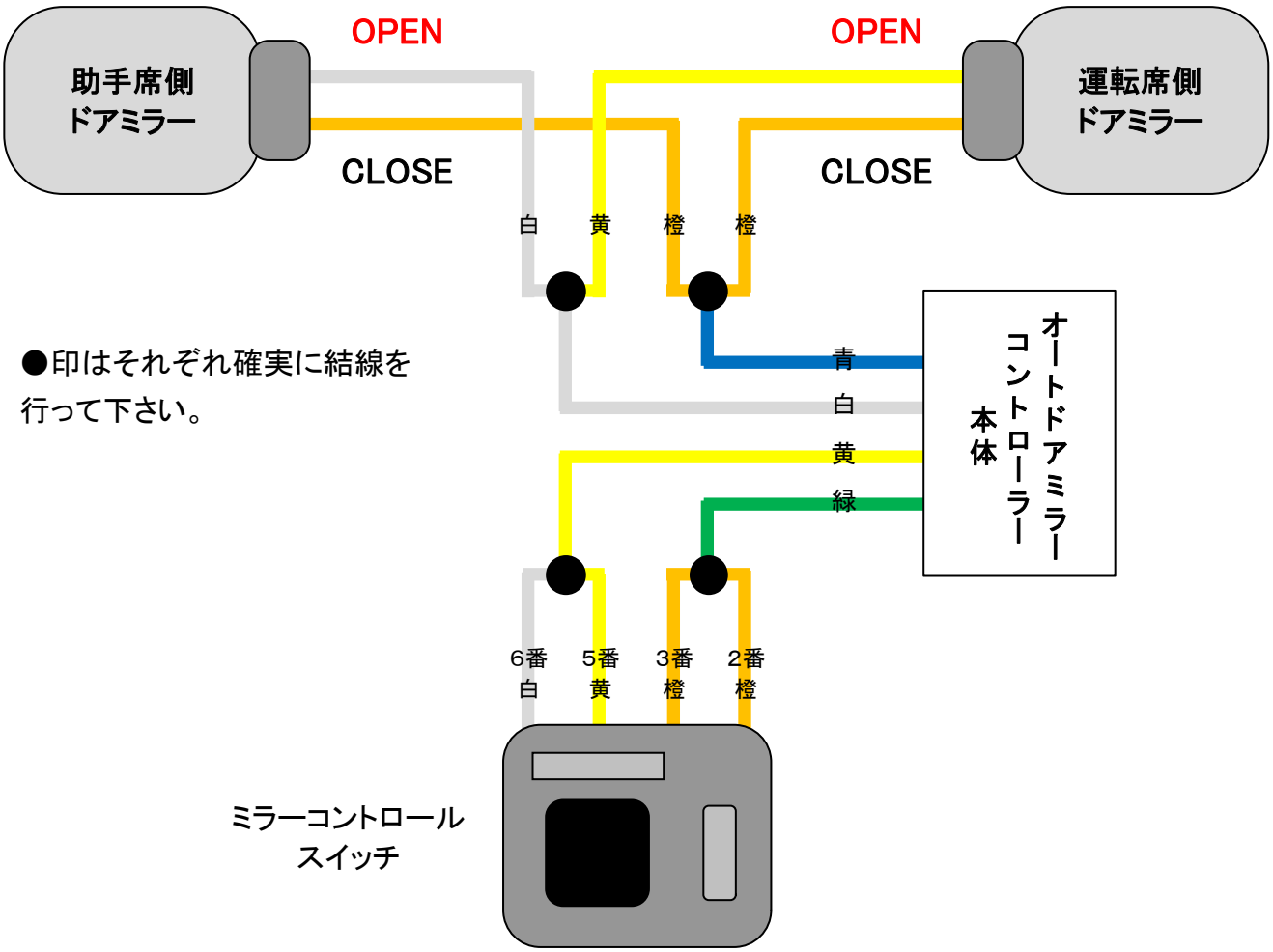

ドアミラー格納/復帰線の配線方法 （オートドライビングポジション付）

1. ミラーコントロールスイッチ裏からコネクタを引き抜きドアミラーの格納/復帰線をそれぞれ切断する。

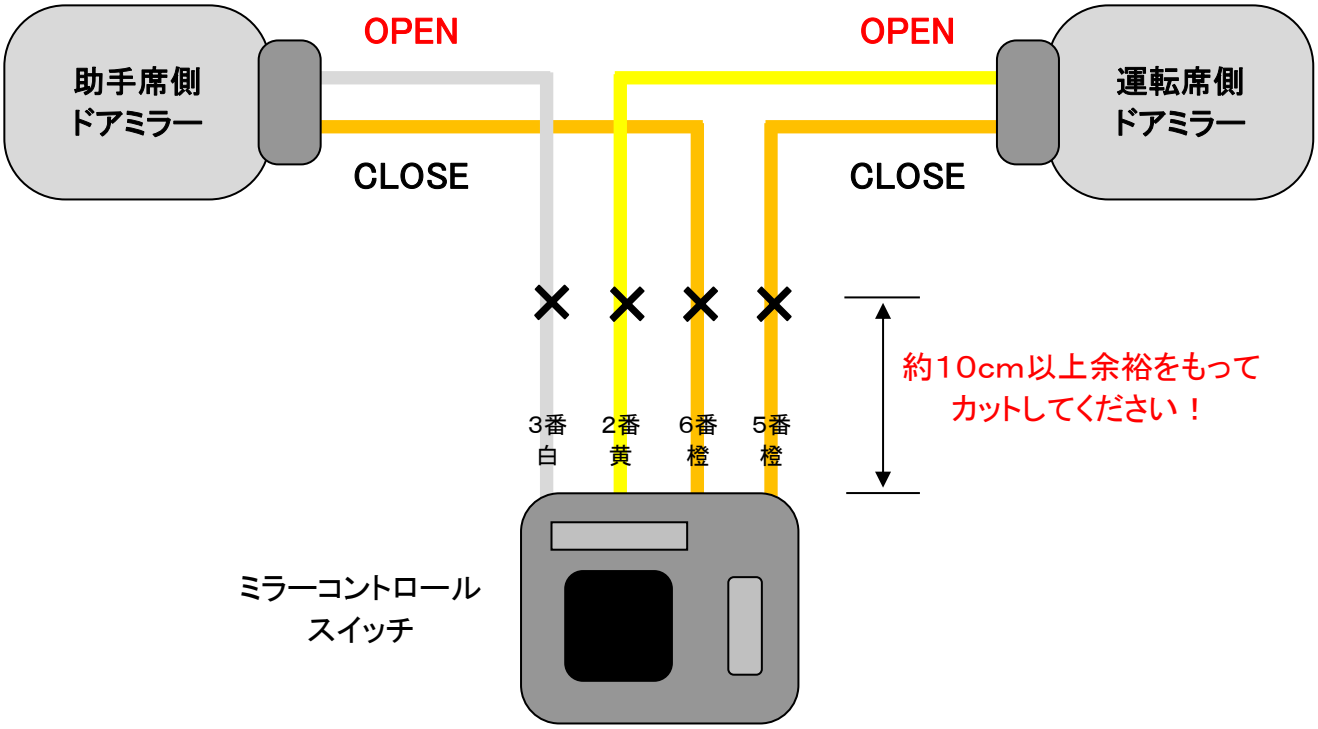
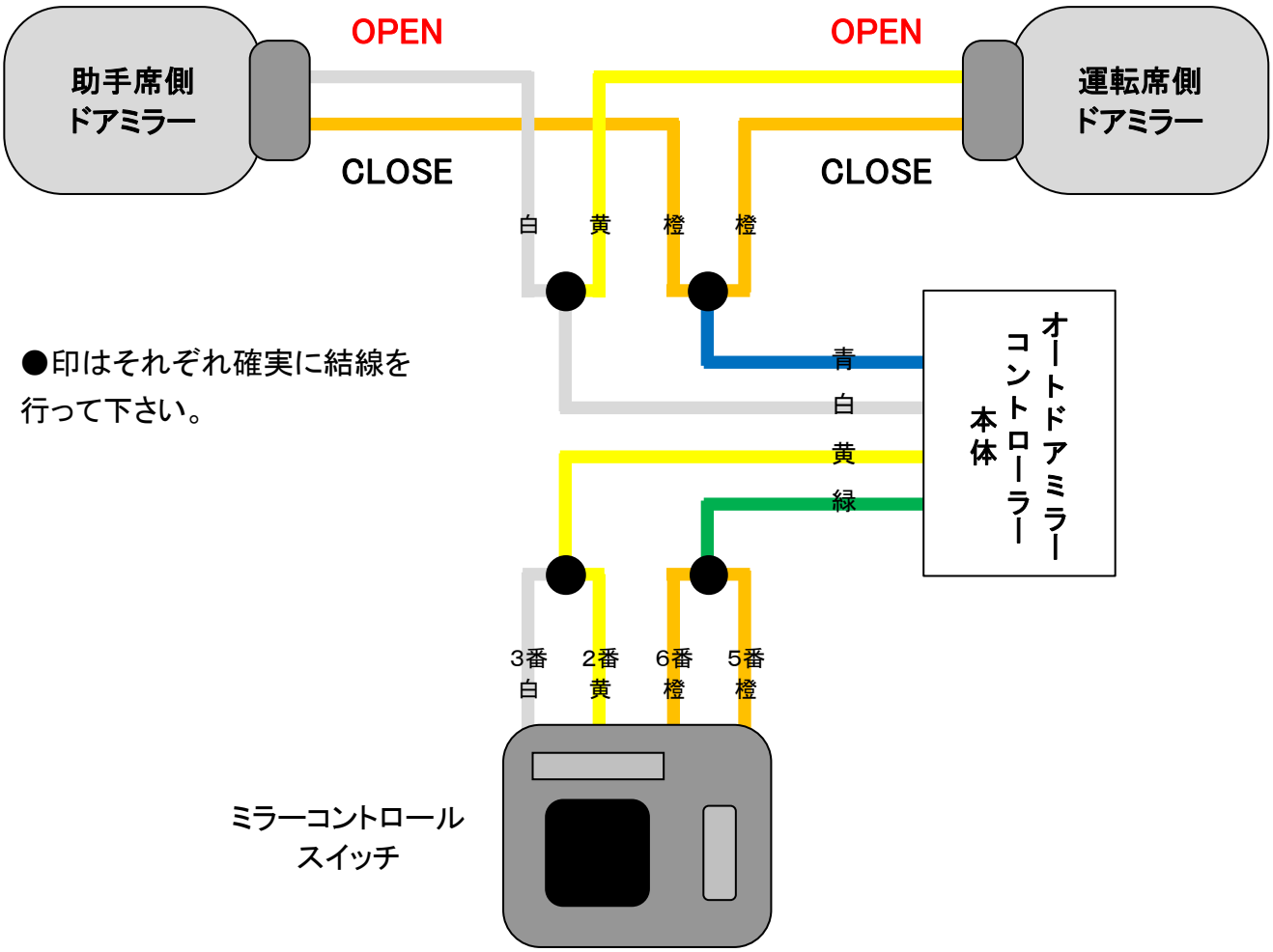
2. 上記で切断した線をオートドアミラーコントローラー本体のそれぞれの線に結線する。